useful innovation

Lista de precios
11.2025

Índice

- Tabla resumen 3
- Sobre nosotros 4
- Soporte global al cliente 5
- Tecnologías – Patentes – Certificaciones de producto 7
- Novedades 2025 12
- Equipos 13
- Sistemas y soluciones 14
- Ventajas 16
- Guía de selección de gamas 18
- Terminología de las gamas 19
- SteelTech 21
- IsyTech 35
- ProTech 47
- TopTech Plus 61
- UltraTech 87
- Mesas y accesorios para lavavajillas de capota 109
- Lavavajillas de arrastre 115
- Lavautensilios 141
- Cestas para lavautensilios (acero inoxidable) 158
- Cestas 161
- Tratamiento de agua 169
- Condiciones de venta 175

	steel tech	isy tech	pro tech	top tech	top tech plus	ultra tech
Lavavasos / Lavavajillas	SteelTech 43 24 SteelTech 44 26 SteelTech 45 28	IsyTech 44 38	ProTech 44 watermaster 50 ProTech 45 52 ProTech 45 watermaster 54		TopTechPlus 44 64 TopTechPlus 44 watermaster 66 TopTechPlus 45 68 TopTechPlus 45 watermaster 70	
Lavavajillas bajo mostrador	SteelTech 46 30 SteelTech 46 M 30	IsyTech 46 40 IsyTech 46 M 40	ProTech 46 bistropro 56		TopTechPlus 46 72 TopTechPlus 46 bistropro 74	UltraTech 46 92 UltraTech 46 bistropro 94
Lavavajillas de capota	SteelTech 48 32	IsyTech 48 42 IsyTech 48 NRG 44	ProTech 48 prolift 58		TopTechPlus 48 76 TopTechPlus 48 prolift 78 TopTechPlus 48 NRG 80 TopTechPlus 49 82 TopTechPlus 49 NRG 84	UltraTech 48 96 UltraTech 48 prolift 98 UltraTech 48 NRG 100 UltraTech 48 NRG and prolift 102 UltraTech 49 104 UltraTech 49 NRG 106
Lavavajillas de arrastre - Serie 3		IsyTech 31-10.1 IsyTech 31-10.2 IsyTech 31-11.1 IsyTech 31-11.2 124	ProTech 31-20.1 ProTech 31-21.1 ProTech 31-20.2 ProTech 31-21.2 ProTech 31-20.3 ProTech 31-21.3 128	TopTech 31-22.1 TopTech 31-22.2 TopTech 31-22.3 132		
Lavautensilios – Serie 3		IsyTech 32.1 144 IsyTech 32.2 146		TopTech 32.4 150 TopTech 32.4 NRG 150 TopTech 32.5 152 TopTech 32.5 NRG 152 TopTech 32.6 154 TopTech 32.6 NRG 154 TopTech 32.7 156 TopTech 32.7 NRG 156		

Sobre nosotros

Más de 60 años de excelencia italiana en el lavado profesional – innovación y calidad al servicio de los profesionales de la hostelería.

Más de 60 años de excelencia italiana en el lavado profesional – innovación y calidad al servicio de los profesionales de la hostelería.

Fundada hace más de seis décadas en Italia, nuestra empresa se ha consolidado como un referente mundial en el ámbito del lavado profesional. Desde el inicio, nuestro compromiso con la calidad, la innovación y la atención al detalle ha definido cada uno de nuestros pasos. Hoy estamos orgullosos de llevar la experiencia y el saber hacer italianos a más de 80 países en todo el mundo.

Con raíces sólidas en la ingeniería y el diseño, hemos evolucionado constantemente para responder a las necesidades cambiantes del mercado. Nuestra amplia y creciente gama de productos refleja nuestra vocación por ofrecer soluciones fiables, de alto rendimiento y sostenibles para el sector Ho.Re.Ca. y más allá.

Nuestra presencia internacional se apoya en una red de socios y distribuidores de confianza, lo que garantiza un soporte experto y un servicio inmediato, esté donde esté el cliente. Esta proyección global, unida a nuestra profunda herencia italiana, es lo que hace única a nuestra marca.

La innovación está en el corazón de nuestra misión. Gracias a un equipo altamente cualificado y a una inversión continua en investigación y desarrollo, creamos tecnologías avanzadas que optimizan los flujos de trabajo, mejoran la eficiencia y elevan los estándares de higiene, permitiendo que los profesionales se concentren en lo que mejor saben hacer.

Mirando al futuro, seguimos fieles a nuestros valores: calidad italiana, diseño con visión de futuro y una pasión constante por la excelencia. Con la confianza de nuestros clientes y el compromiso de nuestro equipo, estamos preparados para escribir el próximo capítulo de nuestra historia: más innovación, más sostenibilidad y más ingenio italiano para el mundo.

Soporte global al cliente

El Soporte Global al Cliente es nuestro enfoque distintivo: un modelo de relación en el que cada actividad se desarrolla en estrecha sinergia con nuestros socios.

Desde las primeras fases de desarrollo hasta la asistencia posventa, pasando por la consultoría técnica y la formación continua, acompañamos a nuestros clientes en cada paso del camino—con servicios dedicados y herramientas flexibles, diseñadas para estar cerca de las personas y de sus necesidades.

Asistencia posventa

Un equipo de técnicos especializados se dedica a apoyar a los clientes en las actividades posventa más complejas, donde la rapidez, la experiencia y la capacidad de respuesta se combinan para ofrecer excelencia.

Asistencia preventa

Profesionales cualificados ofrecen soporte experto e individualizado—identificando las necesidades del cliente y recomendando las soluciones más adecuadas.

Academy

Itinerarios formativos estructurados y programas a medida, diseñados para ofrecer una formación técnica y comercial completa—garantizando desarrollo continuo y actualización constante del conocimiento.

Soluciones a medida

Soluciones personalizadas para responder a las necesidades específicas del mundo Ho.Re.Ca.—aportando precisión, rendimiento y flexibilidad allí donde más importa.

Además, desarrollamos dispositivos y aplicaciones de última generación, así como soluciones de diagnóstico, telemetría y soporte remoto para estar siempre al lado de nuestros clientes.

service

Con Eurotec Service, gestionamos todo el ciclo de vida del producto y somos capaces de enviar más de 6.000 referencias en un plazo de 24 horas a cualquier país del mundo, satisfaciendo las exigencias de un mercado cada vez más demandante.y

EUROTEC GROUP SERVICE
SPARE PARTS DISTRIBUTION

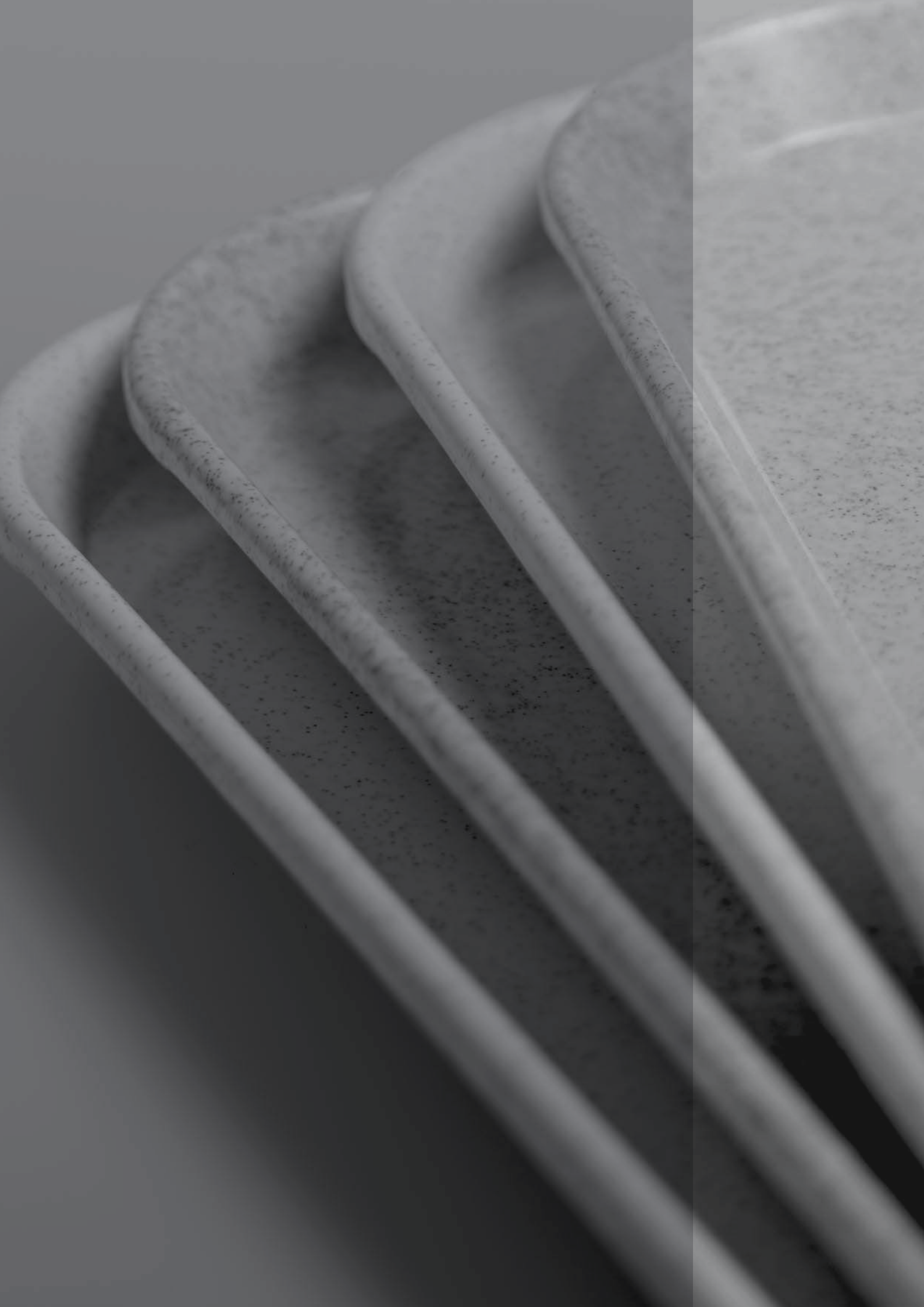

Tecnologías - Patentes Certificaciones de producto

Tecnologías

En más de 60 años de actividad, y gracias a nuestro constante compromiso con la investigación y el desarrollo, hemos creado tecnologías innovadoras que han posicionado a COLGED a la vanguardia del lavado profesional.
Estas tecnologías no son innovación por la innovación misma, sino que —en línea con nuestra filosofía de "Useful Innovation"— están diseñadas para simplificar el trabajo de los operarios, reducir costes y respetar el medioambiente.

Patentes

Impulsado por una continua labor de investigación y pruebas, nuestro departamento de I+D ha desarrollado soluciones técnicas y de diseño pioneras en toda nuestra gama de lavavajillas—innovaciones de alto impacto, reconocidas oficialmente con un total de 29 patentes registradas.

Certificaciones de producto

Los datos proporcionados en esta documentación, en particular los relativos al consumo, se refieren a un funcionamiento de la máquina en condiciones ideales y pueden variar según las condiciones reales de instalación y uso. DATOS TÉCNICOS – no vinculantes.

Tecnologías

hitech

Brazos de lavado – Diseño inteligente, mayor ahorro
El brazo HiTech combina boquillas de lavado y enjuague en un solo nivel, evitando interferencias y mejorando la eficiencia.
La geometría patentada UltraRinse³ optimiza el flujo de agua y reduce notablemente el consumo. Con el sistema EasyFit, el brazo se monta y desmonta fácilmente, sin herramientas, para una limpieza rápida.

duoflow

Sistema de bomba probado – Más eficiencia, menos ruido
Nuestro sistema de bomba patentado utiliza dos salidas y una entrada para accionar simultáneamente los brazos de lavado superior e inferior. Esto mejora la eficiencia en un 25 % y reduce el nivel de ruido en 3 dB.

ultrarinse3

Sistema de aclarado patentado – Hasta un 60 % menos consumo
Con varias patentes internacionales, garantiza excelentes resultados sin depender de la instalación.
Reduce el consumo de agua hasta un 60 %, con máxima eficiencia y rendimiento.

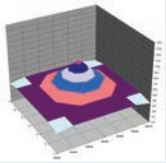

prorinse

Presión de agua constante para resultados perfectos
El innovador sistema de lavado ProRinse garantiza una limpieza óptima en cualquier condición de instalación.
Gracias a su calderín abierto, bomba de aclarado y depósito intermedio, mantiene presión, caudal y temperatura constantes para un rendimiento siempre fiable.

evolution3

Agua limpia para mejores resultados de lavado
El innovador sistema de vaciado EvoLution3 extrae automáticamente el agua sucia tras el ciclo principal y antes del aclarado. El intercambio continuo de agua mejora la calidad, reduce el uso de detergente en un 20 % y asegura un lavado más eficiente e higiénico.

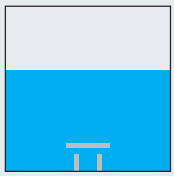
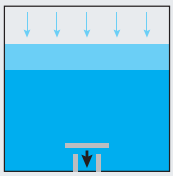

ecodrain

nueva

Recuperación de calor del agua de desagüe
Un sistema innovador que recupera el calor del agua residual para reutilizarlo, evitando pérdidas energéticas.
Esto reduce significativamente el consumo de energía por ciclo, conforme a la norma EN63136:2019.

archimedes

Sistema de desagüe inteligente – Agua más limpia, menos detergente

Basado en el principio de vasos comunicantes, renueva constantemente el agua del tanque reemplazando la parte más sucia por agua limpia — reduciendo el uso de detergente hasta en un 10 %.

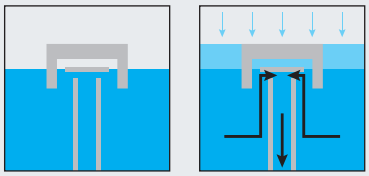

prodrain4

nueva

Filtración optimizada para máxima eficiencia

El sistema de triple filtro mejora la filtración progresiva anterior incorporando filtros finos con una malla de hasta 0,5 mm, lo que garantiza una retención de suciedad aún más eficaz y un mejor rendimiento.

hotwash

Calor constante para lavados y secados más rápidos

El sistema de calentamiento HotWash utiliza resistencias independientes y control de potencia optimizado para mantener la temperatura del tanque constante, incluso con ciclos frecuentes.

Evita caídas térmicas, acelera el lavado, mejora el secado y garantiza platos más calientes, menor consumo de detergente y máxima eficiencia.

thermostop

Temperatura constante para máxima higiene

La función ThermoStop controla continuamente la temperatura del agua en el calderín.

Si desciende por debajo del umbral establecido, el ciclo se prolonga automáticamente hasta alcanzar la temperatura óptima, garantizando higiene total y un secado perfecto.

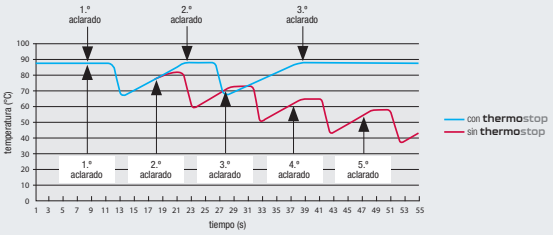

energysaving

Consumo energético optimizado

La función EnergySaving reduce la temperatura del calderín en modo de espera y calienta el agua solo justo antes del ciclo de lavado. Así se disminuye el consumo de energía y la formación de cal, sin comprometer el rendimiento del lavado.

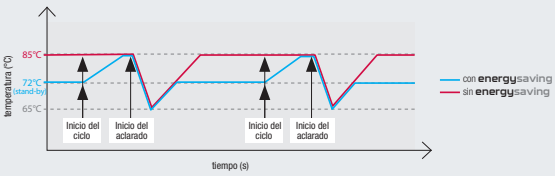

Tecnologías

inspect

nueva

Visibilidad total para una higiene máxima
Los brazos de lavado con aberturas de inspección permiten una limpieza rápida y completa, facilitando la eliminación de residuos. Esto garantiza un rendimiento de lavado constante y una operación eficiente y fiable.

access

nueva

Mantenimiento sin complicaciones
La bomba de desagüe es accesible directamente desde la cámara de lavado, lo que permite eliminar obstrucciones causadas por objetos extraños de forma rápida y sencilla—sin necesidad de asistencia técnica.

smartclean

Diseño autolimpiante para un uso sin esfuerzo
La construcción SmartClean reduce al mínimo el mantenimiento al final de cada turno. Superficies lisas y redondeadas, sin bordes afilados ni tuberías expuestas, evitan la acumulación de suciedad. Los filtros de superficie retienen partículas gruesas y el sistema de triple filtrado bloquea los residuos más finos.
El resultado: limpieza higiénica, eficiente y de bajo mantenimiento.

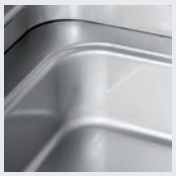

Recuperación de calor NRGsteam

Recuperación de calor sostenible para profesionales
NRGSteam es la última innovación del proyecto NRG: condensa de forma inteligente el vapor tras el ciclo de lavado, evitando su liberación al abrir la capota. Esto mejora el confort en el entorno de trabajo y reduce la humedad ambiente. El calor recuperado se utiliza para precalentar el agua de entrada, reduciendo el consumo energético y eliminando la necesidad de campana extractora.
Más eficiencia, menos energía – ideal para cocinas modernas.

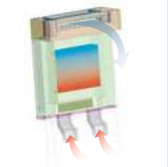

proglide

Elevación sin esfuerzo – Suave, segura y ergonómica
La capota se desliza suavemente sobre guías antifricción, evitando atascos incluso al levantarla desde una esquina.
El diseño contrapesado reduce el esfuerzo al mínimo, facilitando un manejo más cómodo y ergonómico.

probalance

Movimiento equilibrado –
Apertura sin esfuerzo, funcionamiento suave
La puerta se mueve con precisión suave y fluida, mientras que el diseño contrapesado reduce el esfuerzo en la apertura y el cierre, disminuyendo la fatiga del operario.

prolift

nueva

Apertura automática de capota para mayor comodidad
La tecnología ProLift combina ingeniería inteligente con máxima comodidad para el usuario.La función de apertura y cierre se activa fácilmente mediante un botón, ofreciendo un uso rápido y ergonómico. Para mayor flexibilidad, también puede accionarse desde un botón mecánico colocado hasta 2 metros de distancia. Una solución práctica, bien pensada y elegante que mejora la eficiencia y la comodidad en el trabajo.

prodose

Dosificación electrónica –
Precisa, programable, peristáltica
Abrillantador y detergente se dosifican mediante bombas peristálticas electrónicas, con ajustes accesibles desde el display. Sensores opcionales controlan el nivel de detergente.

multipower

nueva

Adaptación de potencia flexible – Máxima compatibilidad
El sistema Multipower permite operar con distintos voltajes y niveles de potencia, adaptándose con flexibilidad a diversas instalaciones eléctricas—siempre con seguridad y conforme a la normativa vigente.

Novedades 2025
Serie 4

nuevas líneas de producto

steel tech isy tech pro tech top tech plus ultra tech

Con creatividad y precisión italianas, COLGED 4.0 aporta mejoras específicas que realmente marcan la diferencia. Centradas en funciones clave como el control optimizado y una mayor funcionalidad, nuestras soluciones responden tanto a las exigencias profesionales como a las estéticas. Descubra cómo el ***Made in Italy*** establece nuevos estándares con pasión y estilo.

Innovación

Innovación centrada en el cliente – Tecnología que responde a necesidades reales
Ponemos al cliente en el centro de la innovación, aplicando tecnologías avanzadas para responder a las demandas cambiantes y ofrecer soluciones inteligentes y preparadas para el futuro.

SMART: soluciones innovadoras que simplifican el trabajo
SUSTAINABILITY: menor consumo, ahorro de costes y respeto por el planeta
VERSATILITY: una solución para cada necesidad
WORK STATION CARE: confort y seguridad

Diseño

Un nuevo **DISEÑO** funcional y único, con detalles distintivos y materiales premium ***Made in Italy***.

Rendimiento

Reducción de los costes operativos en un **35%**
Ahorro energético de hasta un **26%**
Ahorro de agua de hasta un **31%**
Aumento de la productividad de hasta un **40%**
Máxima eficiencia energética: reducción de pérdidas de calor de hasta un **70%**

Equipos

eurotec D.A.S. Digital After-sales Service

Un conjunto de herramientas digitales diseñadas para agilizar y simplificar la asistencia técnica posventa.

Acceso rápido y seguro al portal técnico Eurotec Service a través del código QR presente en la máquina, que permite consultar toda la gama de recursos digitales disponibles:

- Esquemas despiece
- Esquemas eléctricos
- Firmware
- Diagramas de instalación
- Boletines técnicos
- Manuales de usuario
- Mapas topográficos
- Videos tutoriales
- Disponibilidad y precios de repuestos
- Pedidos online de repuestos
- Menú de alarmas y notificaciones

eurotec app

Eurotec App es la aplicación complementaria para la gama de lavavajillas Colged. Gracias a la tecnología Wi-Fi y Bluetooth integrada, permite interactuar con las máquinas directamente desde el smartphone. Diseñada para ser intuitiva y fácil de usar, permite:

- Acceder a la documentación del lavavajillas (manual)
- Detectar alarmas y facilitar el diagnóstico de fallos
- Actualizar el firmware
- Consultar registros de consumo
- Monitorizar estadísticas de uso
- Acceder a los datos necesarios para los protocolos HACCP

eurotec cloud

Conectividad Wi-Fi y control remoto
Supervisar el estado operativo del lavavajillas, así como monitorizar y optimizar el consumo, nunca ha sido tan fácil. Los técnicos de servicio o centros de asistencia pueden conectarse en tiempo real.

Ventajas:

- Reducción de hasta un 40 % en visitas técnicas presenciales
- Planificación de mantenimiento preventivo por parte del técnico
- Rendimiento constante
- Optimización del consumo de agua, energía y detergente

eurotec gateway

Eurotec Gateway Eurotec Gateway es un dispositivo Wi-Fi compacto de nuevo diseño, fácil de instalar.
Permite la conectividad en red del lavavajillas y transmite los datos a la nube.
Es compatible con todos los modelos de las gamas **SteelTech, IsyTech** y **ProTech.**

	Código	€
Eurotec Gateway	81066	**290,00**

Soluciones versátiles

bottlemasterpro

Solución especial para la limpieza de botellas
El sistema BottleMasterPro ha sido desarrollado para una limpieza higiénica y eficiente de botellas. La cesta patentada para 8 botellas, con inyectores integrados de lavado y aclarado, se monta directamente sobre el soporte del brazo de lavado inferior, sustituyendo al brazo convencional.

Las gamas IsyTech, ProTech, TopTech Plus y UltraTech incorporan programas específicos de lavado de botellas, especialmente calibrados para optimizar el proceso de limpieza y garantizar una higiene constante y de alto nivel.

watermaster

Lavavasos con sistema de ósmosis inversa integrado
Los nuevos lavavasos con sistema de ósmosis inversa integrado permiten controlar fácilmente los parámetros de funcionamiento directamente desde la interfaz del dispositivo. Esto simplifica enormemente el uso, y ambos sistemas pueden gestionarse de forma centralizada y cómoda.
Además, el cartucho de prefiltro integrado permite un importante ahorro de espacio.

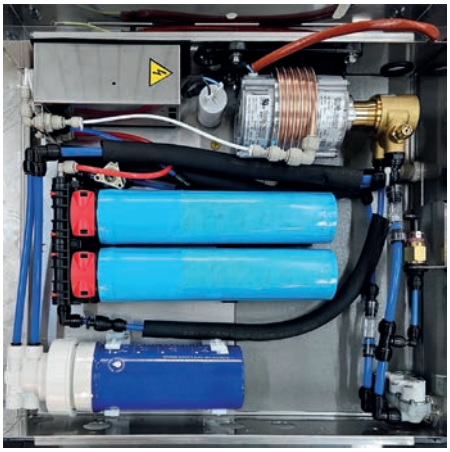

bistropro

Función de doble cesta para máxima eficiencia
La tecnología BistroPro ha sido diseñada específicamente para optimizar y agilizar el lavado de tazas y platos durante el turno de la mañana.
Dos cestas de alambre deslizantes sobre guías dedicadas y un programa de lavado a medida garantizan un uso eficiente.

Para una máxima flexibilidad, la cesta superior puede retirarse fácilmente, permitiendo utilizar el lavavajillas con normalidad en los turnos siguientes.
¡La solución perfecta para una rutina de bistró fluida y eficiente!

para el distribuidor

Amplio portafolio de productos
- Seis gamas completas de lavavajillas, diseñadas para cubrir las necesidades de cualquier aplicación Ho.Re.Ca. y segmento de mercado.

Instalación y puesta en marcha más fáciles y rápidas
- Preparados para conversión monofásica/trifásica
- Gateway integrado en la interfaz de usuario
- Configuración inicial con programas preestablecidos

Fácil mantenimiento
- Bomba de desagüe accesible desde el tanque
- Todos los parámetros son ajustables
- Lógica de acceso y teclas de servicio sin cambios

Diagnóstico y soporte técnico simplificados (Supervisión de datos)
- Comprobación visual del estado con interfaz Polnt
- Monitorización continua
- Registro de datos

Servicio y asistencia posventa (Servicios remotos)
- Control remoto vía Eurotec APP
- Asistencia técnica a distancia
- Actualizaciones de software remotas

Gestión de repuestos simplificada y rentable (Ahorro en repuestos)
- Menor necesidad de repuestos
- Menos códigos que almacenar y gestionar

Nuevas herramientas de soporte
- Librerías CAD completas
- Video tutoriales técnicos
- Diversos configuradores
- Eurotec D.A.S. – Digital After-Sales Service

para los usuarios

Productividad y flexibilidad (Soluciones)
- Duración del programa certificada EN 63136 reducida en un **45%**
- Cámaras de lavado más amplias
- Programas dedicados para todo tipo de vajilla
- Sistema **BottleMasterPro** para botellas reutilizables
- Programas optimizados conforme a EN 63136
- Nuevas cestas planas para hasta 18 platos

Higiene certificada (Higiene)
- Equipos conformes con la norma EN 17735:2022
- Programas de termodesinfección (EN 15883), prueba a 71 °C (NSF 160 °F), sanificación de máquina
- Temperaturas óptimas de lavado y aclarado garantizadas por **ThermoStop** en tanque y calderín
- Indicador de estado higiénico **"punto verde"**

Rendimiento y resultados de lavado
- Sistema de tratamiento de agua por **ósmosis inversa**
- Programas básicos, especiales y de utilidad
- Función de vaciado rápido y renovación automática del agua

Fácil e intuitivo (Fácil de usar)
- Interfaces rediseñadas, intuitivas y con control por voz
- Visualización del estado de la máquina**(PoInt)**
- Configuraciones de programa predefinidas **(Configuration)**
- Sistema predictivo **ProMetheus**
- Controles ubicados sobre la capota
- Función de bloqueo de pantalla táctil

Confort y seguridad para el usuario (Cuidado del puesto de trabajo)
- Emisión reducida de vapor y ruido
- Puerta contrapesada **(ProBalance)**
- Elevación suave de la capota**(ProGlide)**
- Aislamiento térmico y acústico
- Sistema de elevación automática de capota **(ProLift)**

Consumo reducido y menores costes operativos (Ahorro)
- Menor consumo de agua, energía y detergente
- Sistema de aclarado adaptativo **(Proportional4)**
- Ahorro energético en modo standby
- Sistema de recuperación de energía del vapor **(NRGSteam)**
- Sistema de lavado **DuoFlow**
- Recuperación de calor del agua residual **(Ecodrain)**

Fácil limpieza y mantenimiento
- Sistema de triple filtrado **ProDrain4**
- Cámaras de lavado sin puntos de acumulación de suciedad
- Filtro de superficie del tanque
- Programas dedicados de autolimpieza y limpieza profunda
- Brazos de lavado inspeccionables **(Inspect)**
- Bomba de desagüe accesible directamente desde el tanque **(Access)**

Conectividad y control total (Total Control)
- Wi-Fi y Bluetooth integrados con interfaz
- Eurotec App para control de funciones, telemetría, alarmas y consumo
- Gateway externo opcional para otras interfaces
- Preparado para Industria 4.0
- Compatible con los objetivos de **Transición 5.0**

Guía de selección de gamas

Lavavasos y lavavajillas

Gama	Interfaz de control ubicada en la capota (modelo de capota)	Tipo de interfaz	ProSoft Inicio del ciclo	Conectividad Wi-Fi integrada	Construcción lateral (modelo bajo mostrador)	Construcción de la capota	Tanque / Filtro de tanque	Calderín atmosférico con bomba de aclarado	Cesta 50x60 cm
steel tech		Mec4	No	Kit	* Doble pared parcial	-	Moldeado / ProComposit	No	No
isy tech		ProTouch	No	Kit	* Doble pared parcial	-	Moldeado / ProComposit	Sí	No
pro tech		ProTouch	Sí	Kit	Doble pared	-	Moldeado / ProComposit	Sí	No
top tech plus	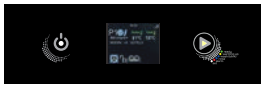	TopTouch	Sí	Integrado	Doble pared	-	Moldeado / Inox	Sí	No
ultra tech	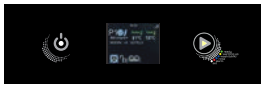	TopTouch	Sí	Integrado	Construc-ción de doble pared aislada	-	Moldeado / Inox	Sí	No

* SteelTech-IsyTech 45 **Pared simple**

Lavavajillas de capota

steel tech		Mec4	No	Kit	-	Pared simple	Moldeado / ProComposit	No	No
isy tech		ProTouch	No	Kit	-	Pared simple	Moldeado / ProComposit	Sí	No
pro tech		ProTouch	Sí	Kit	-	Doble pared	Moldeado / ProComposit	Sí	No
top tech plus		TopTouch	Sí	Integrado	-	Doble pared	Moldeado / Inox	Sí	Sí
ultra tech		TopTouch	Sí	Integrado	-	Construc-ción de doble pared aislada	Moldeado / Inox	Sí	Sí

Terminología de las gamas

Modelo Versión

48 - X13D

4 ← **Serie 4**

Serie	
1	Serie 1
2	Serie 2
3	Serie 3
4	Serie 4

8 ← **Lavavajillas de capota 50x50**

Tipo de producto	
1	Lavavajillas de arrastre
2	Lavautensilios
3	Lavavasos 35×35
4	Lavavasos 40×40
5	Lavavasos 45×45 / 50×50
6	Lavavajillas 50×50
8	Lavavajillas de capota 50×50
9	Lavavajillas de capota 50×60

X1 ← **ProTech**

Gama	
0	SteelTech
1	IsyTech
X1	ProTech
3	TopTechPlus
4	UltraTech

3 ← **Calderín atmosférico + desagüe parcial**

Configuración	
0	Calderín presurizado + desagüe por gravedad / rebose
1	Calderín presurizado + desagüe parcial
2	Calderín atmosférico + desagüe por gravedad / rebose
3	Calderín atmosférico + desagüe parcial

D ← **Dosificador de detergente**

Accesorios	
D	Dosificador de detergente
B	Doble cesta
W	Ósmosis inversa integrada
NRG	Unidad de recuperación de calor / Condensador

steeltech

SteelTech es la puerta de **entrada perfecta** al mundo del lavado profesional: ofrece un rendimiento sólido, una construcción robusta y una facilidad de uso absoluta.
Diseñada para garantizar fiabilidad diaria y manejo sencillo, SteelTech está hecha para responder a las necesidades esenciales de las cocinas con gran actividad—con máxima practicidad y mínima complejidad.

SteelTech 43	Lavavasos con cesta de 35 × 35 cm	p.	24
SteelTech 44	Lavavasos con cesta de 39 × 39 cm	"	26
SteelTech 45	Lavavasos/Lavavajillas con cesta de 45 × 45 cm	"	28
SteelTech 46 - 46M	Lavavajillas bajo mostrador con cesta de 50 × 50 cm	"	30
SteelTech 48	Lavavajillas de capota con cesta de 50 × 50 cm	"	32

Los datos proporcionados en esta documentación, en particular los relativos al consumo, se refieren a un funcionamiento de la máquina en condiciones ideales y pueden variar según las condiciones reales de instalación y uso. DATOS TÉCNICOS – no vinculantes.

Nueva interfaz Mec4

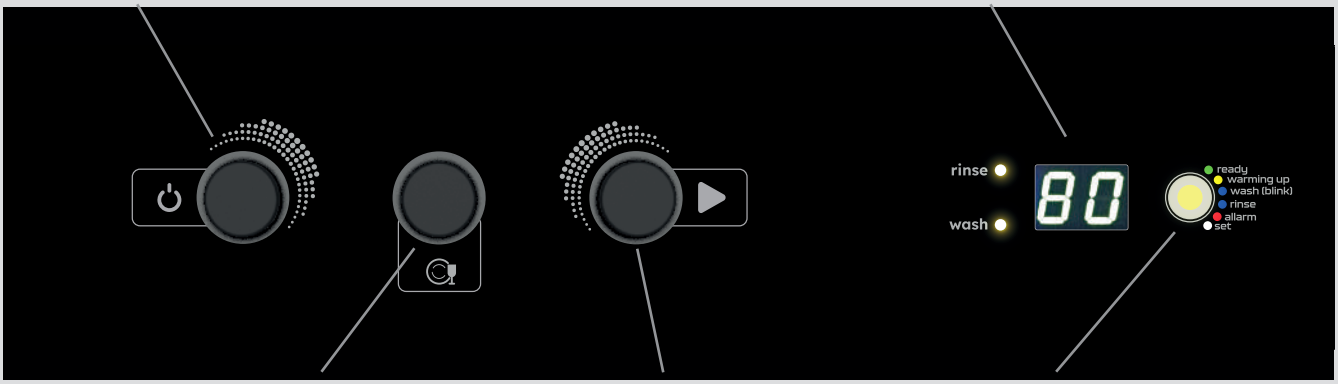

SENCILLO – FIABLE – ROBUSTO

6 programas seleccionables:
Alta flexibilidad

Pantalla LED:
Visualización de temperatura; nuevos bloques LED, más grandes y con segmentos en blanco

3 pulsadores mecánicos:
Robustos y fiables

LED RGB:
Para funcionalidad **PoInt**

Wi-Fi externo opcional:
Gestión remota del lavavajillas, soporte técnico remoto, análisis estadístico

Extremadamente fácil de usar
gran legibilidad y visualización completa de la información

Tecnologías integradas

DuoFlow
Sistema de bomba probado

HiTech
Brazo de lavado innovador

EnergySaving
Consumo energético optimizado

Inspect
Visibilidad total para una higiene máxima

ProDose
Dosificación precisa

ThermoStop
Temperatura constante de lavado

HotWash
Calor constante

UltraRinse$_3$
Lavado perfecto con mínimo consumo de agua

Access
Mantenimiento simplificado

Multipower
Adaptación flexible de potencia

EvoLution$_3$
Agua limpia para mejores resultados de lavado

ProDrain$_4$
Filtración optimizada

ArchiMedes
Sistema de desagüe por gravedad

SmartClean
Diseño autolimpiante

Características de construcción

Duradero – Fácil de limpiar – Cómodo

Durabilidad

- Construcción general con paneles de pared simple
- Lavavasos mod. 43–44: paneles laterales parcialmente laminados de doble pared
- Lavavasos/Lavavajillas mod. 45: paneles laterales de pared simple
- Lavavajillas bajo mostrador mod. 46: paneles laterales laminados de doble pared
- Lavavajillas de capota mod. 48: capota de pared simple
- Filtro integrado en material compuesto

Facilidad de limpieza

- Fondo de cuba soldado: mod. 43–44–45–46
- Cuba embutida: mod. 48
- Guías para cestas redondeadas y estampadas (mod. 45: soldadas y planas)
- Soporte de cestas apoyado sobre el borde de la cuba (modelo de capota)
- Brazos de lavado y aclarado Easy Fit, totalmente inspeccionables para la limpieza (**inspect**)
- Sistema de triple filtración **pro**drain$_4$

Ergonomía

- Elevación suave de la capota con el sistema **pro**glide

Lavavasos con cesta de 35 × 35 cm

steel tech 43

Escanee para conocer
las tecnologías de la gama

smartclean Construcción

El lavavasos cuenta con una estructura de doble pared con paneles laterales laminados. La cuba incorpora un fondo soldado y un filtro de superficie en material compuesto. Las guías de cestas son estampadas y redondeadas.

Gracias a este enfoque constructivo, la cámara de lavado no presenta puntos de acumulación de suciedad. Combinado con el fácil acceso a los canales de lavado y aclarado mediante el sistema **InSpect,** la limpieza es rápida y sin esfuerzo.

Interfaz de usuario Mec4

Equipada con tres robustos pulsadores mecánicos para gestionar el lavavajillas (encendido/apagado, inicio/parada de ciclo y selección de programa) y una pantalla LED que muestra la temperatura del agua de lavado y aclarado, esta interfaz facilita las tareas diarias gracias a su facilidad de uso.
Es compatible con Wi-Fi mediante un kit específico. Se pueden configurar hasta 5 programas de lavado. Gracias a **PoInt**, un indicador visible por colores, el estado de la máquina está siempre bajo control.

SMART: soluciones innovadoras que simplifican el trabajo
SUSTAINABILITY: menor consumo, ahorro de costes y respeto por el planeta
VERSATILITY: una solución para cada necesidad
WORK STATION CARE: confort y seguridad

Precios

Mod.	Versiones	Código		€
43 - 00		919453	4300	1.510,00
43 - 01 D	Desagüe parcial con bomba y dosificador peristáltico de detergente	919456	4301D	1.815,00

Diagrama de instalación

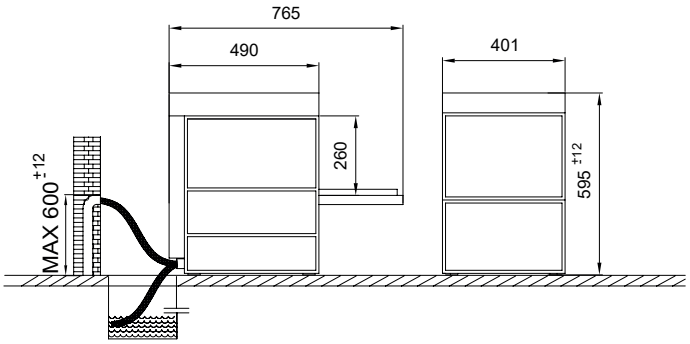

43 01 Altura máxima de desagüe: 600 mm

Altura máx.

	cm	35x35
	cm	24

Especificaciones de embalaje

Peso bruto	Kg	30
Dim. (An×Pr×Al)	cm	47x59x75
Volumen cúbico	m^3	0,21

TECNOLOGÍAS Y EQUIPAMIENTO
Lavado
Sistema de resistencias **HotWash**
Aclarado
Control de temperatura de aclarado con **ThermoStop**
Desagüe
Sistema de desagüe **Evolution$_3$** (versión 01D)
Sistema de desagüe **Archimedes** (versión 00)
Otros
Economizador de energía **Energy Saving**
Brazos de lavado de conexión rápida **Hitech** - inspeccionables para limpieza **Inspect**
Dosificador de abrillantador y detergente **ProDose***

* No incluido en la versión 00

DATOS TÉCNICOS		
Productividad teórica máxima*	cestas/h	48
Consumo de agua por ciclo **	l	1,5
Dimensiones (An × Pr × Al)	cm	40,1x49x59,5
Capacidad de la cuba	l	7
Capacidad del calderín	l	2,6
Resistencia de calentamiento de la cuba	W	1.400
Resistencia de calentamiento del calderín	W	3.000
Potencia de la bomba de lavado	W	150
Potencia de la bomba de desagüe	W	40
Consumo total de potencia	W	3.200
Conexión eléctrica – Fases	V	230V 1N 50Hz
Protección mediante fusible	A	16
Presión de entrada de agua (mín.–máx.)	bar	2,0 - 4,0
Temperatura de entrada de agua (mín.–máx.)	°C	50 - 60

* Calculado sobre el programa estándar de 75"

** Calculado sobre el programa PR2

ALIMENTACIÓN ESTÁNDAR		
Conexión eléctrica – Fases	V	230V 1N 50Hz
Consumo total de potencia	W	3.200
Protección mediante fusible	A	16

PROGRAMAS	
2 programas para vasos	2 programas de uso general
1 programa para tazas	

Escanee para más información sobre los programas

Opcional

Tipo		Código	€
	Kit de bomba de desagüe	999354	**210,00**
	Kit dosificador de detergente	999347	**255,00**

Cestas estándar

		Código	n.
	Cesta vasos	780138	2
	Inserto para cubiertos	780139	1

Lavavasos con cesta de 39 × 39 cm

steel tech 44

Escanee para conocer
las tecnologías de la gama

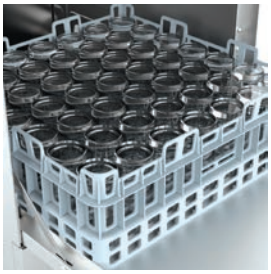

smartclean Construcción

El lavavasos cuenta con una estructura de doble pared con paneles laterales laminados. La cuba incorpora un fondo soldado y un filtro de superficie en material compuesto. Las guías de cestas son estampadas y redondeadas.

Gracias a este enfoque constructivo, la cámara de lavado no presenta puntos de acumulación de suciedad. Combinado con el fácil acceso a los canales de lavado y aclarado mediante el sistema **InSpect,** la limpieza es rápida y sin esfuerzo.

Interfaz de usuario Mec4

Equipada con tres robustos pulsadores mecánicos para gestionar el lavavajillas (encendido/apagado, inicio/parada de ciclo y selección de programa) y una pantalla LED que muestra la temperatura del agua de lavado y aclarado, esta interfaz facilita las tareas diarias gracias a su facilidad de uso.
Es compatible con Wi-Fi mediante un kit específico. Se pueden configurar hasta 5 programas de lavado. Gracias a **PoInt**, un indicador visible por colores, el estado de la máquina está siempre bajo control.

SMART: soluciones innovadoras que simplifican el trabajo
SUSTAINABILITY: menor consumo, ahorro de costes y respeto por el planeta
VERSATILITY: una solución para cada necesidad
WORK STATION CARE: confort y seguridad

Precios

Mod.	Versiones	Código		€
44 - 00		919459	4400	1.820,00
44 - 01 D	Desagüe parcial con bomba y dosificador peristáltico de detergente	919462	4401D	2.180,00

Diagrama de instalación

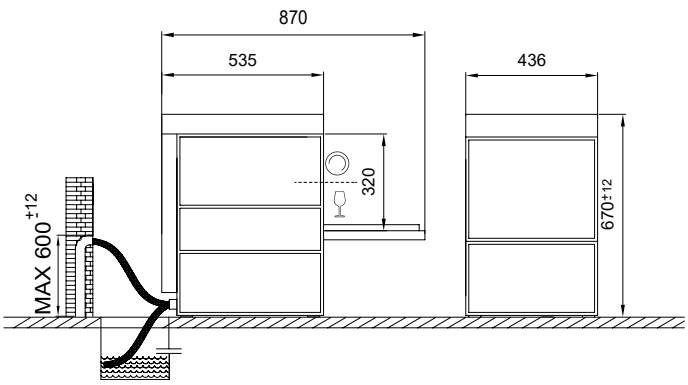

44 01 Altura máxima de desagüe: 600 mm

Altura máx.

	cm	39x39
	cm	30
	cm	30

Especificaciones de embalaje

Peso bruto	Kg	34
Dim. (An×Pr×Al)	cm	52x63x83
Volumen cúbico	m^3	0,27

TECNOLOGÍAS Y EQUIPAMIENTO
Lavado
Bomba de lavado **DuoFlow**
Sistema de resistencias **HotWash**
Aclarado
Control de temperatura de aclarado con **ThermoStop**
Desagüe
Sistema de desagüe **Evolution$_3$** (versión 01D)
Sistema de desagüe **Archimedes** (versión 00)
Otros
Economizador de energía **Energy Saving**
Brazos de lavado de conexión rápida **Hitech** - inspeccionables para limpieza **Inspect**
Dosificador de abrillantador y detergente **ProDose***

* No incluido en la versión 00

DATOS TÉCNICOS		
Productividad teórica máxima*	cestas/h	48
Consumo de agua por ciclo **	l	1,5
Dimensiones (An × Pr × Al)	cm	43,6x53,5x67
Capacidad de la cuba	l	8
Capacidad del calderín	l	2,6
Resistencia de calentamiento de la cuba	W	1.400
Resistencia de calentamiento del calderín	W	3.000
Potencia de la bomba de lavado	W	200
Potencia de la bomba de desagüe	W	40
Consumo total de potencia	W	3.200
Conexión eléctrica – Fases	V	230V 1N 50Hz
Protección mediante fusible	A	16
Presión de entrada de agua (mín.–máx.)	bar	2,0- 4,0
Temperatura de entrada de agua (mín.–máx.)	°C	50-60

* Calculado sobre el programa estándar de 75"

** Calculado sobre el programa PR2

ALIMENTACIÓN ESTÁNDAR		
Conexión eléctrica – Fases	V	230V 1N 50Hz
Consumo total de potencia	W	3.200
Protección mediante fusible	A	16

PROGRAMAS	
1 programa para platos	2 programas de uso general
2 programas para vasos	1 programa para tazas

Escanee para más información sobre los programas

Opcional

Tipo		Código	€
	Kit de bomba de desagüe	999354	**210,00**
	Kit dosificador de detergente	999347	**255,00**
	Kit de doble cesta cuadrada Incluye:1 rejilla (901059), 2 cestas cuadradas para vasos (983055), 1 inserto (712020), 1 inserto (780140)	901054	**210,00**

Cestas estándar

		Código	n.
	Cesta vasos	780133	2
	Inserto para cubiertos	780139	1
	Inserto para platos pequeños	712020	1

Lavavasos / Lavavajillas con cesta de 45 × 45 cm

steel tech 45

Escanee para conocer
las tecnologías de la gama

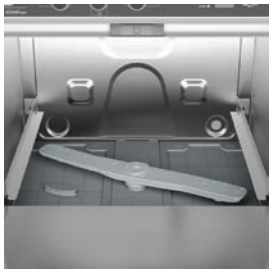

smartclean Construcción

El lavavasos/lavavajillas cuenta con una estructura de pared simple. La cuba incorpora un fondo soldado y está equipada con un filtro de superficie en material compuesto. Las guías de cestas son planas y están soldadas.

Gracias a esta filosofía constructiva, la cámara de lavado no presenta puntos de acumulación de suciedad. Combinado con el fácil acceso a los canales de lavado y aclarado mediante el sistema **InSpect,** la limpieza se realiza de forma rápida y sin esfuerzo.

Interfaz de usuario Mec4

Equipada con tres robustos pulsadores mecánicos para gestionar el lavavajillas (encendido/apagado, inicio/parada de ciclo y selección de programa) y una pantalla LED que muestra la temperatura del agua de lavado y aclarado, esta interfaz facilita las tareas diarias gracias a su facilidad de uso.
Es compatible con Wi-Fi mediante un kit específico. Se pueden configurar hasta 4 programas de lavado. Gracias a **PoInt**, un indicador visible por colores, el estado de la máquina está siempre bajo control.

SMART: soluciones innovadoras que simplifican el trabajo
SUSTAINABILITY: menor consumo, ahorro de costes y respeto por el planeta
VERSATILITY: una solución para cada necesidad
WORK STATION CARE: confort y seguridad

Precios

Mod.	Versiones	Código		€
45 - 00		919482	4500	2.155,00

Diagrama de instalación

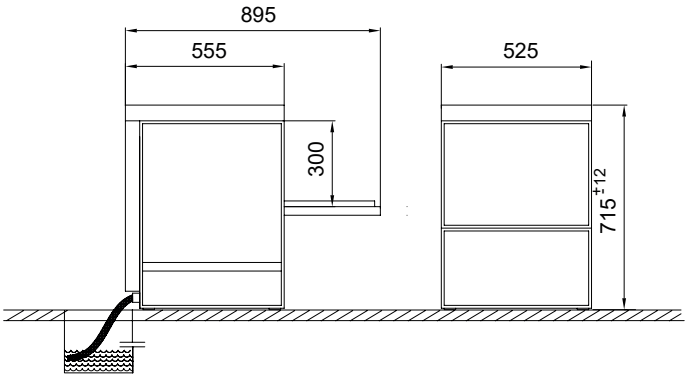

Altura máx.

	cm	45x45
	cm	28
	cm	28

Especificaciones de embalaje

Peso bruto	Kg	49
Dim. (An×Pr×Al)	cm	58X64X87
Volumen cúbico	m^3	0,37

TECNOLOGÍAS Y EQUIPAMIENTO
Lavado
Bomba de lavado **DuoFlow**
Sistema de resistencias **HotWash**
Aclarado
Control de temperatura de aclarado con **ThermoStop**
Desagüe
Sistema de desagüe **Archimedes**
Otros
Economizador de energía **Energy Saving**
Brazos de lavado de conexión rápida **Hitech** - inspeccionables para limpieza **Inspect**

DATOS TÉCNICOS		
Productividad teórica máxima*	cestas/h	48
Consumo de agua por ciclo **	l	1,8
Dimensiones (An × Pr × Al)	cm	52,5x55,5x71,5
Capacidad de la cuba	l	14
Capacidad del calderín	l	2,6
Resistencia de calentamiento de la cuba	W	1.400
Resistencia de calentamiento del calderín	W	3.000
Potencia de la bomba de lavado	W	200
Potencia de la bomba de desagüe	W	40
Consumo total de potencia	W	3.200
Conexión eléctrica – Fases	V	230V 1N 50Hz
Protección mediante fusible	A	16
Presión de entrada de agua (mín.–máx.)	bar	2,0 - 4,0
Temperatura de entrada de agua (mín.–máx.)	°C	50 - 60

* Calculado sobre el programa estándar de 75"

** Calculado sobre el programa PR2

ALIMENTACIÓN ESTÁNDAR		
Conexión eléctrica – Fases	V	230V 1N 50Hz
Consumo total de potencia	W	3.200
Protección mediante fusible	A	16

PROGRAMAS	
1 programa para platos	1 programa para tazas
2 programas para vasos	

Escanee para más información sobre los programas

Opcional

Tipo		Código	€
	Kit de bomba de desagüe	999357	**255,00**
	Kit dosificador de detergente	999347	**255,00**

Cestas estándar

		Código	n.
	Cesta platos	780129	1
	Cesta vasos	780128	1
	Inserto para cubiertos	780139	1

Lavavajillas bajo mostrador con cesta de 50 × 50 cm

steel tech 46 - 46 M

Escanee para conocer
las tecnologías de la gama

smartclean Construcción

El lavavajillas de instalación bajo mostrador cuenta con una estructura de doble pared con paneles laterales laminados. La cuba incorpora un fondo soldado y está equipada con un filtro de superficie en material compuesto. Las guías de cestas son estampadas y redondeadas.
Gracias a este enfoque constructivo, la cámara de lavado no presenta puntos de acumulación de suciedad. Combinado con el fácil acceso a los canales de lavado y aclarado mediante el sistema **InSpect,** la limpieza se realiza de forma rápida y sin esfuerzo.

SMART: soluciones innovadoras que simplifican el trabajo
SUSTAINABILITY: menor consumo, ahorro de costes y respeto por el planeta
VERSATILITY: una solución para cada necesidad
WORK STATION CARE: confort y seguridad

Interfaz de usuario Mec4

Equipada con tres robustos pulsadores mecánicos para gestionar el lavavajillas (encendido/apagado, inicio/parada de ciclo y selección de programa) y una pantalla LED que muestra la temperatura del agua de lavado y aclarado, esta interfaz facilita las tareas diarias gracias a su facilidad de uso.
Es compatible con Wi-Fi mediante un kit específico. Se pueden configurar hasta 6 programas de lavado. Gracias a **PoInt**, un indicador visible por colores, el estado de la máquina está siempre bajo control.

Rendimiento y consumo

Ensayo certificado según IEC 63136:2019*		46-01D
Eficacia de lavado	%	100
Índice de reensuciamiento	piezas/plato	1
Consumo energético	kWh/cesta	0,23
Consumo de agua	L/cesta	1,8
Duración del ciclo	seg	254
Tiempo de preparación de la máquina	seg	2.176
Consumo en espera (standby)	kW	0,24

*Realizado con el programa PR2

Precios

Mod.	Versiones	Código		€
46 - 00		919504	4600	2.480,00
46 - 00 M	Versión monofásica (tensión no convertible)	919501	4600M	2.420,00
46 - 00 MD	Dosificador peristáltico de detergente, versión monofásica (tensión no convertible)	919502	4600MD	2.615,00
46 - 01 MD	Desagüe parcial con bomba y dosificador peristáltico de detergente, versión monofásica (tensión no convertible)	919506	4601MD	2.785,00

Diagrama de instalación

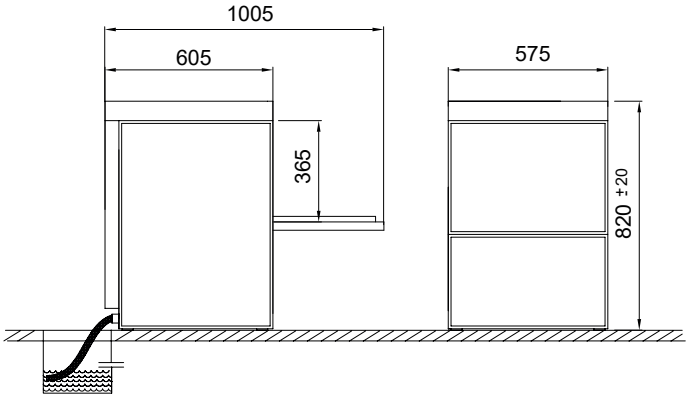

Altura máx.

	cm	50x50
	cm	32,5
	cm	36,5

Especificaciones de embalaje

Peso bruto	Kg	60
Dim. (An×Pr×Al)	cm	67X69X98
Volumen cúbico	m^3	0,45

TECNOLOGÍAS Y EQUIPAMIENTO
Lavado
Bomba de lavado **DuoFlow**
Sistema de resistencias **HotWash**
Aclarado
Control de temperatura de aclarado con **ThermoStop**
Desagüe
Sistema de desagüe **Evolution$_3$** con triple filtración **ProDrain$_4$** (versión 01MD)
Sistema de desagüe **Archimedes** (versiones 00, 00M, 00MD)
Otros
Economizador de energía **Energy Saving**
Brazos de lavado de conexión rápida **Hitech** - inspeccionables para limpieza **Inspect**
Access* la bomba de desagüe es accesible directamente desde la cámara de lavado
Dosificador de abrillantador y detergente **ProDose***

* No incluido en la versiones 00, 00M

ALIMENTACIÓN ESTÁNDAR		
Conexión eléctrica – Fases	V	400V 3N 50Hz
Consumo total de potencia	W	7.500
Protección mediante fusible	A	16
CONFIGURACIÓN MULTIPOWER		
Conexión eléctrica – Fases	V	400V 3N 50Hz
Consumo total de potencia	W	5.500
Protección mediante fusible	A	16
Conexión eléctrica – Fases	V	230V 3 50Hz
Consumo total de potencia	W	5.500
Protección mediante fusible	A	16
Conexión eléctrica – Fases	V	230V 1N 50Hz
Consumo total de potencia	W	3.500
Protección mediante fusible	A	16

DATOS TÉCNICOS		46M	46
Productividad teórica máxima*	cestas/h	48	
Consumo de agua por ciclo **	l	1,8	
Dimensiones (An × Pr × Al)	cm	57,5x60,5x82	
Capacidad de la cuba	l	20	
Capacidad del calderín	l	6	
Resistencia de calentamiento de la cuba	W	2.000	
Resistencia de calentamiento del calderín	W	3.000	5.000
Potencia de la bomba de lavado	W	500	
Potencia de la bomba de desagüe	W	40	
Consumo total de potencia	W	3.500	7.500
Conexión eléctrica – Fases	V	230V 1N 50Hz	400V 3N 50Hz
Protección mediante fusible	A	16	
Presión de entrada de agua (mín.–máx.)	bar	2,0 - 4,0	
Temperatura de entrada de agua (mín.–máx.)	°C	50-60	15-60

* Calculado sobre el programa estándar de 75"

** Calculado sobre el programa PR2

PROGRAMAS	
3 programas para platos	2 programas de uso general
1 programa para vasos	

Escanee para más información sobre los programas

Opcional

Tipo		Código	€
	Kit de bomba de desagüe	999342	**255,00**
	Kit dosificador de detergente	999347	**255,00**
	Zócalo abierto en acero inoxidable cm 57,6x55,6x37,4 (alto)	798005	**350,00**
	Zócalo cerrado en acero inoxidable 57,5 x 56,6 x (38,9 – 45,4 cm de alto)	798006	**415,00**

Cestas estándar

		Código	n.
	Cesta vasos	780148	1
	Cesta platos	780149	1
	Inserto para cubiertos	780139	1

Lavavajillas de capota con cesta de 50 × 50 cm

steel tech 48

Escanee para conocer
las tecnologías de la gama

smartclean Construcción

El lavavajillas de capota cuenta con una estructura de doble pared en la base y una capota de pared simple. La cuba incorpora un fondo soldado y está equipada con un filtro de superficie en material compuesto. El soporte para cestas se apoya directamente en el borde de la cuba.
Gracias a este enfoque constructivo, la cámara de lavado no presenta puntos de acumulación de suciedad. Combinado con el fácil acceso a los canales de lavado y aclarado mediante el sistema **InSpect,** la limpieza se realiza de forma rápida y sin esfuerzo. El mecanismo de elevación ProGlide, suave y fluido, reduce la fatiga del operador. El diseño permite la instalación con mesas en línea o en esquina.

Interfaz de usuario Mec4

Equipada con tres robustos pulsadores mecánicos para gestionar el lavavajillas (encendido/apagado, inicio/parada de ciclo y selección de programa) y una pantalla LED que muestra la temperatura del agua de lavado y aclarado, esta interfaz facilita las tareas diarias gracias a su facilidad de uso.
Es compatible con Wi-Fi mediante un kit específico. Se pueden configurar hasta 6 programas de lavado. Gracias a **PoInt**, un indicador visible por colores, el estado de la máquina está siempre bajo control.

SMART: soluciones innovadoras que simplifican el trabajo
SUSTAINABILITY: menor consumo, ahorro de costes y respeto por el planeta
VERSATILITY: una solución para cada necesidad
WORK STATION CARE: confort y seguridad

Precios

Mod.	Versiones	Código		€
48 - 00		N5200CD0A	4800	4.130,00
48 - 00 D	Dosificador peristáltico de detergente	N5200CD0AD	4800D	4.400,00
48 - 01 D	Desagüe parcial con bomba y dosificador peristáltico de detergente	N5201CD0AD	4801D	4.550,00

Diagrama de instalación

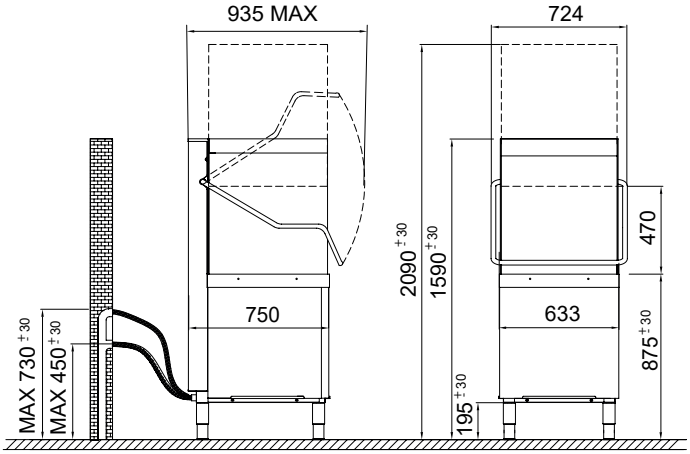

48 01 Altura máxima de desagüe: 730 mm
48 00 Altura máxima de desagüe: 450 mm

Altura máx.

	cm	50x50
	cm	45
	cm	45
	cm	GN1/1 (53x32)

Especificaciones de embalaje

Peso bruto	Kg	95
Dim. (An×Pr×Al)	cm	76x84x160
Volumen cúbico	m³	1

TECNOLOGÍAS Y EQUIPAMIENTO
Lavado
Bomba de lavado **DuoFlow**
Sistema de resistencias **HotWash**
Aclarado
Control de temperatura de aclarado con **ThermoStop**
Desagüe
Sistema de desagüe **Evolution$_3$** con triple filtración **ProDrain$_4$** (versión 01D)
Sistema de desagüe **Archimedes** (versiones 00, 00D)
Otros
Economizador de energía **Energy Saving**
Brazos de lavado de conexión rápida **Hitech** - inspeccionables para limpieza **Inspect**
Access* la bomba de desagüe es accesible directamente desde la cámara de lavado
Elevación suave de la capota con sistema **ProGlide**
Dosificador de abrillantador y detergente **ProDose***

* No incluido en la versiones 00D

DATOS TÉCNICOS		
Productividad teórica máxima*	cestas/h	48
Consumo de agua por ciclo **	l	2,0
Dimensiones (An × Pr × Al)	cm	63,3x75x159
Capacidad de la cuba	l	20
Capacidad del calderín	l	7
Resistencia de calentamiento de la cuba	W	2.000
Resistencia de calentamiento del calderín	W	7.000
Potencia de la bomba de lavado	W	500
Potencia de la bomba de desagüe	W	40
Consumo total de potencia	V	9.500
Conexión eléctrica – Fases	A	400V 3N 50Hz
Protección mediante fusible	bar	16
Presión de entrada de agua (mín.–máx.)	°C	2,0-4,0
Temperatura de entrada de agua (mín.–máx.)	°C	15-60

* Calculado sobre el programa estándar de 75"

** Calculado sobre el programa PR2

ALIMENTACIÓN ESTÁNDAR		
Conexión eléctrica – Fases	V	400V 3N 50Hz
Consumo total de potencia	W	9.500
Protección mediante fusible	A	16
CONFIGURACIÓN MULTIPOWER		
Conexión eléctrica – Fases	V	400V 3N 50Hz
Consumo total de potencia	W	7.500
Protección mediante fusible	A	16

PROGRAMAS	
3 programas para platos	2 programas de uso general
1 programa para vasos	

Escanee para más información sobre los programas

Opcional

Tipo	Código	€
Kit de bomba de desagüe	70810	**255,00**

Cestas estándar

	Código	n.
Cesta vasos	780148	1
Cesta platos	780149	1
Inserto para cubiertos	780139	1

isytech

La gama IsyTech ha sido cuidadosamente optimizada para combinar un rendimiento **excepcional con un manejo intuitivo.** Gracias a decisiones de diseño y tecnología específicas, ofrece una interfaz fácil de usar que lleva la eficiencia y la comodidad a un nuevo nivel.

IsyTech 44	Lavavasos con cesta de 39 × 39 cm	p.	38
IsyTech 46 - 46M	Lavavajillas bajo mostrador con cesta de 50 × 50 cm	"	40
IsyTech 48	Lavavajillas de capota con cesta de 50 × 50 cm	"	42
IsyTech 48	Lavavajillas de capota con cesta de 50 × 50 cm con sistema de recuperación de calor NrgSteam	"	44

Los datos proporcionados en esta documentación, en particular los relativos al consumo, se refieren a un funcionamiento de la máquina en condiciones ideales y pueden variar según las condiciones reales de instalación y uso. DATOS TÉCNICOS – no vinculantes.

Nueva interfaz protouch

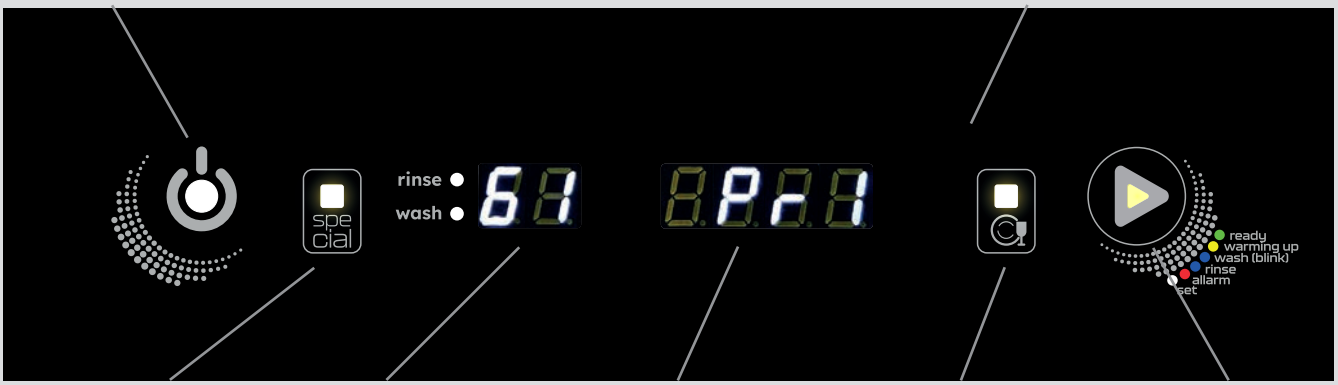

INMEDIATO – SEGURO – FLEXIBLE

10 programas seleccionables
alta flexibilidad

2 pantallas LED
temperatura e interacción; nuevos bloques LED, más grandes y con segmentos blancos

4 teclas táctiles capacitivas
Incluye una tecla RGB para la funcionalidad **PoInt**

Tecla táctil capacitiva de selección
Programa estándar

Tecla táctil capacitiva de selección
Programa especial

Wi-Fi externo opcional
Gestión remota del lavavajillas, asistencia en línea y análisis estadístico

Frontal resistente a los arañazos
Vidrio sintético de 2 mm de grosor

Uso extremadamente sencillo
Información clara y completa con una lectura fácil e intuitiva

Rendimiento y consumo

Ensayo certificado según IEC 63136:2019

Realizado con el programa PR2

		isytech46-11D	isytech48-13D
Eficacia de lavado	%	100	100
Índice de reensuciamiento	piezas/plato	1	0
Consumo energético	kWh/cesta	0,26	0,32
Consumo de agua	L/cesta	2	1,5
Duración del ciclo	seg	275	367
Tiempo de preparación de la máquina	seg	2.199	1.875
Consumo en espera (standby)	kW	0,25	0,24

Tecnologías integradas

DuoFlow
Sistema de bomba probado

EvoLution$_3$
Agua limpia para mejores resultados de lavado

ProDrain$_4$
Filtración optimizada

ArchiMedes
Sistema de desagüe por gravedad

SmartClean
Diseño autolimpiante

ThermoStop
Temperatura constante de lavado

HiTech
Brazo de lavado innovador

EnergySaving
Consumo energético optimizado

Inspect
Visibilidad total para una higiene máxima

ProDose
Dosificación precisa

ProRinse
Presión de agua constante

HotWash
Calor constante

UltraRinse$_3$
Lavado perfecto con mínimo consumo de agua

Access
Mantenimiento simplificado

Multipower
Adaptación flexible de potencia

NRGSteam
Recuperación de calor sostenible

Características de construcción

Duradero – Fácil de limpiar – Cómodo

Durabilidad

- Construcción general con paneles laterales laminados de doble pared
- Lavavajillas de capota con capota de pared simple
- Filtro integrado en material compuesto

Facilidad de limpieza

- Fondo de cuba soldado (lavavasos y lavavajillas bajo mostrador)
- Cuba embutida para lavavajillas de capota
- Soporte de cestas apoyado sobre el borde de la cuba (modelo de capota)
- Brazos de lavado y aclarado Easy Fit, totalmente inspeccionables para la limpieza (**inspect**)
- Sistema de triple filtración **pro**drain$_4$

Ergonomía

- Elevación suave de la capota con el sistema **pro**glide

Lavavasos con cesta de 39 × 39 cm

isy tech 44

Escanee para conocer
las tecnologías de la gama

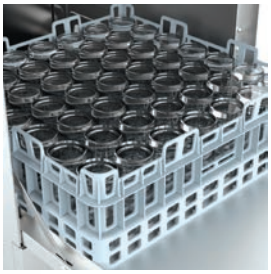

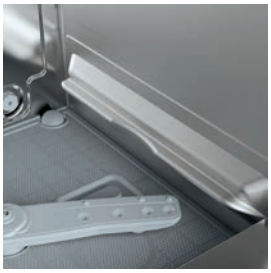

smartclean Construcción

El lavavasos cuenta con una estructura de doble pared con paneles laterales laminados. La cuba incorpora un fondo soldado y está equipada con un filtro de superficie en material compuesto. Las guías de cestas son estampadas y redondeadas.

Gracias a este enfoque constructivo, la cámara de lavado no presenta puntos de acumulación de suciedad. Combinado con el fácil acceso a los canales de lavado y aclarado mediante el sistema **InSpect,** la limpieza se realiza de forma rápida y sin esfuerzo.

Interfaz de usuario protouch

Equipada con dos pantallas LED que muestran la temperatura del agua y el programa seleccionado, y cuatro teclas táctiles capacitivas para encendido, inicio y selección de programas, la interfaz está protegida por un frontal de vidrio sintético serigrafiado de 2 mm resistente a los arañazos. Su diseño intuitivo y fácil de usar facilita las operaciones diarias.
Preparada para conectividad Wi-Fi mediante un kit específico.
Dispone de hasta 8 programas de lavado. Gracias a **PoInt** – un indicador de estado con código de color claramente visible en la tecla de inicio – el estado de la máquina está siempre bajo control.

SMART: soluciones innovadoras que simplifican el trabajo
SUSTAINABILITY: menor consumo, ahorro de costes y respeto por el planeta
VERSATILITY: una solución para cada necesidad
WORK STATION CARE: confort y seguridad

Precios

Mod.	Versiones	Código		€
44 - 10 D	Dosificador peristáltico de detergente	919463	4410D	2.070,00
44 - 11 D	Desagüe parcial con bomba y dosificador peristáltico de detergente	919465	4411D	2.300,00
44 - 13 D	Desagüe parcial con bomba, caldera atmosférica con bomba de aclarado y dosificador peristáltico de detergente	919466	4413D	2.600,00

Diagrama de instalación

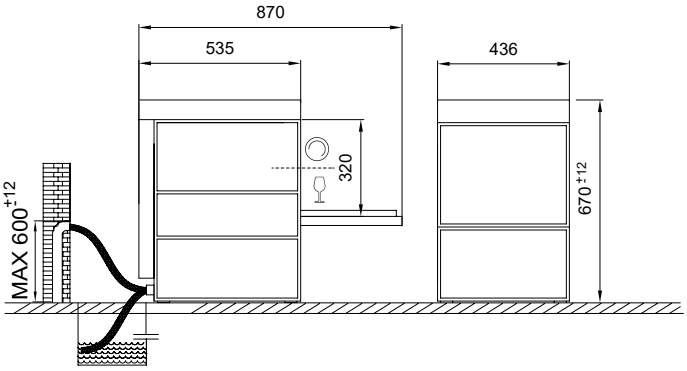

44 11- 13 Altura máxima de desagüe: 600 mm

Altura máx.

	cm	39x39
	cm	30
	cm	30

Especificaciones de embalaje

Peso bruto	Kg	34
Dim. (An×Pr×Al)	cm	52x63x83
Volumen cúbico	m^3	0,27

TECNOLOGÍAS Y EQUIPAMIENTO
Lavado
Bomba de lavado **DuoFlow**
Quickready* sistema de calentamiento rápido de la cuba
Sistema de resistencias **HotWash**
Aclarado
ProRinse* sistema de aclarado
Control de temperatura de aclarado con **ThermoStop**
Desagüe
Sistema de desagüe **Evolution$_3$** con triple filtración **ProDrain$_4$** (versiones 11D, 13D)
Sistema de desagüe **Archimedes** (versión 10D)
Otros
Economizador de energía **Energy Saving**
Brazos de lavado de conexión rápida **Hitech** - inspeccionables para limpieza **Inspect**
Dosificador de abrillantador y detergente **ProDose**

* No incluido en la versiones 10D, 11D

DATOS TÉCNICOS		10-11	13
Productividad teórica máxima*	cestas/h	48	
Consumo de agua por ciclo **	l	1,5	
Dimensiones (An × Pr × Al)	cm	43,6x53,5x67	
Capacidad de la cuba	l	8	
Capacidad del calderín	l	2,6	
Resistencia de calentamiento de la cuba	W	1.400	
Resistencia de calentamiento del calderín	W	3.000	
Potencia de la bomba de lavado	W	200	
Potencia de la bomba de refuerzo de aclarado	W	-	200
Potencia de la bomba de desagüe	W	40	
Consumo total de potencia	V	3.200	
Conexión eléctrica – Fases	A	230V 1N 50Hz	
Protección mediante fusible	bar	16	
Presión de entrada de agua (mín.–máx.)	°C	2,0 - 4,0	0,5-6,0
Temperatura de entrada de agua (mín.–máx.)	°C	50-60	

* Calculado sobre el programa estándar de 75"

** Calculado sobre el programa PR2

ALIMENTACIÓN ESTÁNDAR		
Conexión eléctrica – Fases	V	230V 1N 50Hz
Consumo total de potencia	W	3.200
Protección mediante fusible	A	16

PROGRAMAS	
1 programa para platos	1 programa para tazas
3 programas para vasos	3 programas de uso general

Escanee para más información sobre los programas

Opcional

Tipo		Código	€
	Kit de bomba de desagüe	999354	**210,00**

Cestas estándar

		Código	n.
	Cesta vasos	780133	2
	Inserto para cubiertos	780139	1
	Inserto para platos pequeños	712020	1

Lavavajillas bajo mostrador con cesta de 50 × 50 cm

isy tech 46 - 46M

Escanee para conocer
las tecnologías de la gama

smartclean Construcción

El lavavajillas de instalación bajo mostrador cuenta con una estructura de doble pared con paneles laterales laminados. La cuba incorpora un fondo soldado y está equipada con un filtro de superficie en material compuesto. Las guías de cestas son estampadas y redondeadas.

Gracias a este enfoque constructivo, la cámara de lavado no presenta puntos de acumulación de suciedad. Combinado con el fácil acceso a los canales de lavado y aclarado mediante el sistema **InSpect,** la limpieza se realiza de forma rápida y sin esfuerzo.

SMART: soluciones innovadoras que simplifican el trabajo
SUSTAINABILITY: menor consumo, ahorro de costes y respeto por el planeta
VERSATILITY: una solución para cada necesidad
WORK STATION CARE: confort y seguridad

Interfaz de usuario protouch

Equipada con dos pantallas LED que muestran la temperatura del agua y el programa seleccionado, y cuatro teclas táctiles capacitivas para encendido, inicio y selección de programas, la interfaz está protegida por un frontal de vidrio sintético serigrafiado de 2 mm resistente a los arañazos. Su diseño intuitivo y fácil de usar facilita las operaciones diarias. Preparada para conectividad Wi-Fi mediante un kit específico.
Dispone de hasta 10 programas de lavado. Gracias a **PoInt** – un indicador de estado con código de color claramente visible en la tecla de inicio – el estado de la máquina está siempre bajo control. En el conjunto de programas se incluyen 2 programas dedicados al lavado de botellas utilizando el **Cesta Bottlemaster** (no disponible en las versiones 10D, 11D, 11MD).

Rendimiento y consumo

Ensayo certificado según IEC 63136:2019*		46-11D
Eficacia de lavado	%	100
Índice de reensuciamiento	piezas/plato	1
Consumo energético	kWh/cesta	0,26
Consumo de agua	L/cesta	2
Duración del ciclo	seg	275
Tiempo de preparación de la máquina	seg	2.199
Consumo en espera (standby)	kW	0,25

*Realizado con el programa PR2

Precios

Mod.	Versiones	Código		€
46 - 10 D	Dosificador peristáltico de detergente	919509	4610D	2.730,00
46 - 11 D	Desagüe parcial con bomba y dosificador peristáltico de detergente	919510	4611D	3.025,00
46 - 11 MD	Desagüe parcial con bomba y dosificador peristáltico de detergente, versión monofásica (tensión no convertible)	919508	4611MD	3.025,00
46 - 13 D	Desagüe parcial con bomba, caldera atmosférica con bomba de aclarado y dosificador peristáltico de detergente	919512	4613D	3.300,00

Diagrama de instalación

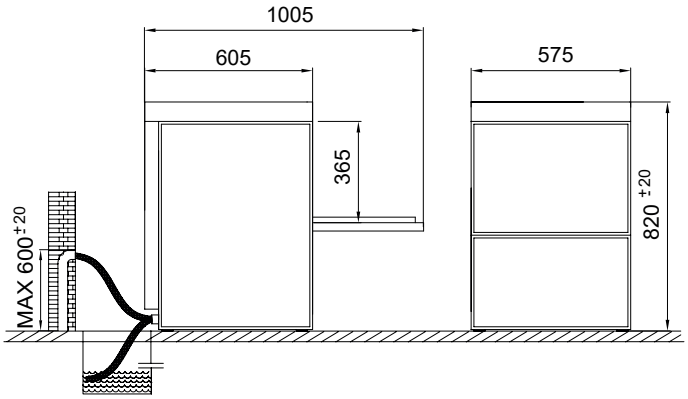

Altura máx.

	cm	50x50
	cm	32,5
	cm	36,5

Especificaciones de embalaje

Peso bruto	Kg	61
Dim. (An×Pr×Al)	cm	67X69X98
Volumen cúbico	m³	0,45

TECNOLOGÍAS Y EQUIPAMIENTO
Lavado
Bomba de lavado **DuoFlow**
Quickready* sistema de calentamiento rápido de la cuba
Sistema de resistencias **HotWash**
Aclarado
ProRinse* sistema de aclarado
Control de temperatura de aclarado con **ThermoStop**
Desagüe
Sistema de desagüe **Evolution$_3$** con triple filtración **ProDrain$_4$** (versiones 11D,11MD,13D)
Sistema de desagüe **Archimedes** (versión 10D)
Otros
Economizador de energía **Energy Saving**
Brazos de lavado de conexión rápida **Hitech** - inspeccionables para limpieza **Inspect**
Access** la bomba de desagüe es accesible directamente desde la cámara de lavado
Dosificador de abrillantador y detergente **ProDose**

* No incluido en la versiones 10D, 11D, 11MD; ** Not included with version 10D

ALIMENTACIÓN ESTÁNDAR		
Conexión eléctrica – Fases	V	400V 3N 50Hz
Consumo total de potencia	W	7.500
Protección mediante fusible	A	16
CONFIGURACIÓN MULTIPOWER		
Conexión eléctrica – Fases	V	400V 3N 50Hz
Consumo total de potencia	W	5.500
Protección mediante fusible	A	16
Conexión eléctrica – Fases	V	230V 3N 50Hz
Consumo total de potencia	W	5.500
Protección mediante fusible	A	16
Conexión eléctrica – Fases	V	230V 1N 50Hz
Consumo total de potencia	W	3.500
Protección mediante fusible	A	16

DATOS TÉCNICOS		11M	10-11	13
Productividad teórica máxima*	cestas/h	48		
Consumo de agua por ciclo **	l	2		1,5
Dimensiones (An × Pr × Al)	cm	57,5x60,5x82		
Capacidad de la cuba	l	20		
Capacidad del calderín	l	6		
Resistencia de calentamiento de la cuba	W	2.000		
Resistencia de calentamiento del calderín	W	3.000		5.000
Potencia de la bomba de lavado	W	500		
Potencia de la bomba de refuerzo de aclarado	W	-		200
Potencia de la bomba de desagüe	W	40		
Consumo total de potencia	W	3.500		7.500
Conexión eléctrica – Fases	V	230V 1N 50Hz	400V 3N 50Hz	
Protección mediante fusible	A	16		
Presión de entrada de agua (mín.–máx.)	bar	2,0 - 4,0		0,5 - 6,0
Temperatura de entrada de agua (mín.–máx.)	°C	50-60		15-60

* Calculado sobre el programa estándar de 75"

** Calculado sobre el programa PR2

PROGRAMAS	
3 programas para platos	1 programa para tazas
1 programa para vasos	3 programas de uso general
2 programas para botellas	

Escanee para más información sobre los programas

Opcional

Tipo		Código	€
	Cesta Bottlemaster	78580	**250,00**
	Kit de bomba de desagüe	999342	**255,00**
	Zócalo abierto en acero inoxidable cm 57,6x55,6x37,4 (alto)	798005	**350,00**
	Zócalo cerrado en acero inoxidable 57,5 x 56,6 x (38,9 – 45,4 cm de alto)	798006	**415,00**

Cestas estándar

		Código	n.
	Cesta vasos	780148	1
	Cesta platos	780149	1
	Inserto para cubiertos	780139	1

Lavavajillas de capota con cesta de 50 × 50 cm

isy tech 48

Escanee para conocer
las tecnologías de la gama

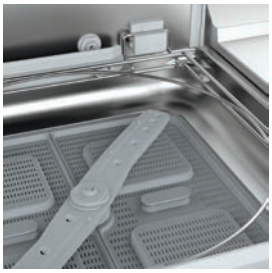

smartclean Construcción

El lavavajillas de capota cuenta con una estructura de doble pared en la base y una capota de pared simple. La cuba incorpora un fondo soldado y está equipada con un filtro de superficie en material compuesto. El soporte para cestas se apoya directamente en el borde de la cuba.

Gracias a este enfoque constructivo, la cámara de lavado no presenta puntos de acumulación de suciedad. Combinado con el fácil acceso a los canales de lavado y aclarado mediante el sistema **InSpect,** la limpieza se realiza de forma rápida y sin esfuerzo. El mecanismo de elevación ProGlide, suave y fluido, reduce la fatiga del operador. Diseñado para su instalación con mesas en línea o en esquina.

SMART: soluciones innovadoras que simplifican el trabajo
SUSTAINABILITY: menor consumo, ahorro de costes y respeto por el planeta
VERSATILITY: una solución para cada necesidad
WORK STATION CARE: confort y seguridad

Interfaz de usuario protouch

Equipada con dos pantallas LED que muestran la temperatura del agua y el programa seleccionado, y cuatro teclas táctiles capacitivas para encendido, inicio y selección de programas, la interfaz está protegida por un frontal de vidrio sintético serigrafiado de 2 mm resistente a los arañazos. Su diseño intuitivo y fácil de usar facilita las operaciones diarias. Preparada para conectividad Wi-Fi mediante un kit específico.
Dispone de hasta 10 programas de lavado. Gracias a **PoInt** – un indicador de estado con código de color claramente visible en la tecla de inicio – el estado de la máquina está siempre bajo control. En el conjunto de programas se incluyen 2 programas dedicados al lavado de botellas utilizando el **Cesta Bottlemaster** (no disponible en las versiones 10D, 11D).

Rendimiento y consumo

Ensayo certificado según IEC 63136:2019*		48-13D
Eficacia de lavado	%	100
Índice de reensuciamiento	piezas/plato	0
Consumo energético	kWh/cesta	0,32
Consumo de agua	L/cesta	1,5
Duración del ciclo	seg	367
Tiempo de preparación de la máquina	seg	1.875
Consumo en espera (standby)	kW	0,24

*Realizado con el programa PR2

Precios

Mod.	Versiones	Código		€
48 - 10 D	Dosificador peristáltico de detergente	N5210CD0AD	4810D	4.850,00
48 - 11 D	Desagüe parcial con bomba y dosificador peristáltico de detergente	N5211CD0AD	4811D	5.025,00
48 - 13 D	Desagüe parcial con bomba, caldera atmosférica con bomba de aclarado y dosificador peristáltico de detergente	N5213CD0AD	4813D	5.300,00

Diagrama de instalación

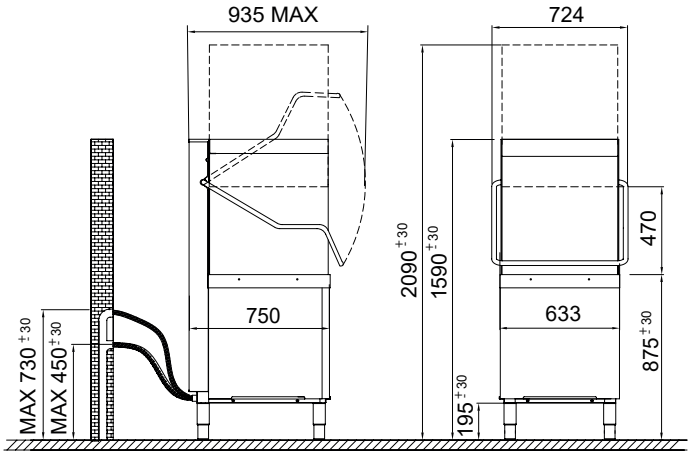

48 11-13 Altura máxima de desagüe: 730 mm
48 10 Altura máxima de desagüe: 450 mm

Altura máx.

	cm	50x50
	cm	45
	cm	45
	cm	GN1/1 (53x32)

Especificaciones de embalaje

Peso bruto	Kg	99
Dim. (An×Pr×Al)	cm	76x84x160
Volumen cúbico	m³	0,98

TECNOLOGÍAS Y EQUIPAMIENTO
Lavado
Bomba de lavado **DuoFlow**
Quickready* sistema de calentamiento rápido de la cuba
Sistema de resistencias **HotWash**
Aclarado
ProRinse* sistema de aclarado
Control de temperatura de aclarado con **ThermoStop**
Desagüe
Sistema de desagüe **Evolution$_3$** con triple filtración **ProDrain$_4$** (versiones 11D,13D)
Sistema de desagüe **Archimedes** (versión 10D)
Otros
Economizador de energía **Energy Saving**
Brazos de lavado de conexión rápida **Hitech** - inspeccionables para limpieza **Inspect**
Access** la bomba de desagüe es accesible directamente desde la cámara de lavado
Elevación suave de la capota con sistema **ProGlide**
Dosificador de abrillantador y detergente **ProDose**

* Not included with version 10D, 11D ** Not included with version 10D, 12D

DATOS TÉCNICOS		10-11	13
Productividad teórica máxima*	cestas/h	48	
Consumo de agua por ciclo **	l	2,0	1,5
Dimensiones (An × Pr × Al)	cm	63,3x75x159	
Capacidad de la cuba	l	20	
Capacidad del calderín	l	7	
Resistencia de calentamiento de la cuba	W	2.000	
Resistencia de calentamiento del calderín	W	7.000	
Potencia de la bomba de lavado	W	500	
Potencia de la bomba de refuerzo de aclarado	W	-	200
Potencia de la bomba de desagüe	W	40	
Consumo total de potencia	W	9.500	
Conexión eléctrica – Fases	V	400V 3N 50Hz	
Protección mediante fusible	A	16	
Presión de entrada de agua (mín.–máx.)	bar	2,0-4,0	0,5-6,0
Temperatura de entrada de agua (mín.–máx.)	°C	15-60	

* Calculado sobre el programa estándar de 75"

** Calculado sobre el programa PR2

ALIMENTACIÓN ESTÁNDAR		
Conexión eléctrica – Fases	V	400V 3N 50Hz
Consumo total de potencia	W	9.500
Protección mediante fusible	A	16
CONFIGURACIÓN MULTIPOWER		
Conexión eléctrica – Fases	V	400V 3N 50Hz
Consumo total de potencia	W	7.500
Protección mediante fusible	A	16

PROGRAMAS	
3 programas para platos	1 programa para tazas
1 programa para vasos	3 programas de uso general
2 programas para botellas	

Escanee para más información sobre los programas

Opcional

Tipo		Código	€
	Cesta Bottlemaster	78580	**250,00**
	Kit de bomba de desagüe	70810	**255,00**

Cestas estándar

		Código	n.
	Cesta vasos	780148	1
	Cesta platos	780149	1
	Inserto para cubiertos	780139	1

Lavavajillas de capota con cesta de 50 × 50 cm

isy tech 48 NRGsteam

Escanee para conocer
las tecnologías de la gama

smartclean Construcción

El lavavajillas de capota con recuperación de calor por vapor cuenta con una estructura de doble pared en la base y una capota de pared simple. La cuba incorpora un fondo soldado y está equipada con un filtro de superficie en material compuesto. El soporte para cestas se apoya directamente en el borde de la cuba.

Gracias a este enfoque constructivo, la cámara de lavado no presenta puntos de acumulación de suciedad. Combinado con el fácil acceso a los canales de lavado y aclarado mediante el sistema **InSpect,** la limpieza se realiza de forma rápida y sin esfuerzo. El mecanismo de elevación ProGlide, suave y fluido, reduce la fatiga del operador. Diseñado para su instalación con mesas en línea o en esquina.

Interfaz de usuario protouch

Equipada con dos pantallas LED que muestran la temperatura del agua y el programa seleccionado, y cuatro teclas táctiles capacitivas para encendido, inicio y selección de programas, la interfaz está protegida por un frontal de vidrio sintético serigrafiado de 2 mm resistente a los arañazos. Su diseño intuitivo y fácil de usar facilita las operaciones diarias. Preparada para conectividad Wi-Fi mediante un kit específico.
Dispone de hasta 10 programas de lavado. Gracias a **PoInt** – un indicador de estado con código de color claramente visible en la tecla de inicio – el estado de la máquina está siempre bajo control. En el conjunto de programas se incluyen 2 programas dedicados al lavado de botellas utilizando el **Cesta Bottlemaster**

SMART: soluciones innovadoras que simplifican el trabajo
SUSTAINABILITY: menor consumo, ahorro de costes y respeto por el planeta
VERSATILITY: una solución para cada necesidad
WORK STATION CARE: confort y seguridad

Precios

Mod.	Versiones		Código		€
48 - 13 DNRG	Sistema de recuperación de calor por vapor, desagüe parcial con bomba, caldera atmosférica con bomba de aclarado y dosificador peristáltico de detergente		N5213CD0ARD +RC001	4813DNRG +RC001	7.712,00
48 - 13 DNRG	Versión para suministro de agua por ósmosis		N5213CD0ARD +RC002	4813DNRG +RC002	10.342,00

Diagrama de instalación

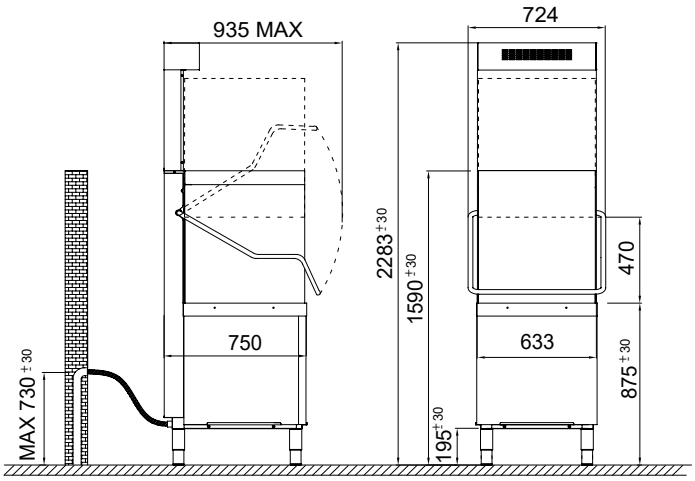

Altura máx.

	cm	50x50
	cm	45
	cm	45
	cm	GN1/1 (53x32)

Especificaciones de embalaje

		IsyTech48	NRG
Peso bruto	Kg	99	25
Dim. (An×Pr×Al)	cm	76X84X160	70x75x30
Volumen cúbico	m^3	0,98	0,15

TECNOLOGÍAS Y EQUIPAMIENTO
Lavado
Bomba de lavado **DuoFlow**
Quickready sistema de calentamiento rápido de la cuba
Sistema de resistencias **HotWash**
Aclarado
ProRinse sistema de aclarado
Control de temperatura de aclarado con **ThermoStop**
Desagüe
Sistema de desagüe **Evolution$_3$** con triple filtración **ProDrain$_4$**
Otros
Sistema de recuperación de calor **NRGSteam**
Economizador de energía **Energy Saving**
Brazos de lavado de conexión rápida **Hitech** - inspeccionables para limpieza **Inspect**
Access la bomba de desagüe es accesible directamente desde la cámara de lavado
Elevación suave de la capota con sistema **ProGlide**
Dosificador de abrillantador y detergente **ProDose**

TECHNICAL DATA		
Productividad teórica máxima*	cestas/h	48
Consumo de agua por ciclo **	l	1,5
Dimensiones (An × Pr × Al)	cm	63,3x75x228,3
Capacidad de la cuba	l	20
Capacidad del calderín	l	7
Resistencia de calentamiento de la cuba	W	2.500
Resistencia de calentamiento del calderín	W	7.000
Potencia de la bomba de lavado	W	700
Potencia de la bomba de refuerzo de aclarado	W	200
Potencia de la bomba de desagüe	W	40
Consumo total de potencia	W	10.200
Conexión eléctrica – Fases	V	400V 3N 50Hz
Protección mediante fusible	A	16
Presión de entrada de agua (mín.–máx.)	bar	0,5-6,0
Temperatura de entrada de agua (mín.–máx.)	°C	15-25

* Calculado sobre el programa estándar de 75"

** Calculado sobre el programa PR2

ALIMENTACIÓN ESTÁNDAR		
Conexión eléctrica – Fases	V	400V 3N 50Hz
Consumo total de potencia	W	10.200
Protección mediante fusible	A	16
CONFIGURACIÓN MULTIPOWER		
Conexión eléctrica – Fases	V	400V 3N 50Hz
Consumo total de potencia	W	9.700
Protección mediante fusible	A	16
Conexión eléctrica – Fases	V	400V 3N 50Hz
Consumo total de potencia	W	7.700
Protección mediante fusible	A	16

PROGRAMAS	
3 programas para platos	1 programa para tazas
1 programa para vasos	3 programas de uso general
2 programas para botellas	

Escanee para más información sobre los programas

Opcional

Tipo	Código	€
Cesta Bottlemaster	78580	**250,00**

Cestas estándar

	Código	n.
Cesta vasos	780148	1
Cesta platos	780149	1
Inserto para cubiertos	780139	1

protech

ProTech es la **nueva generación** de lavado profesional, diseñada para ofrecer el máximo rendimiento con una interfaz intuitiva y centrada en el usuario. Concebida para las cocinas modernas, aporta eficiencia, fiabilidad y un funcionamiento inteligente en cada detalle.

ProTech 44	Lavavasos con cesta de 40 × 40 cm con sistema de ósmosis integrado **water**master	p.	50
ProTech 45	Lavavasos/Lavavajillas con cesta de 50 × 50 cm	"	52
ProTech 45	Lavavasos/Lavavajillas con cesta de 50 × 50 cm con sistema de ósmosis integrado **water**master	"	54
ProTech 46	Lavavajillas bajo mostrador con cesta de 50 × 50 cm con función de doble Cesta **bistro**pro	"	56
ProTech 48	Lavavajillas de capota con cesta de 50 × 50 cm con elevación automática de capota **pro**lift	"	58

Los datos proporcionados en esta documentación, en particular los relativos al consumo, se refieren a un funcionamiento de la máquina en condiciones ideales y pueden variar según las condiciones reales de instalación y uso. DATOS TÉCNICOS – no vinculantes.

Nueva interfaz protouch

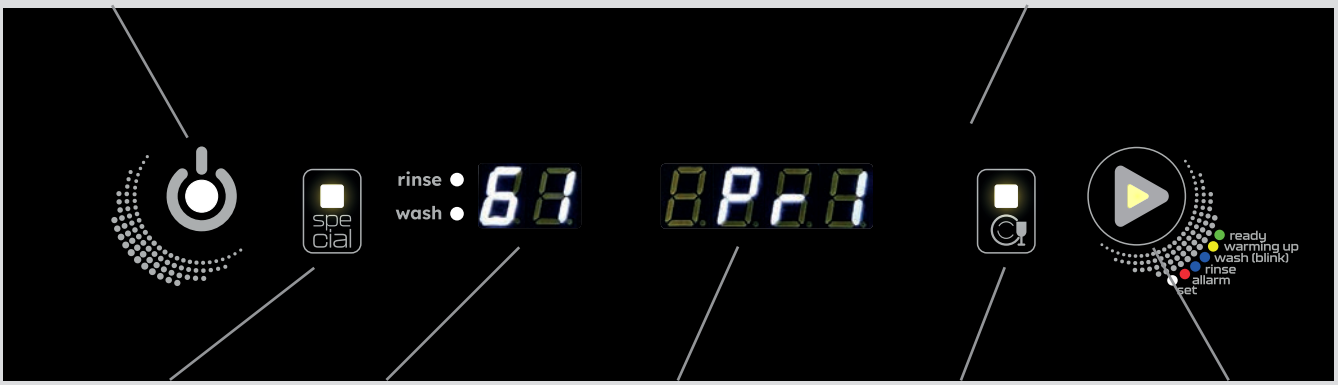

INMEDIATO – SEGURO – FLEXIBLE

15 programas seleccionables
alta flexibilidad

2 pantallas LED
temperatura e interacción; nuevos bloques LED, más grandes y con segmentos blancos

4 teclas táctiles capacitivas
Incluye una tecla RGB para la funcionalidad **PoInt**

Tecla táctil capacitiva de selección
Programa estándar

Tecla táctil capacitiva de selección
Programa especial

Wi-Fi externo opcional
Gestión remota del lavavajillas, asistencia en línea y análisis estadístico

Frontal resistente a los arañazos
Vidrio sintético de 2 mm de grosor

Uso extremadamente sencillo
Información clara y completa con una lectura fácil e intuitiva

Tecnologías integradas

DuoFlow
Sistema de bomba probado

EvoLution$_3$
Agua limpia para mejores resultados de lavado

ProDrain$_4$
Filtración optimizada

ProSoft
Inicio de lavado suave

ProLift
Apertura automática de la capota

ThermoStop
Temperatura constante de lavado

HiTech
Brazo de lavado innovador

ArchiMedes
Sistema de desagüe por gravedad

NRGSteam
Recuperación de calor sostenible

ProDose
Dosificación precisa

ProRinse
Presión de agua constante

HotWash
Calor constante

Inspect
Visibilidad total para una higiene máxima

SmartClean
Diseño autolimpiante

Multipower
Adaptación flexible de potencia

EnergySaving
Consumo energético optimizado

UltraRinse$_3$
Lavado perfecto con mínimo consumo de agua

Access
Mantenimiento simplificado

ProBalance
Puerta contrabalanceada

Características de construcción

Duradero – Fácil de limpiar – Cómodo

Durabilidad

- Construcción completa de doble pared
- Filtro de superficie completa en material compuesto

Facilidad de limpieza

- Cuba embutida
- Guías de cestas redondeadas y estampadas
- Soporte de cestas apoyado en el borde de la cuba (capota)
- Brazos de lavado y aclarado Easy Fit, totalmente inspeccionables para la limpieza (**inspect**)
- Sistema de triple filtración **pro**drain$_4$

Ergonomía

- Elevación suave de la capota con el sistema **pro**glide
- Puerta contrabalanceada **pro**balance

Aislamiento térmico

Aislado – Silencioso

La construcción completa de doble pared con cámara de aire reduce la dispersión térmica hasta en un **70%**. Los lavavajillas **pro**tech están diseñados con soluciones de construcción inteligentes que minimizan la pérdida de calor, controlan el flujo térmico a través de los elementos estructurales y mantienen temperaturas internas constantes.

El resultado: un consumo de energía significativamente menor y una reducción en los costes de electricidad.

Lavavasos con cesta de 40 × 40 cm

protech 44 watermaster

Escanee para conocer
las tecnologías de la gama

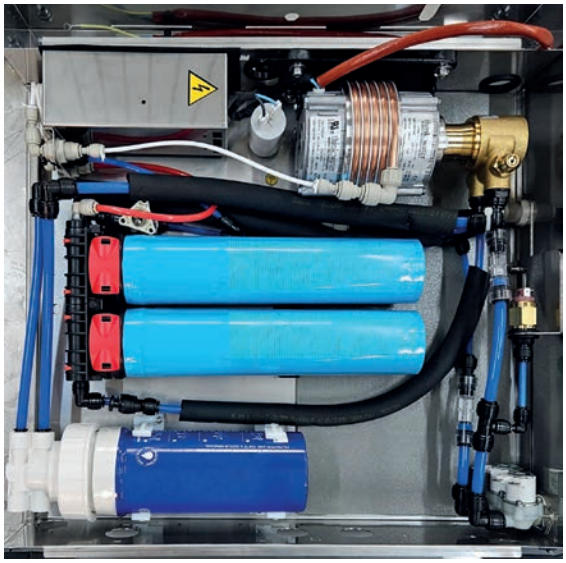

Lavavasos con Ósmosis Inversa Integrada

La unidad de ósmosis inversa está alojada dentro de la máquina, montada sobre una base de 10 cm de altura con un panel extraíble para facilitar la inspección. A pesar de ello, la altura total de la máquina se mantiene en unos compactos 82,5 cm, ideal para instalaciones estándar bajo mostrador. Todos los parámetros de funcionamiento se gestionan directamente desde la interfaz de usuario de la máquina.

smartclean Construcción

El lavavasos cuenta con una construcción completa de doble pared. La cuba incorpora un fondo embutido y está equipada con un filtro de superficie completa en material compuesto. Las guías de cestas son estampadas y redondeadas.
La puerta contrabalanceada **ProBalance** garantiza un funcionamiento suave.

Gracias a este enfoque constructivo, la cámara de lavado no presenta puntos de acumulación de suciedad. Combinado con el fácil acceso a los canales de lavado y aclarado mediante el sistema **InSpect,** la limpieza se realiza de forma rápida y sin esfuerzo.

Interfaz de usuario protouch

Equipada con dos pantallas LED que muestran la temperatura del agua y el programa seleccionado, y cuatro teclas táctiles capacitivas para encendido, inicio y selección de programas, la interfaz está protegida por un frontal de vidrio sintético serigrafiado de 2 mm resistente a los arañazos. Su diseño intuitivo y fácil de usar facilita las operaciones diarias.

Preparada para conectividad Wi-Fi mediante un kit específico. Dispone de hasta 6 programas de lavado. Gracias a **PoInt** – un indicador con código de color claramente visible en la tecla de inicio – el estado de la máquina está siempre bajo control. Con la función de inicio suave adaptativo **ProSoft,** los programas de lavado comienzan de forma gradual, protegiendo incluso los artículos más delicados.

SMART: soluciones innovadoras que simplifican el trabajo
SUSTAINABILITY: menor consumo, ahorro de costes y respeto por el planeta
VERSATILITY: una solución para cada necesidad
WORK STATION CARE: confort y seguridad

Precios

Mod.	Versiones	Código		€
44 - X13 WD	Ósmosis inversa integrada **WaterMaster,** desagüe parcial con bomba, caldera atmosférica con bomba de aclarado y dosificador peristáltico de detergente	919471	44X13WD	7.000,00

Diagrama de instalación

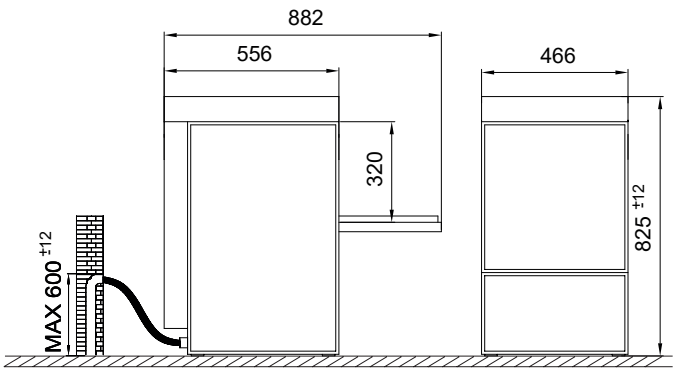

Altura máx.

	cm	40X40
	cm	30
	cm	32

Especificaciones de embalaje

Peso bruto	Kg	68
Dim. (An×Pr×Al)	cm	56x66x87
Volumen cúbico	m^3	0,32

TECNOLOGÍAS Y EQUIPAMIENTO
Lavado
Bomba de lavado **DuoFlow**
Quickready sistema de calentamiento rápido de la cuba
Sistema de resistencias **HotWash**
Aclarado
ProRinse sistema de aclarado
Control de temperatura de aclarado con **ThermoStop**
Desagüe
Sistema de desagüe **Evolution$_3$** con triple filtración **ProDrain$_4$**
Otros
Ósmosis integrada **WaterMaster**
Economizador de energía **Energy Saving**
Brazos de lavado de conexión rápida **Hitech** - inspeccionables para limpieza **Inspect**
ProBalance Sistema de puerta contrabalanceada
Dosificador de abrillantador y detergente **ProDose**

DATOS TÉCNICOS		
Productividad teórica máxima*	cestas/h	48
Consumo de agua por ciclo **	l	1,5
Dimensiones (An × Pr × Al)	cm	46,6x55,6x82,5
Capacidad de la cuba	l	8
Capacidad del calderín	l	2,6
Resistencia de calentamiento de la cuba	W	2.000
Resistencia de calentamiento del calderín	W	3.000
Potencia de la bomba de lavado	W	200
Potencia de la bomba de refuerzo de aclarado	W	200
Potencia de la bomba de desagüe	W	40
Consumo total de potencia	W	3.200
Conexión eléctrica – Fases	V	230V 1N 50Hz
Protección mediante fusible	A	16
Presión de entrada de agua (mín.–máx.)	bar	0,5 - 6,0
Temperatura de entrada de agua (mín.–máx.)	°C	15-25

* Calculado sobre el programa estándar de 75"

** Calculado sobre el programa PR2

ALIMENTACIÓN ESTÁNDAR		
Conexión eléctrica – Fases	V	230V 1N 50Hz
Consumo total de potencia	W	3.200
Protección mediante fusible	A	16

PROGRAMAS	
3 programas para vasos	3 programas de uso general

Escanee para más información sobre los programas

Cestas estándar

		Código	n.
	Cesta vasos	780134	2
	Inserto para cubiertos	780139	1

Lavavasos / Lavavajillas con cesta de 50 × 50 cm

protech 45

Escanee para conocer
las tecnologías de la gama

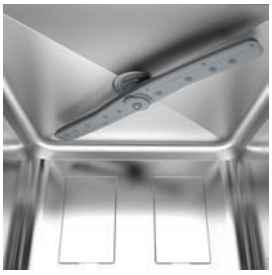

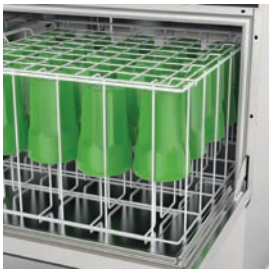

smartclean Construcción

El lavavasos/lavavajillas cuenta una construcción completa de doble pared. La cuba incorpora un fondo embutido y está equipada con un filtro de superficie completa en material compuesto. Las guías de cestas son estampadas y redondeadas.
La puerta contrabalanceada **ProBalance** garantiza un funcionamiento suave.

Gracias a este enfoque constructivo, la cámara de lavado no presenta puntos de acumulación de suciedad. Combinado con el fácil acceso a los canales de lavado y aclarado mediante el sistema **InSpect,** la limpieza se realiza de forma rápida y sin esfuerzo.

Interfaz de usuario protouch

Equipada con dos pantallas LED que muestran la temperatura del agua y el programa seleccionado, y cuatro teclas táctiles capacitivas para encendido, inicio y selección de programas, la interfaz está protegida por un frontal de vidrio sintético serigrafiado de 2 mm resistente a los arañazos. Su diseño intuitivo y fácil de usar facilita las operaciones diarias.

Preparada para conectividad Wi-Fi mediante un kit específico. Dispone de hasta 12 programas de lavado. Gracias a **PoInt** – un indicador con código de color claramente visible en la tecla de inicio – el estado de la máquina está siempre bajo control. Con la función de inicio suave adaptativo **ProSoft,** los programas de lavado comienzan de forma gradual, protegiendo incluso los artículos más delicados.

SMART: soluciones innovadoras que simplifican el trabajo
SUSTAINABILITY: menor consumo, ahorro de costes y respeto por el planeta
VERSATILITY: una solución para cada necesidad
WORK STATION CARE: confort y seguridad

Precios

Mod.	Versiones	Código		€
45 - X13 D	Desagüe parcial con bomba, caldera atmosférica con bomba de aclarado y dosificador peristáltico de detergente	919486	45X13D	4.500,00

Diagrama de instalación

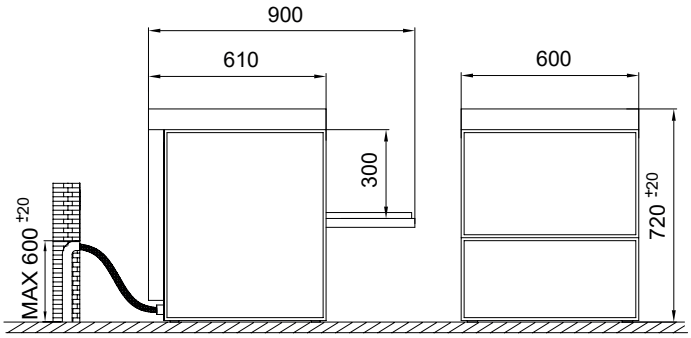

Altura máx.

	cm	50X50
	cm	26
	cm	27

Especificaciones de embalaje

Peso bruto	Kg	61
Dim. (An×Pr×Al)	cm	67x69x88
Volumen cúbico	m^3	0,41

TECNOLOGÍAS Y EQUIPAMIENTO
Lavado
Bomba de lavado **DuoFlow**
Quickready sistema de calentamiento rápido de la cuba
Sistema de resistencias **HotWash**
ProSoft Sistema de arranque suave de la bomba de lavado
Aclarado
ProRinse sistema de aclarado
Control de temperatura de aclarado con **ThermoStop**
Desagüe
Sistema de desagüe **Evolution$_3$** con triple filtración **ProDrain$_4$**
Otros
Economizador de energía **Energy Saving**
Brazos de lavado de conexión rápida **Hitech** - inspeccionables para limpieza **Inspect**
Acceso a la bomba de desagüe desde la cuba **Access**
ProBalance Sistema de puerta contrabalanceada
Dosificador de abrillantador y detergente **ProDose**

DATOS TÉCNICOS		
Productividad teórica máxima*	cestas/h	48
Consumo de agua por ciclo **	l	1,5
Dimensiones (An × Pr × Al)	cm	60x61x72
Capacidad de la cuba	l	15
Capacidad del calderín	l	6
Resistencia de calentamiento de la cuba	W	2.000
Resistencia de calentamiento del calderín	W	5.000
Potencia de la bomba de lavado	W	500
Potencia de la bomba de refuerzo de aclarado	W	200
Potencia de la bomba de desagüe	W	40
Consumo total de potencia	W	7.500
Conexión eléctrica – Fases	V	400V 3N 50Hz
Protección mediante fusible	A	16
Presión de entrada de agua (mín.–máx.)	bar	0,5-6,0
Temperatura de entrada de agua (mín.–máx.)	°C	15-60

* Calculado sobre el programa estándar de 75"

** Calculado sobre el programa PR2

ALIMENTACIÓN ESTÁNDAR		
Conexión eléctrica – Fases	V	400V 3N 50Hz
Consumo total de potencia	W	7.500
Protección mediante fusible	A	16
CONFIGURACIÓN MULTIPOWER		
Conexión eléctrica – Fases	V	400V 3N 50Hz
Consumo total de potencia	W	5.500
Protección mediante fusible	A	16
Conexión eléctrica – Fases	V	230V 3N 50Hz
Consumo total de potencia	W	5.500
Protección mediante fusible	A	16
Conexión eléctrica – Fases	V	230V 1N 50Hz
Consumo total de potencia	W	3.500
Protección mediante fusible	A	16

PROGRAMAS	
3 programas para platos	1 programa para tazas
3 programas para vasos	3 programas de uso general
1 programa para cubertería	1 programa para plásticos

Escanee para más información sobre los programas

Opcional

Tipo		Código	€
	Zócalo cerrado en acero inoxidable 59,8 x 56,6 x (38,9 – 45,4 cm de alto)	798008	**415,00**

Cestas estándar

		Código	n.
	Cesta vasos	780148	2
	Inserto para cubiertos	780139	1

Lavavasos / Lavavajillas con cesta de 50 × 50 cm

protech 45 watermaster

Escanee para conocer
las tecnologías de la gama

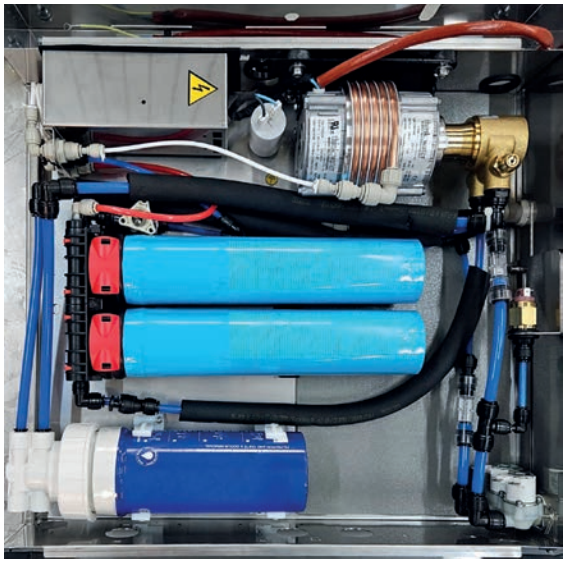

Lavavasos con Ósmosis Inversa Integrada

La unidad de ósmosis inversa está alojada dentro de la máquina, montada sobre una base de 10 cm de altura con un panel extraíble para facilitar la inspección. A pesar de ello, la altura total de la máquina se mantiene en unos compactos 82 cm, ideal para instalaciones estándar bajo mostrador. Todos los parámetros de funcionamiento se gestionan directamente desde la interfaz de usuario de la máquina.

smartclean Construcción

El lavavasos/lavavajillas cuenta una construcción completa de doble pared.
La cuba incorpora un fondo embutido y está equipada con un filtro de superficie completa en material compuesto. Las guías de cestas son estampadas y redondeadas.
La puerta contrabalanceada **ProBalance** garantiza un funcionamiento suave.

Gracias a este enfoque constructivo, la cámara de lavado no presenta puntos de acumulación de suciedad. Combinado con el fácil acceso a los canales de lavado y aclarado mediante el sistema **InSpect,** la limpieza se realiza de forma rápida y sin esfuerzo.

Interfaz de usuario protouch

Equipada con dos pantallas LED que muestran la temperatura del agua y el programa seleccionado, y cuatro teclas táctiles capacitivas para encendido, inicio y selección de programas, la interfaz está protegida por un frontal de vidrio sintético serigrafiado de 2 mm resistente a los arañazos. Su diseño intuitivo y fácil de usar facilita las operaciones diarias.

Preparada para conectividad Wi-Fi mediante un kit específico. Dispone de hasta 7 programas de lavado. Gracias a **PoInt** – un indicador con código de color claramente visible en la tecla de inicio – el estado de la máquina está siempre bajo control. Con la función de inicio suave adaptativo **ProSoft,** los programas de lavado comienzan de forma gradual, protegiendo incluso los artículos más delicados.

SMART: soluciones innovadoras que simplifican el trabajo
SUSTAINABILITY: menor consumo, ahorro de costes y respeto por el planeta
VERSATILITY: una solución para cada necesidad
WORK STATION CARE: confort y seguridad

Precios

Mod.	Versiones		Código		€
45 - X13 WD		Ósmosis inversa integrada **WaterMaster,** desagüe parcial con bomba, caldera atmosférica con bomba de aclarado y dosificador peristáltico de detergente	919488	45X13WD	8.000,00

Diagrama de instalación

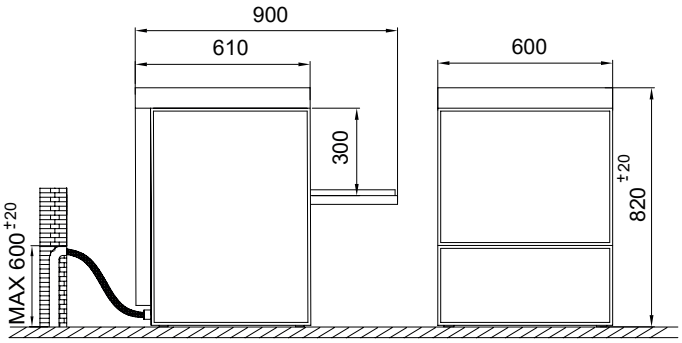

Altura máx.

	cm	50X50
	cm	26
	cm	27

Especificaciones de embalaje

Peso bruto	Kg	75
Dim. (An×Pr×Al)	cm	67x69x88
Volumen cúbico	m^3	0,41

TECNOLOGÍAS Y EQUIPAMIENTO
Lavado
Bomba de lavado **DuoFlow**
Quickready sistema de calentamiento rápido de la cuba
Sistema de resistencias **HotWash**
ProSoft Sistema de arranque suave de la bomba de lavado
Aclarado
ProRinse sistema de aclarado
Control de temperatura de aclarado con **ThermoStop**
Desagüe
Sistema de desagüe **Evolution$_3$** con triple filtración **ProDrain$_4$**
Otros
Ósmosis integrada **WaterMaster**
Economizador de energía **Energy Saving**
Brazos de lavado de conexión rápida **Hitech** - inspeccionables para limpieza **Inspect**
Acceso a la bomba de desagüe desde la cuba **Access**
ProBalance Sistema de puerta contrabalanceada
Dosificador de abrillantador y detergente **ProDose**

ALIMENTACIÓN ESTÁNDAR		
Conexión eléctrica – Fases	V	400V 3N 50Hz
Consumo total de potencia	W	7.500
Protección mediante fusible	A	16
CONFIGURACIÓN MULTIPOWER		
Conexión eléctrica – Fases	V	400V 3N 50Hz
Consumo total de potencia	W	5.500
Protección mediante fusible	A	16
Conexión eléctrica – Fases	V	230V 3N 50Hz
Consumo total de potencia	W	5.500
Protección mediante fusible	A	16
Conexión eléctrica – Fases	V	230V 1N 50Hz
Consumo total de potencia	W	3.500
Protección mediante fusible	A	16

DATOS TÉCNICOS		
Productividad teórica máxima*	cestas/h	48
Consumo de agua por ciclo **	l	1,5
Dimensiones (An × Pr × Al)	cm	60x61x82
Capacidad de la cuba	l	15
Capacidad del calderín	l	6
Resistencia de calentamiento de la cuba	W	2.000
Resistencia de calentamiento del calderín	W	5.000
Potencia de la bomba de lavado	W	500
Potencia de la bomba de refuerzo de aclarado	W	200
Potencia de la bomba de desagüe	W	40
Consumo total de potencia	W	7.500
Conexión eléctrica – Fases	V	400V 3N 50Hz
Protección mediante fusible	A	16
Presión de entrada de agua (mín.–máx.)	bar	0,5 - 6,0
Temperatura de entrada de agua (mín.–máx.)	°C	15-25

* Calculado sobre el programa estándar de 75"

** Calculado sobre el programa PR2

PROGRAMAS	
3 programas para vasos	3 programas de uso general
1 programa para cubertería	

Escanee para más información sobre los programas

Opcional

Tipo	Código	€
Zócalo cerrado en acero inoxidable 59,8 x 56,6 x (38,9 – 45,4 cm de alto)	798008	**415,00**

Cestas estándar

	Código	n.
Cesta vasos	780148	2
Inserto para cubiertos	780139	1

Lavavajillas bajo mostrador con cesta de 50 × 50 cm

pro tech 46 bistro pro

Escanee para conocer
las tecnologías de la gama

Lavavajillas bajo mostrador con función de doble Cesta

Equipado con dos Cestas de varilla sobre guías deslizantes, dos insertos para platos y un programa de lavado dedicado, está diseñado para agilizar la limpieza de tazas y platillos durante el turno de desayuno. El Cesta superior puede retirarse, permitiendo un funcionamiento tradicional de un solo Cesta durante los turnos posteriores.

smartclean Construcción

El lavavajillas de instalación bajo mostrador cuenta con una construcción completa de doble pared. La cuba incorpora un fondo embutido y está equipada con un filtro de superficie completa en material compuesto.Las guías de cestas son embutidas y redondeadas. La puerta está contrabalanceada con el sistema **ProBalance.**

Gracias a este enfoque constructivo, la cámara de lavado no presenta puntos de acumulación de suciedad. Combinado con el fácil acceso a los canales de lavado y aclarado mediante el sistema **InSpect,** la limpieza se realiza de forma rápida y sin esfuerzo.

Interfaz de usuario protouch

Equipada con dos pantallas LED que muestran la temperatura del agua y el programa seleccionado, y cuatro teclas táctiles capacitivas para encendido, inicio y selección de programas, la interfaz está protegida por un frontal de vidrio sintético serigrafiado de 2 mm resistente a los arañazos. Su diseño intuitivo y fácil de usar facilita las operaciones diarias. Preparada para conectividad Wi-Fi mediante un kit específico. Dispone de hasta 15 programas de lavado. Gracias a **PoInt** – un indicador con código de color claramente visible en la tecla de inicio – el estado de la máquina está siempre bajo control. Con la función de inicio suave adaptativo **ProSoft,** los programas de lavado comienzan de forma gradual, protegiendo incluso los artículos más delicados. En el conjunto de programas se incluyen 2 programas dedicados al lavado de botellas utilizando el **Cesta Bottlemaster** y 1 programa para la desinfección térmica de la vajilla.

SMART: soluciones innovadoras que simplifican el trabajo
SUSTAINABILITY: menor consumo, ahorro de costes y respeto por el planeta
VERSATILITY: una solución para cada necesidad
WORK STATION CARE: confort y seguridad

Precios

Mod.	Versiones	Código		€
46 - X13 BD	Desagüe parcial con bomba, caldera atmosférica con bomba de aclarado y dosificador peristáltico de detergente	919518	46X13BD	4.900,00

Diagrama de instalación

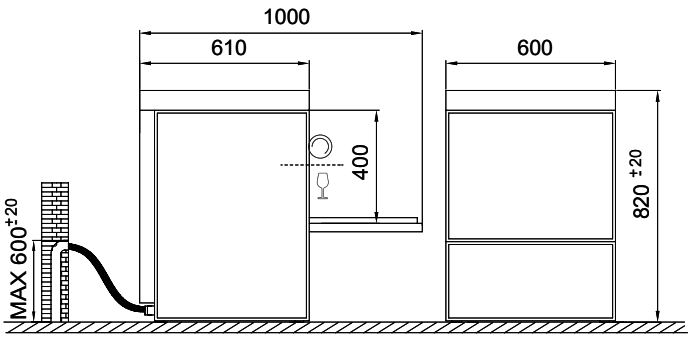

Altura máx.

	cm	50X50
	cm	35,5
	cm	39
	cm	GN\1 (53X32) max 4

Especificaciones de embalaje

Peso bruto	Kg	63
Dim. (An×Pr×Al)	cm	67x69x98
Volumen cúbico	m^3	0,45

TECNOLOGÍAS Y EQUIPAMIENTO
Lavado
Bomba de lavado **DuoFlow**
Quickready sistema de calentamiento rápido de la cuba
Sistema de resistencias **HotWash**
ProSoft Sistema de arranque suave de la bomba de lavado
Aclarado
ProRinse sistema de aclarado
Control de temperatura de aclarado con **ThermoStop**
Desagüe
Sistema de desagüe **Evolution$_3$** con triple filtración **ProDrain$_4$**
Otros
BistroPro función de doble Cesta
Economizador de energía **Energy Saving**
Brazos de lavado de conexión rápida **Hitech** - inspeccionables para limpieza **Inspect**
Acceso a la bomba de desagüe desde la cuba **Access**
ProBalance Sistema de puerta contrabalanceada
Dosificador de abrillantador y detergente **ProDose**

ALIMENTACIÓN ESTÁNDAR		
Conexión eléctrica – Fases	V	400V 3N 50Hz
Consumo total de potencia	W	7.500
Protección mediante fusible	A	16
CONFIGURACIÓN MULTIPOWER		
Conexión eléctrica – Fases	V	400V 3N 50Hz
Consumo total de potencia	W	5.500
Protección mediante fusible	A	16
Conexión eléctrica – Fases	V	230V 3N 50Hz
Consumo total de potencia	W	5.500
Protección mediante fusible	A	16
Conexión eléctrica – Fases	V	230V 1N 50Hz
Consumo total de potencia	W	3.500
Protección mediante fusible	A	16

DATOS TÉCNICOS		
Productividad teórica máxima*	cestas/h	48
Consumo de agua por ciclo **	l	1,5
Dimensiones (An × Pr × Al)	cm	60x61x82
Capacidad de la cuba	l	15
Capacidad del calderín	l	6
Resistencia de calentamiento de la cuba	W	2.000
Resistencia de calentamiento del calderín	W	5.000
Potencia de la bomba de lavado	W	500
Potencia de la bomba de refuerzo de aclarado	W	200
Potencia de la bomba de desagüe	W	40
Consumo total de potencia	W	7.500
Conexión eléctrica – Fases	V	400V 3N 50Hz
Protección mediante fusible	A	16
Presión de entrada de agua (mín.–máx.)	bar	0,5-0,6
Temperatura de entrada de agua (mín.–máx.)	°C	15-60

* Calculado sobre el programa estándar de 75"

** Calculado sobre el programa PR2

PROGRAMAS	
3 programas para platos	1 programa para tazas
3 programas para vasos	1 programa para desinfección térmica
2 programas para botellas	1 programa para plásticos
1 programa para ollas y sartenes	4 programas de uso general

Escanee para más información sobre los programas

Opcional

Tipo	Código	€
Cesta Bottlemaster	78580	**250,00**
Zócalo cerrado en acero inoxidable 59,8 x 56,6 x (38,9 – 45,4 cm de alto)	798008	**415,00**

Cestas estándar

	Código	n.
Cesta cuadrado para vasos	706149	2
Inserto para 10 platos, para Cesta de 50×50	780413	2
Inserto para cubiertos	780139	1

Lavavajillas de capota con cesta de 50 × 50 cm

protech 48 prolift

Escanee para conocer
las tecnologías de la gama

Lavavajillas de capota con elevación automática de la capota

La capota se eleva y se cierra automáticamente con solo pulsar un botón, cómodamente ubicado en la parte frontal de la máquina.

smartclean Construcción

El lavavajillas de capota cuenta con una construcción completa de doble pared en la base y una capota de doble pared. La cuba incorpora un fondo soldado y está equipada con un filtro de superficie en material compuesto. El soporte para cestas se apoya directamente en el borde de la cuba.

Gracias a este enfoque constructivo, la cámara de lavado no presenta puntos de acumulación de suciedad. Combinado con el fácil acceso a los canales de lavado y aclarado mediante el sistema **InSpect,** la limpieza se realiza de forma rápida y sin esfuerzo. El mecanismo de elevación ProGlide, suave y fluido, reduce la fatiga del operador. Diseñado para su instalación con mesas en línea o en esquina.

Interfaz de usuario protouch

Equipada con dos pantallas LED que muestran la temperatura del agua y el programa seleccionado, y cuatro teclas táctiles capacitivas para encendido, inicio y selección de programas, la interfaz está protegida por un frontal de vidrio sintético serigrafiado de 2 mm resistente a los arañazos. Su diseño intuitivo y fácil de usar facilita las operaciones diarias. Preparada para conectividad Wi-Fi mediante un kit específico. Dispone de hasta 15 programas de lavado. Gracias a **PoInt** – un indicador con código de color claramente visible en la tecla de inicio – el estado de la máquina está siempre bajo control. Con la función de inicio suave adaptativo **ProSoft,** los programas de lavado comienzan de forma gradual, protegiendo incluso los artículos más delicados. En el conjunto de programas se incluyen 2 programas dedicados al lavado de botellas utilizando el **Cesta Bottlemaster** y 1 programa para la desinfección térmica de la vajilla.

SMART: soluciones innovadoras que simplifican el trabajo
SUSTAINABILITY: menor consumo, ahorro de costes y respeto por el planeta
VERSATILITY: una solución para cada necesidad
WORK STATION CARE: confort y seguridad

Precios

Mod.	Versiones	Código		€
48 - X13 DL	**ProLift** elevación automática de la capota, desagüe parcial con bomba, caldera atmosférica con bomba de aclarado y dosificador peristáltico de detergente	N52X3CD0ALCD	48X13DL	9.400,00

Diagrama de instalación

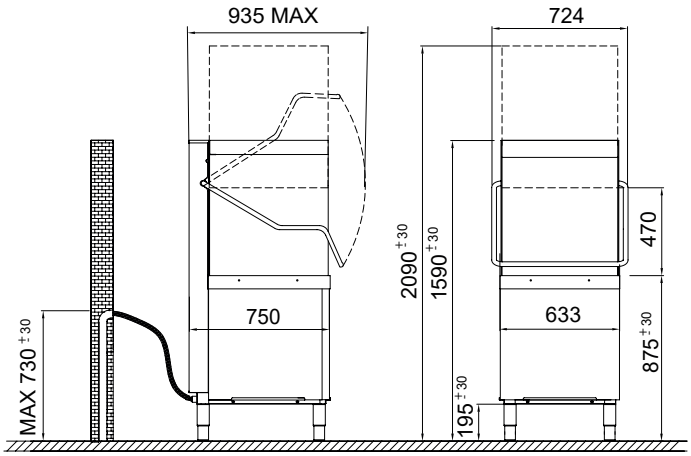

Altura máx.

	cm	50x50
	cm	45
	cm	45
	cm	GN1/1 (53x32)

Especificaciones de embalaje

Peso bruto	Kg	99
Dim. (An×Pr×Al)	cm	76X84X160
Volumen cúbico	m^3	0,98

TECNOLOGÍAS Y EQUIPAMIENTO
Lavado
Bomba de lavado **DuoFlow**
Quickready sistema de calentamiento rápido de la cuba
Sistema de resistencias **HotWash**
ProSoft Sistema de arranque suave de la bomba de lavado
Aclarado
ProRinse sistema de aclarado
Control de temperatura de aclarado con **ThermoStop**
Desagüe
Sistema de desagüe **Evolution$_3$** con triple filtración **ProDrain$_4$**
Otros
ProLift elevación automática de la capota
Economizador de energía **Energy Saving**
Brazos de lavado de conexión rápida **Hitech** - inspeccionables para limpieza **Inspect**
Acceso a la bomba de desagüe desde la cuba **Access**
Elevación suave de la capota con sistema **ProGlide**
Dosificador de abrillantador y detergente **ProDose**

DATOS TÉCNICOS		
Productividad teórica máxima*	cestas/h	60
Consumo de agua por ciclo **	l	1,5
Dimensiones (An × Pr × Al)	cm	63,3x75x159
Capacidad de la cuba	l	20
Capacidad del calderín	l	7
Resistencia de calentamiento de la cuba	W	2.500
Resistencia de calentamiento del calderín	W	7.000
Potencia de la bomba de lavado	W	700
Potencia de la bomba de refuerzo de aclarado	W	200
Potencia de la bomba de desagüe	W	40
Consumo total de potencia	W	10.200
Conexión eléctrica – Fases	V	400V 3N 50Hz
Protección mediante fusible	A	16
Presión de entrada de agua (mín.–máx.)	bar	0,5-6,0
Temperatura de entrada de agua (mín.–máx.)	°C	15-60

* Calculado sobre el programa estándar de 60"

** Calculado sobre el programa PR2

ALIMENTACIÓN ESTÁNDAR		
Conexión eléctrica – Fases	V	400V 3N 50Hz
Consumo total de potencia	W	10.200
Protección mediante fusible	A	16
CONFIGURACIÓN MULTIPOWER		
Conexión eléctrica – Fases	V	400V 3N 50Hz
Consumo total de potencia	W	9.700
Protección mediante fusible	A	16
Conexión eléctrica – Fases	V	400V 3N 50Hz
Consumo total de potencia	W	7.700
Protección mediante fusible	A	16

PROGRAMAS	
3 programas para platos	1 programa para tazas
3 programas para vasos	1 programa para desinfección térmica
2 programas para botellas	1 programa para plásticos
1 programa para ollas y sartenes	4 programas de uso general

Escanee para más información sobre los programas

Opcional

Tipo	Código	€
Cesta Bottlemaster	78580	**250,00**

Cestas estándar

	Código	n.
Cesta vasos	780148	1
Cesta platos	780149	1
Inserto para cubiertos	780139	1

toptech plus

TopTech Plus es la **evolución** de la reconocida gama TopTech, con mejoras en rendimiento, comodidad y sostenibilidad. Ofrece una **solución fiable y eficiente** que combina calidad, funcionalidad y un manejo intuitivo.

TopTech plus 44	Lavavasos con cesta de 40 × 40 cm	p.	64
TopTech plus 44	Lavavasos con cesta de 40 × 40 cm con sistema de ósmosis integrado **water**master	"	66
TopTech plus 45	Lavavasos/Lavavajillas con cesta de 50 × 50 cm	"	68
TopTech plus 45	Lavavasos/Lavavajillas con cesta de 50 × 50 cm con sistema de ósmosis integrado **water**master	"	70
TopTech plus 46	Lavavajillas bajo mostrador con cesta de 50 × 50 cm	"	72
TopTech plus 46	Lavavajillas bajo mostrador con cesta de 50 × 50 cm con función de doble Cesta **bistro**pro	"	74
TopTech plus 48	Lavavajillas de capota con cesta de 50 × 50 cm	"	76
TopTech plus 48	Lavavajillas de capota con cesta de 50 × 50 cm con elevación automática de capota **pro**lift	"	78
TopTech plus 48	Lavavajillas de capota con cesta de 50 × 50 cm con sistema de recuperación de calor **Nrg**Steam	"	80
TopTech plus 49	Lavavajillas de capota con cesta de 50 × 60 cm	"	82
TopTech plus 49	Lavavajillas de capota con cesta de 50 × 60 cm con sistema de recuperación de calor **Nrg**Steam	"	84

Los datos proporcionados en esta documentación, en particular los relativos al consumo, se refieren a un funcionamiento de la máquina en condiciones ideales y pueden variar según las condiciones reales de instalación y uso. DATOS TÉCNICOS – no vinculantes.

Nueva interfaz toptouch

Tecla táctil capacitiva
Encendido / Apagado

Pantalla protectora Hard Touch de 2 mm
en vidrio sintético resistente a los arañazos

Pantalla Full Touch de alta definición
Configuración de programas
Diagnósticos y datos
Bloqueo de pantalla

Tecla táctil capacitiva
Inicio
Parada de ciclo
Estado de la máquina
(PoInt)

INTELIGENTE – SIEMPRE CONECTADO – AVANZADO

23 programas seleccionables
Máxima flexibilidad

Concepto de configuración
Gestión de programas simple e intuitiva.

Pantalla de programas favoritos
Hasta 6 programas configurables por el usuario.

Visualización gráfica
del progreso del ciclo de lavado.

Personalización de ciclos
Ajustes configurables, incluso de forma remota.

Función de bloqueo de pantalla
Esencial en espacios compactos.

Wi-Fi integrado
Gestión remota, diagnósticos a distancia y análisis de rendimiento.

Pantalla TFT Full Touch
Pantalla de 2,8” con 2 teclas táctiles capacitivas, incluida una tecla RGB para la función **PoInt**

Frontal resistente a los arañazos
Vidrio sintético de 2 mm de grosor

Tecnologías integradas

DuoFlow
Sistema de bomba probado

EvoLution$_3$
Agua limpia para mejores resultados de lavado

ProDrain$_4$
Filtración optimizada

NRGSteam
Recuperación de calor sostenible

ProDose
Dosificación precisa

ThermoStop
Temperatura constante de lavado

HiTech
Brazo de lavado innovador

Inspect
Visibilidad total para una higiene máxima

SmartClean
Diseño autolimpiante

Multipower
Adaptación flexible de potencia

ProRinse
Presión de agua constante

HotWash
Calor constante

Access
Mantenimiento simplificado

ProBalance
Puerta contrabalanceada

EnergySaving
Consumo energético optimizado

UltraRinse$_3$
Lavado perfecto con mínimo consumo de agua

ProSoft
Inicio de lavado suave

ProLift
Apertura automática de la capota

Características de construcción

Duradero – Fácil de limpiar – Cómodo

Durabilidad

- Construcción completa de doble pared
- Filtro de superficie completa en acero inoxidable

Facilidad de limpieza

- Cuba embutida
- Guías de cestas redondeadas y estampadas
- Soporte de cestas abatible (capota)
- Brazos de lavado y aclarado Easy Fit, totalmente inspeccionables para la limpieza (**inspect**)
- Sistema de triple filtración **pro**drain$_4$

Ergonomía

- Elevación suave de la capota con el sistema **pro**glide
- Puerta contrabalanceada **pro**balance

Aislamiento térmico

Aislado – Silencioso

La construcción completa de doble pared con cámara de aire reduce la dispersión térmica hasta en un **70%**. Los lavavajillas **top**tech plus están diseñados con soluciones de construcción inteligentes que minimizan la pérdida de calor, controlan el flujo térmico a través de los elementos estructurales y mantienen temperaturas internas constantes.

El resultado: un consumo de energía significativamente menor y una reducción en los costes de electricidad.

Lavavasos con cesta de 40 × 40 cm

top tech plus 44

Escanee para conocer
las tecnologías de la gama

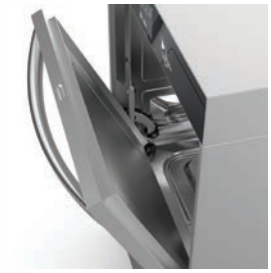

smartclean Construcción

El lavavasos cuenta con una construcción completa de doble pared. La cuba incorpora un fondo embutido y está equipada con un filtro de superficie completa en acero inoxidable. Las guías de cestas son embutidas y redondeadas.
La puerta contrabalanceada **ProBalance** garantiza un funcionamiento suave.

Gracias a este enfoque constructivo, la cámara de lavado no presenta puntos de acumulación de suciedad. Combinado con el fácil acceso a los canales de lavado y aclarado mediante el sistema **InSpect,** la limpieza se realiza de forma rápida y sin esfuerzo.

Interfaz de usuario toptouch

Equipada con una pantalla Full Touch de alta definición de 2,8” para el control del lavavajillas y dos teclas táctiles para encendido/inicio de programas, la interfaz está protegida por una superficie de vidrio sintético serigrafiado de 2 mm de grosor, resistente a los arañazos. Su facilidad de uso facilita las tareas diarias del operador. Las pasarelas Wi-Fi y Bluetooth integradas mantienen el lavavajillas siempre conectado. Dispone de hasta 8 programas de lavado, con 6 configuraciones predefinidas adaptadas a diferentes tipos de establecimientos **(Configuration).** Gracias a **PoInt,** un indicador con código de color claramente visible en la tecla de inicio, el estado de la máquina está siempre bajo control. Con el programa de inicio suave adaptativo **ProSoft,** los ciclos de lavado comienzan de forma gradual, evitando daños en los artículos delicados. La interfaz también está equipada con una función de bloqueo de pantalla, esencial en espacios reducidos.

SMART: soluciones innovadoras que simplifican el trabajo
SUSTAINABILITY: menor consumo, ahorro de costes y respeto por el planeta
VERSATILITY: una solución para cada necesidad
WORK STATION CARE: confort y seguridad

Precios

Mod.	Versiones	Código		€
44 - 33 D	Desagüe parcial con bomba, caldera atmosférica con bomba de aclarado y dosificador peristáltico de detergente	919477	4433D	3.935,00

Diagrama de instalación

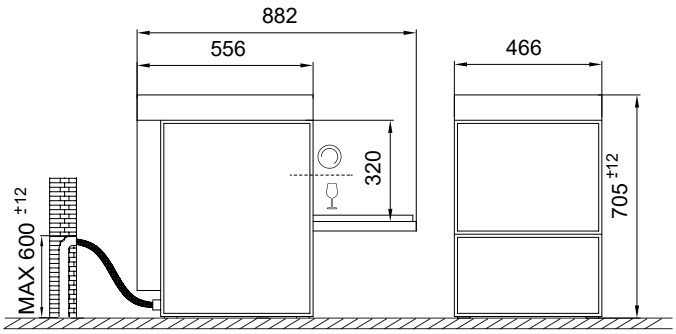

Altura máx.

	cm	40X40
	cm	30
	cm	32

Especificaciones de embalaje

Peso bruto	Kg	50
Dim. (An×Pr×Al)	cm	56x66x87
Volumen cúbico	m^3	0,32

TECNOLOGÍAS Y EQUIPAMIENTO
Lavado
Bomba de lavado **DuoFlow**
Quickready sistema de calentamiento rápido de la cuba
Sistema de resistencias **HotWash**
Aclarado
ProRinse sistema de aclarado
Control de temperatura de aclarado con **ThermoStop**
Desagüe
Sistema de desagüe **Evolution$_3$** con triple filtración **ProDrain$_4$**
Otros
Economizador de energía **Energy Saving**
Brazos de lavado de conexión rápida **Hitech** - inspeccionables para limpieza **Inspect**
ProBalance Sistema de puerta contrabalanceada
Dosificador de abrillantador y detergente **ProDose**

DATOS TÉCNICOS		
Productividad teórica máxima*	cestas/h	48
Consumo de agua por ciclo **	l	1,5
Dimensiones (An × Pr × Al)	cm	46,6x55,6x70,5
Capacidad de la cuba	l	8
Capacidad del calderín	l	2,6
Resistencia de calentamiento de la cuba	W	2.000
Resistencia de calentamiento del calderín	W	3.000
Potencia de la bomba de lavado	W	200
Potencia de la bomba de refuerzo de aclarado	W	200
Potencia de la bomba de desagüe	W	40
Consumo total de potencia	W	3.200
Conexión eléctrica – Fases	V	230V 1N 50Hz
Protección mediante fusible	A	16
Presión de entrada de agua (mín.–máx.)	bar	0,5 - 6,0
Temperatura de entrada de agua (mín.–máx.)	°C	50 - 60

* Calculado sobre el programa estándar de 75"

** Calculado sobre el programa PR2

ALIMENTACIÓN ESTÁNDAR		
Conexión eléctrica – Fases	V	230V 1N 50Hz
Consumo total de potencia	W	3.200
Protección mediante fusible	A	16

PROGRAMAS	
3 programas para vasos	3 programas de uso general
1 programa para platos	6 configuraciones predefinidas
1 programa para tazas	

Escanee para más información sobre los programas

Cestas estándar

		Código	n.
	Cesta vasos	780134	2
	Inserto para cubiertos	780139	1

Lavavasos con cesta de 40 × 40 cm

top tech plus 44 water master

Escanee para conocer
las tecnologías de la gama

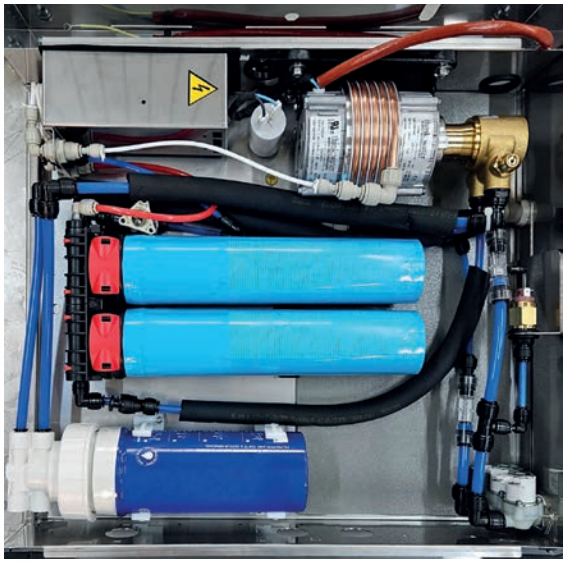

Lavavasos con Ósmosis Inversa Integrada

La unidad de ósmosis inversa está alojada dentro de la máquina, montada sobre una base de 10 cm de altura con un panel extraíble para facilitar la inspección. A pesar de ello, la altura total de la máquina se mantiene en unos compactos 82,5 cm, ideal para instalaciones estándar bajo mostrador. Todos los parámetros de funcionamiento se gestionan directamente desde la interfaz de usuario de la máquina.

smartclean Construcción

El lavavasos cuenta con una construcción completa de doble pared. La cuba incorpora un fondo embutido y está equipada con un filtro de superficie completa en acero inoxidable. Las guías de cestas son embutidas y redondeadas.
La puerta contrabalanceada **ProBalance** garantiza un funcionamiento suave.

Gracias a este enfoque constructivo, la cámara de lavado no presenta puntos de acumulación de suciedad. Combinado con el fácil acceso a los canales de lavado y aclarado mediante el sistema **InSpect,** la limpieza se realiza de forma rápida y sin esfuerzo.

Interfaz de usuario toptouch

Equipada con una pantalla Full Touch de alta definición de 2,8” para el control del lavavajillas y dos teclas táctiles para encendido/inicio de programas, la interfaz está protegida por una superficie de vidrio sintético serigrafiado de 2 mm de grosor, resistente a los arañazos. Su facilidad de uso facilita las tareas diarias del operador. Las pasarelas Wi-Fi y Bluetooth integradas mantienen el lavavajillas siempre conectado. Dispone de hasta 6 programas de lavado, con 6 configuraciones predefinidas adaptadas a diferentes tipos de establecimientos **(Configuration).** Gracias a **PoInt,** un indicador con código de color claramente visible en la tecla de inicio, el estado de la máquina está siempre bajo control. Con el programa de inicio suave adaptativo **ProSoft,** los ciclos de lavado comienzan de forma gradual, evitando daños en los artículos delicados. La interfaz también está equipada con una función de bloqueo de pantalla, esencial en espacios reducidos.

SMART: soluciones innovadoras que simplifican el trabajo
SUSTAINABILITY: menor consumo, ahorro de costes y respeto por el planeta
VERSATILITY: una solución para cada necesidad
WORK STATION CARE: confort y seguridad

Precios

Mod.	Versiones	Código		€
44 - 33 WD	Ósmosis inversa integrada **WaterMaster,** desagüe parcial con bomba, caldera atmosférica con bomba de aclarado y dosificador peristáltico de detergente	919480	4433WD	7.300,00

Diagrama de instalación

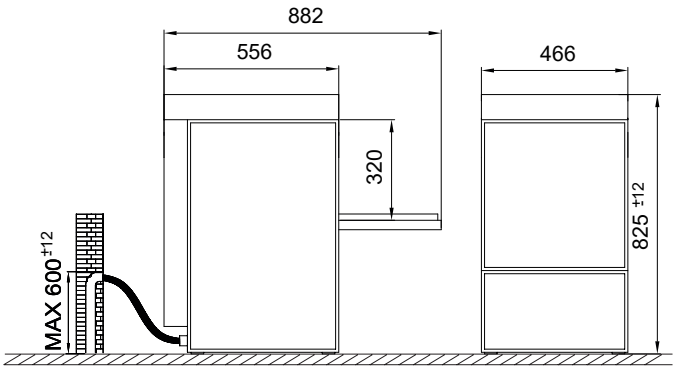

Altura máx.

	cm	40X40
	cm	30
	cm	30

Especificaciones de embalaje

Peso bruto	Kg	68
Dim. (An×Pr×Al)	cm	56x66x87
Volumen cúbico	m^3	0,32

TECNOLOGÍAS Y EQUIPAMIENTO
Lavado
Bomba de lavado **DuoFlow**
Quickready sistema de calentamiento rápido de la cuba
Sistema de resistencias **HotWash**
Aclarado
ProRinse sistema de aclarado
Control de temperatura de aclarado con **ThermoStop**
Desagüe
Sistema de desagüe **Evolution$_3$** con triple filtración **ProDrain$_4$**
Otros
Ósmosis integrada **WaterMaster**
Economizador de energía **Energy Saving**
Brazos de lavado de conexión rápida **Hitech** - inspeccionables para limpieza **Inspect**
ProBalance Sistema de puerta contrabalanceada
Dosificador de abrillantador y detergente **ProDose**

DATOS TÉCNICOS		
Productividad teórica máxima*	cestas/h	48
Consumo de agua por ciclo **	l	1,5
Dimensiones (An × Pr × Al)	cm	46,6x56,5x82,5
Capacidad de la cuba	l	8
Capacidad del calderín	l	2,6
Resistencia de calentamiento de la cuba	W	2.000
Resistencia de calentamiento del calderín	W	3.000
Potencia de la bomba de lavado	W	200
Potencia de la bomba de refuerzo de aclarado	W	200
Potencia de la bomba de desagüe	W	40
Consumo total de potencia	W	3.200
Conexión eléctrica – Fases	V	230V 1N 50Hz
Protección mediante fusible	A	16
Presión de entrada de agua (mín.–máx.)	bar	0,5 - 6,0
Temperatura de entrada de agua (mín.–máx.)	°C	15-25

* Calculado sobre el programa estándar de 75"

** Calculado sobre el programa PR2

ALIMENTACIÓN ESTÁNDAR		
Conexión eléctrica – Fases	V	230V 1N 50Hz
Consumo total de potencia	W	3.200
Protección mediante fusible	A	16

PROGRAMS	
3 programas para vasos	6 configuraciones predefinidas
3 programas de uso general	

Escanee para más información sobre los programas

Cestas estándar

		Código	n.
	Cesta vasos	780134	2
	Inserto para cubiertos	780139	1

Lavavasos / Lavavajillas con cesta de 50 × 50 cm

top tech plus 45

Escanee para conocer
las tecnologías de la gama

smartclean Construcción

El lavavasos/lavavajillas cuenta con una construcción completa de doble pared. La cuba incorpora un fondo embutido y está equipada con un filtro de superficie completa en acero inoxidable. Las guías de cestas son embutidas y redondeadas.
La puerta contrabalanceada **ProBalance** garantiza un funcionamiento suave.

Gracias a esta filosofía constructiva, la cámara de lavado no presenta puntos de acumulación de suciedad. Combinado con el fácil acceso a los canales de lavado y aclarado mediante el sistema **InSpect,** la limpieza se realiza de forma rápida y sin esfuerzo.

Interfaz de usuario toptouch

Equipada con una pantalla Full Touch de alta definición de 2,8" para el control del lavavajillas y dos teclas táctiles para encendido/inicio de programas, la interfaz está protegida por una superficie de vidrio sintético serigrafiado de 2 mm de grosor, resistente a los arañazos. Su facilidad de uso facilita las tareas diarias del operador. Las pasarelas Wi-Fi y Bluetooth integradas mantienen el lavavajillas siempre conectado. Dispone de hasta 14 programas de lavado, con 6 configuraciones predefinidas adaptadas a diferentes tipos de establecimientos **(Configuration).** Gracias a **PoInt,** un indicador con código de color claramente visible en la tecla de inicio, el estado de la máquina está siempre bajo control. Con el programa de inicio suave adaptativo **ProSoft,** los ciclos de lavado comienzan de forma gradual, evitando daños en los artículos delicados. La interfaz también está equipada con una función de bloqueo de pantalla, esencial en espacios reducidos.

SMART: soluciones innovadoras que simplifican el trabajo
SUSTAINABILITY: menor consumo, ahorro de costes y respeto por el planeta
VERSATILITY: una solución para cada necesidad
WORK STATION CARE: confort y seguridad

Precios

Mod.	Versiones	Código		€
45 - 33 D	Desagüe parcial con bomba, caldera atmosférica con bomba de aclarado y dosificador peristáltico de detergente	919493	4533D	4.890,00

Diagrama de instalación

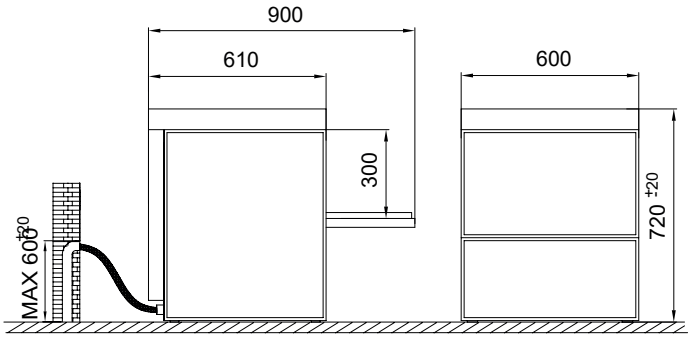

Altura máx.

	cm	50X50
	cm	26
	cm	27

Especificaciones de embalaje

Peso bruto	Kg	61
Dim. (An×Pr×Al)	cm	67x69x88
Volumen cúbico	m^3	0,41

TECNOLOGÍAS Y EQUIPAMIENTO
Lavado
Bomba de lavado **DuoFlow**
Quickready sistema de calentamiento rápido de la cuba
Sistema de resistencias **HotWash**
ProSoft Sistema de arranque suave de la bomba de lavado
Aclarado
ProRinse sistema de aclarado
Control de temperatura de aclarado con **ThermoStop**
Desagüe
Sistema de desagüe **Evolution$_3$** con triple filtración **ProDrain$_4$**
Otros
Economizador de energía **Energy Saving**
Brazos de lavado de conexión rápida **Hitech** - inspeccionables para limpieza **Inspect**
Acceso a la bomba de desagüe desde la cuba **Access**
ProBalance Sistema de puerta contrabalanceada
Dosificador de abrillantador y detergente **ProDose**

DATOS TÉCNICOS		
Productividad teórica máxima*	cestas/h	48
Consumo de agua por ciclo **	l	1,5
Dimensiones (An × Pr × Al)	cm	60x61x72
Capacidad de la cuba	l	15
Capacidad del calderín	l	6
Resistencia de calentamiento de la cuba	W	2.000
Resistencia de calentamiento del calderín	W	5.000
Potencia de la bomba de lavado	W	500
Potencia de la bomba de refuerzo de aclarado	W	200
Potencia de la bomba de desagüe	W	40
Consumo total de potencia	W	7.500
Conexión eléctrica – Fases	V	400V 3N 50Hz
Protección mediante fusible	A	16
Presión de entrada de agua (mín.–máx.)	bar	0,5 - 6,0
Temperatura de entrada de agua (mín.–máx.)	°C	15-60

* Calculado sobre el programa estándar de 75"

** Calculado sobre el programa PR2

ALIMENTACIÓN ESTÁNDAR		
Conexión eléctrica – Fases	V	400V 3N 50Hz
Consumo total de potencia	W	7.500
Protección mediante fusible	A	16
CONFIGURACIÓN MULTIPOWER		
Conexión eléctrica – Fases	V	400V 3N 50Hz
Consumo total de potencia	W	5.500
Protección mediante fusible	A	16
Conexión eléctrica – Fases	V	230V 3N 50Hz
Consumo total de potencia	W	5.500
Protección mediante fusible	A	16
Conexión eléctrica – Fases	V	230V 1N 50Hz
Consumo total de potencia	W	3.500
Protección mediante fusible	A	16

PROGRAMAS	
3 programas para vasos	2 programs for plastic
4 programas para platos	3 programas de uso general
1 programa para tazas	6 configuraciones predefinidas
1 programa para cubertería	

Escanee para más información sobre los programas

Opcional

Tipo		Código	€
	Zócalo cerrado en acero inoxidable 59,8 x 56,6 x (38,9 – 45,4 cm de alto)	798008	**415,00**

Cestas estándar

		Código	n.
	Cesta vasos	780148	2
	Inserto para cubiertos	780139	1

Lavavasos / Lavavajillas con cesta de 50 × 50 cm

top tech plus 45 water master

Escanee para conocer
las tecnologías de la gama

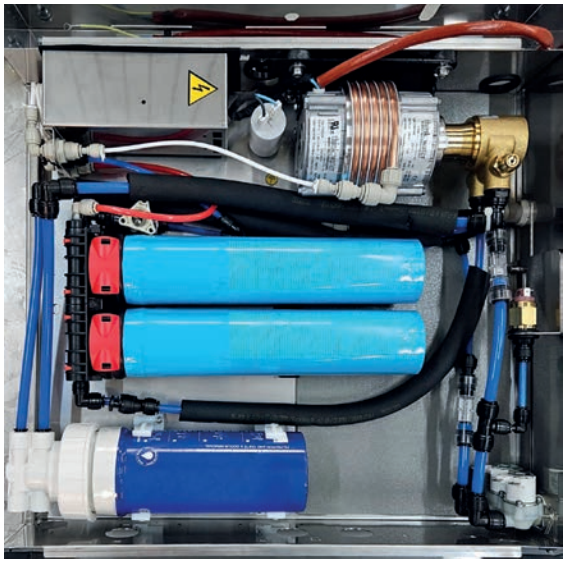

Lavavasos con Ósmosis Inversa Integrada

La unidad de ósmosis inversa está alojada dentro de la máquina, montada sobre una base de 10 cm de altura con un panel extraíble para facilitar la inspección. A pesar de ello, la altura total de la máquina se mantiene en unos compactos 82 cm, ideal para instalaciones estándar bajo mostrador. Todos los parámetros de funcionamiento se gestionan directamente desde la interfaz de usuario de la máquina.

smartclean Construcción

El lavavasos/lavavajillas cuenta con una construcción completa de doble pared. La cuba incorpora un fondo embutido y está equipada con un filtro de superficie completa en acero inoxidable. Las guías de cestas son embutidas y redondeadas.
La puerta contrabalanceada **ProBalance** garantiza un funcionamiento suave.

Gracias a esta filosofía constructiva, la cámara de lavado no presenta puntos de acumulación de suciedad. Combinado con el fácil acceso a los canales de lavado y aclarado mediante el sistema **InSpect,** la limpieza se realiza de forma rápida y sin esfuerzo.

Interfaz de usuario toptouch

Equipada con una pantalla Full Touch de alta definición de 2,8” para el control del lavavajillas y dos teclas táctiles para encendido/inicio de programas, la interfaz está protegida por una superficie de vidrio sintético serigrafiado de 2 mm de grosor, resistente a los arañazos. Su facilidad de uso facilita las tareas diarias del operador. Las pasarelas Wi-Fi y Bluetooth integradas mantienen el lavavajillas siempre conectado. Dispone de hasta 7 programas de lavado, con 6 configuraciones predefinidas adaptadas a diferentes tipos de establecimientos **(Configuration).** Gracias a **PoInt,** un indicador con código de color claramente visible en la tecla de inicio, el estado de la máquina está siempre bajo control. Con el programa de inicio suave adaptativo **ProSoft,** los ciclos de lavado comienzan de forma gradual, evitando daños en los artículos delicados. La interfaz también está equipada con una función de bloqueo de pantalla, esencial en espacios reducidos.

SMART: soluciones innovadoras que simplifican el trabajo
SUSTAINABILITY: menor consumo, ahorro de costes y respeto por el planeta
VERSATILITY: una solución para cada necesidad
WORK STATION CARE: confort y seguridad

Precios

Mod.	Versiones	Código		€
45 - 33 WD	Ósmosis inversa integrada **WaterMaster,** desagüe parcial con bomba, caldera atmosférica con bomba de aclarado y dosificador peristáltico de detergente	919495	4533WD	8.350,00

Diagrama de instalación

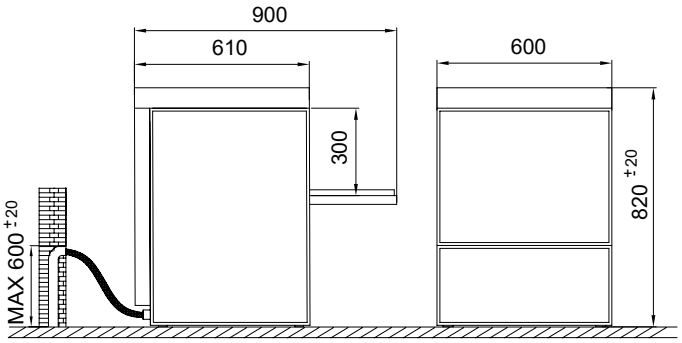

Altura máx.

	cm	50X50
	cm	26
	cm	27

Especificaciones de embalaje

Peso bruto	Kg	75
Dim. (An×Pr×Al)	cm	67x69x88
Volumen cúbico	m^3	0,45

TECNOLOGÍAS Y EQUIPAMIENTO
Lavado
Bomba de lavado **DuoFlow**
Quickready sistema de calentamiento rápido de la cuba
Sistema de resistencias **HotWash**
ProSoft Sistema de arranque suave de la bomba de lavado
Aclarado
ProRinse sistema de aclarado
Control de temperatura de aclarado con **ThermoStop**
Desagüe
Sistema de desagüe **Evolution$_3$** con triple filtración **ProDrain$_4$**
Otros
Ósmosis integrada **WaterMaster**
Economizador de energía **Energy Saving**
Brazos de lavado de conexión rápida **Hitech** - inspeccionables para limpieza **Inspect**
Acceso a la bomba de desagüe desde la cuba **Access**
ProBalance Sistema de puerta contrabalanceada
Dosificador de abrillantador y detergente **ProDose**

ALIMENTACIÓN ESTÁNDAR		
Conexión eléctrica – Fases	V	400V 3N 50Hz
Consumo total de potencia	W	7.500
Protección mediante fusible	A	16
CONFIGURACIÓN MULTIPOWER		
Conexión eléctrica – Fases	V	400V 3N 50Hz
Consumo total de potencia	W	5.500
Protección mediante fusible	A	16
Conexión eléctrica – Fases	V	230V 3 50Hz
Consumo total de potencia	W	5.500
Protección mediante fusible	A	16
Conexión eléctrica – Fases	V	230V 1N 50Hz
Consumo total de potencia	W	3.500
Protección mediante fusible	A	16

DATOS TÉCNICOS		
Productividad teórica máxima*	cestas/h	40
Consumo de agua por ciclo **	l	1,5
Dimensiones (An × Pr × Al)	cm	60x61x82
Capacidad de la cuba	l	15
Capacidad del calderín	l	6
Resistencia de calentamiento de la cuba	W	2.000
Resistencia de calentamiento del calderín	W	5.000
Potencia de la bomba de lavado	W	500
Potencia de la bomba de refuerzo de aclarado	W	200
Potencia de la bomba de desagüe	W	40
Consumo total de potencia	W	7.500
Conexión eléctrica – Fases	V	400V 3N 50Hz
Protección mediante fusible	A	16
Presión de entrada de agua (mín.–máx.)	bar	0,5 - 6,0
Temperatura de entrada de agua (mín.–máx.)	°C	15-25

* Calculado sobre el programa estándar de 75"

** Calculado sobre el programa PR2

PROGRAMAS	
3 programas para vasos	3 programas de uso general
1 programa para cubertería	6 configuraciones predefinidas

Escanee para más información sobre los programas

Opcional

Tipo	Código	€
Zócalo cerrado en acero inoxidable 59,8 x 56,6 x (38,9 – 45,4 cm de alto)	798008	**415,00**

Cestas estándar

	Código	n.
Cesta vasos	780148	2
Inserto para cubiertos	780139	1

Lavavajillas bajo mostrador con cesta de 50 × 50 cm

top tech plus 46

Escanee para conocer
las tecnologías de la gama

smartclean Construcción

El lavavajillas de instalación bajo mostrador cuenta con una construcción completa de doble pared. La cuba incorpora un fondo embutido y está equipada con un filtro de superficie completa en acero inoxidable. Las guías de cestas son embutidas y redondeadas. La puerta contrabalanceada **ProBalance** garantiza un funcionamiento suave.

Gracias a esta filosofía constructiva, la cámara de lavado no presenta puntos de acumulación de suciedad. Combinado con el fácil acceso a los canales de lavado y aclarado mediante el sistema **InSpect,** la limpieza se realiza de forma rápida y sin esfuerzo.

Interfaz de usuario toptouch

Equipada con una pantalla Full Touch de alta definición de 2,8" para el control del lavavajillas y dos teclas táctiles para encendido/inicio de programas, la interfaz está protegida por una superficie de vidrio sintético serigrafiado de 2 mm de grosor, resistente a los arañazos. Su facilidad de uso facilita las tareas diarias del operador. Las pasarelas Wi-Fi y Bluetooth integradas mantienen el lavavajillas siempre conectado. Dispone de hasta 23 programas de lavado, con 9 configuraciones predefinidas adaptadas a diferentes tipos de establecimientos **(Configuration).** Gracias a **PoInt,** un indicador con código de color claramente visible en la tecla de inicio, el estado de la máquina está siempre bajo control. Con el programa de inicio suave adaptativo **ProSoft,** los ciclos de lavado comienzan de forma gradual, evitando daños en los artículos delicados. La interfaz también está equipada con una función de bloqueo de pantalla, esencial en espacios reducidos. En el conjunto de programas se incluyen 2 programas dedicados al lavado de botellas utilizando el **Cesta Bottlemaster** y 3 programas para la desinfección térmica de la vajilla.

SMART: soluciones innovadoras que simplifican el trabajo
SUSTAINABILITY: menor consumo, ahorro de costes y respeto por el planeta
VERSATILITY: una solución para cada necesidad
WORK STATION CARE: confort y seguridad

Precios

Mod.	Versiones	Código		€
46 - 33 D	Desagüe parcial con bomba, caldera atmosférica con bomba de aclarado y dosificador peristáltico de detergente	919524	4633D	4.890,00

Diagrama de instalación

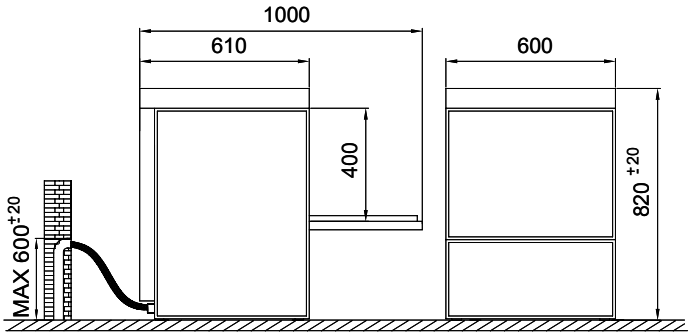

Altura máx.

	cm	50x50
	cm	35,5
	cm	39
	cm	GN1/1 (53x32) max 4 pezzi

Especificaciones de embalaje

Peso bruto	Kg	63
Dim. (An×Pr×Al)	cm	67x69x98
Volumen cúbico	m^3	0,45

TECNOLOGÍAS Y EQUIPAMIENTO
Lavado
Bomba de lavado **DuoFlow**
Quickready sistema de calentamiento rápido de la cuba
Sistema de resistencias **HotWash**
ProSoft Sistema de arranque suave de la bomba de lavado
Aclarado
ProRinse sistema de aclarado
Control de temperatura de aclarado con **ThermoStop**
Desagüe
Sistema de desagüe **Evolution$_3$** con triple filtración **ProDrain$_4$**
Otros
Economizador de energía **Energy Saving**
Brazos de lavado de conexión rápida **Hitech** - inspeccionables para limpieza **Inspect**
Acceso a la bomba de desagüe desde la cuba **Access**
ProBalance Sistema de puerta contrabalanceada
Dosificador de abrillantador y detergente **ProDose**

DATOS TÉCNICOS		
Productividad teórica máxima*	cestas/h	48
Consumo de agua por ciclo **	l	1,5
Dimensiones (An × Pr × Al)	cm	60x61x82
Capacidad de la cuba	l	15
Capacidad del calderín	l	6
Resistencia de calentamiento de la cuba	W	2.000
Resistencia de calentamiento del calderín	W	5.000
Potencia de la bomba de lavado	W	500
Potencia de la bomba de refuerzo de aclarado	W	200
Potencia de la bomba de desagüe	W	40
Consumo total de potencia	W	7.500
Conexión eléctrica – Fases	V	400V 3N 50Hz
Protección mediante fusible	A	16
Presión de entrada de agua (mín.–máx.)	bar	0,5 - 6,0
Temperatura de entrada de agua (mín.–máx.)	°C	15-60

* Calculado sobre el programa estándar de 75"

** Calculado sobre el programa PR2

ALIMENTACIÓN ESTÁNDAR		
Conexión eléctrica – Fases	V	400V 3N 50Hz
Consumo total de potencia	W	7.500
Protección mediante fusible	A	16
CONFIGURACIÓN MULTIPOWER		
Conexión eléctrica – Fases	V	400V 3N 50Hz
Consumo total de potencia	W	5.500
Protección mediante fusible	A	16
Conexión eléctrica – Fases	V	230V 3N 50Hz
Consumo total de potencia	W	5.500
Protección mediante fusible	A	16
Conexión eléctrica – Fases	V	230V 1N 50Hz
Consumo total de potencia	W	3.500
Protección mediante fusible	A	16

PROGRAMAS	
3 programas para vasos	2 programas para ollas y sartenes
4 programas para platos	2 programas para plásticos
2 programas para botellas	1 programa para bistró (tazas / vasos)
1 programa para tazas	4 programas de uso general
1 programa para cubertería	9 configuraciones predefinidas
3 programas para desinfección térmica	

Escanee para más información sobre los programas

Opcional

Tipo	Código	€
Cesta Bottlemaster	78580	**250,00**
Zócalo cerrado en acero inoxidable 59,8 x 56,6 x (38,9 – 45,4 cm de alto)	798008	**415,00**

Cestas estándar

	Código	n.
Cesta vasos	780148	1
Cesta platos	780149	1
Inserto para cubiertos	780139	1

Lavavajillas bajo mostrador con cesta de 50 × 50 cm

top tech plus 46 bistro pro

Escanee para conocer
las tecnologías de la gama

Lavavajillas bajo mostrador con función de doble Cesta

Equipado con dos Cestas de varilla sobre guías deslizantes, dos insertos para platos y un programa de lavado dedicado, está diseñado para agilizar la limpieza de tazas y platillos durante el turno de desayuno. El Cesta superior puede retirarse, permitiendo un funcionamiento tradicional de un solo Cesta durante los turnos posteriores.

smartclean Construcción

El lavavajillas de instalación bajo mostrador cuenta con una construcción completa de doble pared. La cuba incorpora un fondo embutido y está equipada con un filtro de superficie completa en acero inoxidable. Las guías de cestas son embutidas y redondeadas. La puerta contrabalanceada **ProBalance** garantiza un funcionamiento suave.

Gracias a esta filosofía constructiva, la cámara de lavado no presenta puntos de acumulación de suciedad. Combinado con el fácil acceso a los canales de lavado y aclarado mediante el sistema **InSpect,** la limpieza se realiza de forma rápida y sin esfuerzo.

Interfaz de usuario toptouch

Equipada con una pantalla Full Touch de alta definición de 2,8” para el control del lavavajillas y dos teclas táctiles para encendido/inicio de programas, la interfaz está protegida por una superficie de vidrio sintético serigrafiado de 2 mm de grosor, resistente a los arañazos. Su facilidad de uso facilita las tareas diarias del operador. Las pasarelas Wi-Fi y Bluetooth integradas mantienen el lavavajillas siempre conectado. Dispone de hasta 23 programas de lavado, con 9 configuraciones predefinidas adaptadas a diferentes tipos de establecimientos **(Configuration).** Gracias a **PoInt,** un indicador con código de color claramente visible en la tecla de inicio, el estado de la máquina está siempre bajo control. Con el programa de inicio suave adaptativo **ProSoft,** los ciclos de lavado comienzan de forma gradual, evitando daños en los artículos delicados. La interfaz también está equipada con una función de bloqueo de pantalla, esencial en espacios reducidos. En el conjunto de programas se incluyen 2 programas dedicados al lavado de botellas utilizando el **Cesta Bottlemaster** y 3 programas para la desinfección térmica de la vajilla.

SMART: soluciones innovadoras que simplifican el trabajo
SUSTAINABILITY: menor consumo, ahorro de costes y respeto por el planeta
VERSATILITY: una solución para cada necesidad
WORK STATION CARE: confort y seguridad

Precios

Mod.	Versiones	Código		€
46 - 33 BD	Desagüe parcial con bomba, caldera atmosférica con bomba de aclarado y dosificador peristáltico de detergente	919526	4633BD	5.405,00

Diagrama de instalación

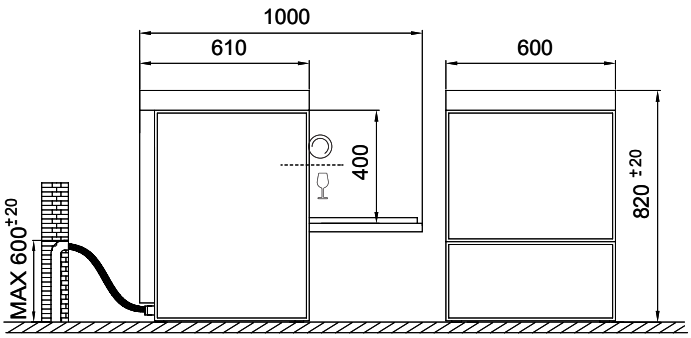

Altura máx.

	cm	50x50
	cm	35,5
	cm	39
	cm	GN1/1 (53x32) max 4 pezzi

Especificaciones de embalaje

Peso bruto	Kg	63
Dim. (An×Pr×Al)	cm	67x69x98
Volumen cúbico	m^3	0,45

TECNOLOGÍAS Y EQUIPAMIENTO
Lavado
Bomba de lavado **DuoFlow**
Quickready sistema de calentamiento rápido de la cuba
Sistema de resistencias **HotWash**
ProSoft Sistema de arranque suave de la bomba de lavado
Aclarado
ProRinse sistema de aclarado
Control de temperatura de aclarado con **ThermoStop**
Desagüe
Sistema de desagüe **Evolution$_3$** con triple filtración **ProDrain$_4$**
Otros
BistroPro función de doble Cesta
Economizador de energía **Energy Saving**
Brazos de lavado de conexión rápida **Hitech** - inspeccionables para limpieza **Inspect**
Acceso a la bomba de desagüe desde la cuba **Access**
ProBalance Sistema de puerta contrabalanceada
Dosificador de abrillantador y detergente **ProDose**

ALIMENTACIÓN ESTÁNDAR		
Conexión eléctrica – Fases	V	400V 3N 50Hz
Consumo total de potencia	W	7.500
Protección mediante fusible	A	16
CONFIGURACIÓN MULTIPOWER		
Conexión eléctrica – Fases	V	400V 3N 50Hz
Consumo total de potencia	W	5.500
Protección mediante fusible	A	16
Conexión eléctrica – Fases	V	230V 3N 50Hz
Consumo total de potencia	W	5.500
Protección mediante fusible	A	16
Conexión eléctrica – Fases	V	230V 1N 50Hz
Consumo total de potencia	W	3.500
Protección mediante fusible	A	16

DATOS TÉCNICOS		
Productividad teórica máxima*	cestas/h	48
Consumo de agua por ciclo **	l	1,5
Dimensiones (An × Pr × Al)	cm	60x61x82
Capacidad de la cuba	l	15
Capacidad del calderín	l	6
Resistencia de calentamiento de la cuba	W	2.000
Resistencia de calentamiento del calderín	W	5.000
Potencia de la bomba de lavado	W	500
Potencia de la bomba de refuerzo de aclarado	W	200
Potencia de la bomba de desagüe	W	40
Consumo total de potencia	W	7.500
Conexión eléctrica – Fases	V	400V 3N 50Hz
Protección mediante fusible	A	16
Presión de entrada de agua (mín.–máx.)	bar	0,5 - 6,0
Temperatura de entrada de agua (mín.–máx.)	°C	15-60

* Calculado sobre el programa estándar de 75"

** Calculado sobre el programa PR2

PROGRAMAS	
3 programas para vasos	2 programas para ollas y sartenes
4 programas para platos	2 programas para plásticos
2 programas para botellas	1 programa para bistró (tazas / vasos)
1 programa para tazas	4 programas de uso general
1 programa para cubertería	9 configuraciones predefinidas
3 programas para desinfección térmica	

Escanee para más información sobre los programas

Opcional

Tipo	Código	€
Cesta Bottlemaster	78580	**250,00**
Zócalo cerrado en acero inoxidable 59,8 x 56,6 x (38,9 – 45,4 cm de alto)	798008	**415,00**

Cestas estándar

	Código	n.
Cesta cuadrado para vasos	706149	2
Inserto para 10 platos, para Cesta de 50×50	780413	2
Inserto para cubiertos	780139	1

Lavavajillas de capota con cesta de 50 × 50 cm

top tech plus 48

Escanee para conocer
las tecnologías de la gama

smartclean Construcción

El lavavajillas de capota cuenta con una estructura de doble pared en la base y una capota de doble pared. La cuba embutida está equipada con un filtro de superficie en acero inoxidable y un soporte de cestas abatible.

Gracias a este enfoque constructivo, la cámara de lavado no presenta puntos de acumulación de suciedad. Combinado con el fácil acceso a los canales de lavado y aclarado mediante el sistema **InSpect,** la limpieza se realiza de forma rápida y sin esfuerzo. El mecanismo de elevación ProGlide, suave y fluido, reduce la fatiga del operador. Diseñado para su instalación con mesas en línea o en esquina.

Interfaz de usuario toptouch

Equipada con una pantalla Full Touch de alta definición de 2,8" para el control del lavavajillas y dos teclas táctiles para encendido/inicio de programas, la interfaz está protegida por una superficie de vidrio sintético serigrafiado de 2 mm de grosor, resistente a los arañazos. Su facilidad de uso facilita las tareas diarias del operador. Las pasarelas Wi-Fi y Bluetooth integradas mantienen el lavavajillas siempre conectado. Dispone de hasta 23 programas de lavado, con 9 configuraciones predefinidas adaptadas a diferentes tipos de establecimientos **(Configuration).** Gracias a **PoInt,** un indicador con código de color claramente visible en la tecla de inicio, el estado de la máquina está siempre bajo control. Con el programa de inicio suave adaptativo **ProSoft,** los ciclos de lavado comienzan de forma gradual, evitando daños en los artículos delicados. La interfaz también está equipada con una función de bloqueo de pantalla, esencial en espacios reducidos. En el conjunto de programas se incluyen 2 programas dedicados al lavado de botellas utilizando el **Cesta Bottlemaster** y 3 programas para la desinfección térmica de la vajilla.

SMART: soluciones innovadoras que simplifican el trabajo
SUSTAINABILITY: menor consumo, ahorro de costes y respeto por el planeta
VERSATILITY: una solución para cada necesidad
WORK STATION CARE: confort y seguridad

Precios

Mod.	Versiones		Código		€
48 - 33 D		Desagüe parcial con bomba, caldera atmosférica con bomba de aclarado y dosificador peristáltico de detergente	N5233CD0ACD	4833D	7.350,00

Diagrama de instalación

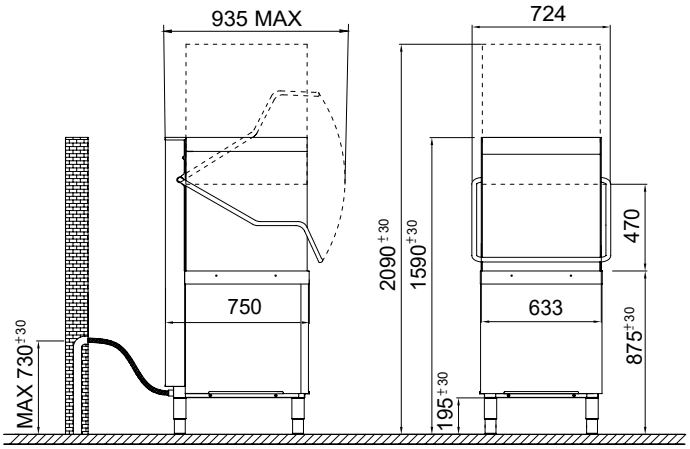

Altura máx.

	cm	50x50
	cm	45
	cm	45
	cm	GN1/1 (53x32)

Especificaciones de embalaje

Peso bruto	Kg	105
Dim. (An×Pr×Al)	cm	76x84x160
Volumen cúbico	m^3	1

TECNOLOGÍAS Y EQUIPAMIENTO
Lavado
Bomba de lavado **DuoFlow**
Quickready sistema de calentamiento rápido de la cuba
Sistema de resistencias **HotWash**
ProSoft Sistema de arranque suave de la bomba de lavado
Aclarado
ProRinse sistema de aclarado
Control de temperatura de aclarado con **ThermoStop**
Desagüe
Sistema de desagüe **Evolution$_3$** con triple filtración **ProDrain$_4$**
Otros
Economizador de energía **Energy Saving**
Brazos de lavado de conexión rápida **Hitech** - inspeccionables para limpieza **Inspect**
Acceso a la bomba de desagüe desde la cuba **Access**
Elevación suave de la capota con sistema **ProGlide**
Dosificador de abrillantador y detergente **ProDose**

DATOS TÉCNICOS		
Productividad teórica máxima*	cestas/h	60
Consumo de agua por ciclo **	l	1,5
Dimensiones (An × Pr × Al)	cm	63,3x75x159
Capacidad de la cuba	l	20
Capacidad del calderín	l	7
Resistencia de calentamiento de la cuba	W	2.500
Resistencia de calentamiento del calderín	W	7.000
Potencia de la bomba de lavado	W	700
Potencia de la bomba de refuerzo de aclarado	W	200
Potencia de la bomba de desagüe	W	40
Consumo total de potencia	W	10.200
Conexión eléctrica – Fases	V	400V 3N 50Hz
Protección mediante fusible	A	16
Presión de entrada de agua (mín.–máx.)	bar	0,5-6,0
Temperatura de entrada de agua (mín.–máx.)	°C	15-60

* Calculado sobre el programa estándar de 60"

** Calculado sobre el programa PR2

ALIMENTACIÓN ESTÁNDAR		
Conexión eléctrica – Fases	V	400V 3N 50Hz
Consumo total de potencia	W	10.200
Protección mediante fusible	A	16
CONFIGURACIÓN MULTIPOWER		
Conexión eléctrica – Fases	V	400V 3N 50Hz
Consumo total de potencia	W	7.700
Protección mediante fusible	A	16

PROGRAMAS	
3 programas para vasos	2 programas para ollas y sartenes
4 programas para platos	2 programas para plásticos
2 programas para botellas	1 programa para bistró (tazas / vasos)
1 programa para tazas	4 programas de uso general
1 programa para cubertería	9 configuraciones predefinidas
3 programas para desinfección térmica	

Escanee para más información sobre los programas

Opcional

Tipo		Código	€
	Cesta Bottlemaster	78580	**250,00**

Cestas estándar

		Código	n.
	Cesta vasos	780148	1
	Cesta platos	780149	1
	Inserto para cubiertos	780139	1

Lavavajillas de capota con cesta de 50 × 50 cm

top tech plus 48 pro lift

Escanee para conocer
las tecnologías de la gama

Lavavajillas de capota con elevación automática de la capota

La capota se eleva y se cierra automáticamente con solo pulsar un botón, cómodamente ubicado en la parte frontal de la máquina.

smartclean Construcción

El lavavajillas de capota cuenta con una estructura de doble pared en la base y una capota de doble pared. La cuba embutida está equipada con un filtro de superficie en acero inoxidable y un soporte de cestas abatible.

Gracias a este enfoque constructivo, la cámara de lavado no presenta puntos de acumulación de suciedad. Combinado con el fácil acceso a los canales de lavado y aclarado mediante el sistema **InSpect,** la limpieza se realiza de forma rápida y sin esfuerzo. El mecanismo de elevación ProGlide, suave y fluido, reduce la fatiga del operador. Diseñado para su instalación con mesas en línea o en esquina.

Interfaz de usuario toptouch

Equipada con una pantalla Full Touch de alta definición de 2,8" para el control del lavavajillas y dos teclas táctiles para encendido/inicio de programas, la interfaz está protegida por una superficie de vidrio sintético serigrafiado de 2 mm de grosor, resistente a los arañazos. Su facilidad de uso facilita las tareas diarias del operador. Las pasarelas Wi-Fi y Bluetooth integradas mantienen el lavavajillas siempre conectado. Dispone de hasta 23 programas de lavado, con 9 configuraciones predefinidas adaptadas a diferentes tipos de establecimientos **(Configuration).** Gracias a **PoInt,** un indicador con código de color claramente visible en la tecla de inicio, el estado de la máquina está siempre bajo control. Con el programa de inicio suave adaptativo **ProSoft,** los ciclos de lavado comienzan de forma gradual, evitando daños en los artículos delicados. La interfaz también está equipada con una función de bloqueo de pantalla, esencial en espacios reducidos. En el conjunto de programas se incluyen 2 programas dedicados al lavado de botellas utilizando el **Cesta Bottlemaster** y 3 programas para la desinfección térmica de la vajilla.

SMART: soluciones innovadoras que simplifican el trabajo
SUSTAINABILITY: menor consumo, ahorro de costes y respeto por el planeta
VERSATILITY: una solución para cada necesidad
WORK STATION CARE: confort y seguridad

Precios

Mod.	Versiones	Código		€
48 - 33 DL	**ProLift** elevación automática de la capota, desagüe parcial con bomba, caldera atmosférica con bomba de aclarado y dosificador peristáltico de detergente	N5233CD0ALCD	4833DL	9.685,00

Diagrama de instalación

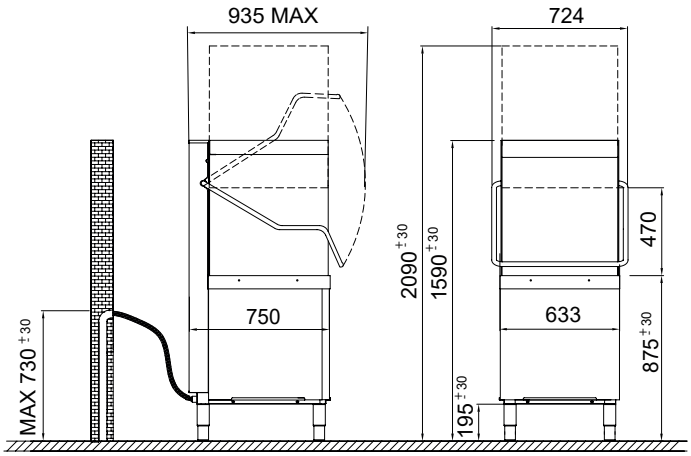

Altura máx.

	cm	50x50
	cm	45
	cm	45
	cm	GN1/1 (53x32)

Especificaciones de embalaje

Peso bruto	Kg	105
Dim. (An×Pr×Al)	cm	76x84x160
Volumen cúbico	m^3	1

TECNOLOGÍAS Y EQUIPAMIENTO
Lavado
Bomba de lavado **DuoFlow**
Quickready sistema de calentamiento rápido de la cuba
Sistema de resistencias **HotWash**
ProSoft Sistema de arranque suave de la bomba de lavado
Aclarado
ProRinse sistema de aclarado
Control de temperatura de aclarado con **ThermoStop**
Desagüe
Sistema de desagüe **Evolution$_3$** con triple filtración **ProDrain$_4$**
Otros
ProLift elevación automática de la capota
Economizador de energía **Energy Saving**
Brazos de lavado de conexión rápida **Hitech** - inspeccionables para limpieza **Inspect**
Acceso a la bomba de desagüe desde la cuba **Access**
Elevación suave de la capota con sistema **ProGlide**
Dosificador de abrillantador y detergente **ProDose**

DATOS TÉCNICOS		
Productividad teórica máxima*	cestas/h	60
Consumo de agua por ciclo **	l	1,5
Dimensiones (An × Pr × Al)	cm	63,3x75x159
Capacidad de la cuba	l	20
Capacidad del calderín	l	7
Resistencia de calentamiento de la cuba	W	2.500
Resistencia de calentamiento del calderín	W	7.000
Potencia de la bomba de lavado	W	700
Potencia de la bomba de refuerzo de aclarado	W	200
Potencia de la bomba de desagüe	W	40
Consumo total de potencia	W	10.200
Conexión eléctrica – Fases	V	400V 3N 50Hz
Protección mediante fusible	A	16
Presión de entrada de agua (mín.–máx.)	bar	0,5-6,0
Temperatura de entrada de agua (mín.–máx.)	°C	15-60

* Calculado sobre el programa estándar de 60"

** Calculado sobre el programa PR2

ALIMENTACIÓN ESTÁNDAR		
Conexión eléctrica – Fases	V	400V 3N 50Hz
Consumo total de potencia	W	10.200
Protección mediante fusible	A	16
CONFIGURACIÓN MULTIPOWER		
Conexión eléctrica – Fases	V	400V 3N 50Hz
Consumo total de potencia	W	7.700
Protección mediante fusible	A	16

PROGRAMAS	
3 programas para vasos	2 programas para ollas y sartenes
4 programas para platos	2 programas para plásticos
2 programas para botellas	1 programa para bistró (tazas / vasos)
1 programa para tazas	4 programas de uso general
1 programa para cubertería	9 configuraciones predefinidas
3 programas para desinfección térmica	

Escanee para más información sobre los programas

Cestas estándar

		Código	n.
	Cesta vasos	780148	1
	Cesta platos	780149	1
	Inserto para cubiertos	780139	1

Opcional

Tipo		Código	€
	Cesta Bottlemaster	78580	**250,00**

Lavavajillas de capota con cesta de 50 × 50 cm

top tech plus 48 NRG steam

Escanee para conocer
las tecnologías de la gama

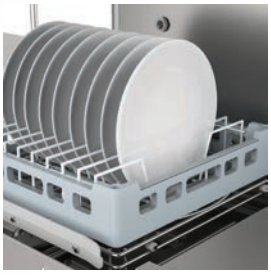

smartclean Construcción

El lavavajillas de capota con recuperación de calor por vapor cuenta con una estructura de doble pared en la base y una capota de doble pared. La cuba embutida está equipada con un filtro de superficie en acero inoxidable y un soporte de cestas abatible.

Gracias a este enfoque constructivo, la cámara de lavado no presenta puntos de acumulación de suciedad. Combinado con el fácil acceso a los canales de lavado y aclarado mediante el sistema **InSpect,** la limpieza se realiza de forma rápida y sin esfuerzo. El mecanismo de elevación ProGlide, suave y fluido, reduce la fatiga del operador. Diseñado para su instalación con mesas en línea o en esquina.

Interfaz de usuario toptouch

Equipada con una pantalla Full Touch de alta definición de 2,8" para el control del lavavajillas y dos teclas táctiles para encendido/inicio de programas, la interfaz está protegida por una superficie de vidrio sintético serigrafiado de 2 mm de grosor, resistente a los arañazos. Su facilidad de uso facilita las tareas diarias del operador. Las pasarelas Wi-Fi y Bluetooth integradas mantienen el lavavajillas siempre conectado. Dispone de hasta 23 programas de lavado, con 9 configuraciones predefinidas adaptadas a diferentes tipos de establecimientos **(Configuration).** Gracias a **PoInt,** un indicador con código de color claramente visible en la tecla de inicio, el estado de la máquina está siempre bajo control. Con el programa de inicio suave adaptativo **ProSoft,** los ciclos de lavado comienzan de forma gradual, evitando daños en los artículos delicados. La interfaz también está equipada con una función de bloqueo de pantalla, esencial en espacios reducidos. En el conjunto de programas se incluyen 2 programas dedicados al lavado de botellas utilizando el **Cesta Bottlemaster** y 3 programas para la desinfección térmica de la vajilla.

SMART: soluciones innovadoras que simplifican el trabajo
SUSTAINABILITY: menor consumo, ahorro de costes y respeto por el planeta
VERSATILITY: una solución para cada necesidad
WORK STATION CARE: confort y seguridad

Precios

Mod.	Versiones	Código		€
48 - 33 DNRG	Sistema de recuperación de calor por vapor, desagüe parcial con bomba, caldera atmosférica con bomba de aclarado y dosificador peristáltico de detergente	N5233CD0ARCD +RC001	4833DNRG +RC001	9.685,00
48 - 33 DNRG	Versión para suministro de agua por ósmosis	N5233CD0ARCD +RC002	4833DNRG +RC002	12.315,00

Diagrama de instalación

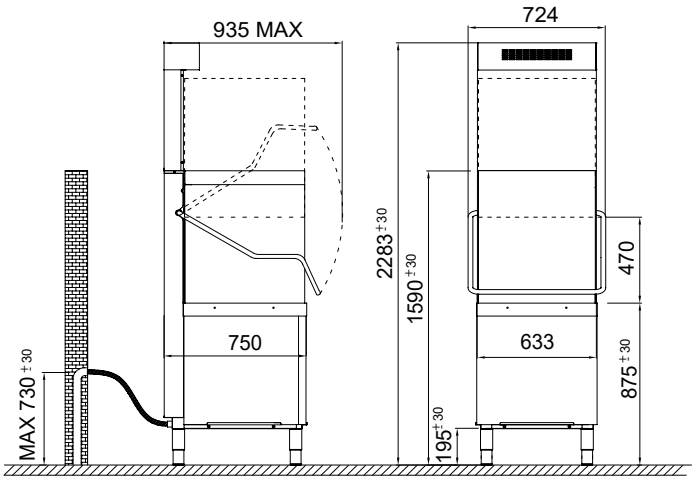

Altura máx.

	cm	50x50
	cm	45
	cm	45
	cm	GN1/1 (53x32)

Especificaciones de embalaje

		TopTech Plus 48	NRG
Peso bruto	Kg	105	25
Dim. (An×Pr×Al)	cm	76x84x160	70x75x30
Volumen cúbico	m^3	1	0,15

TECNOLOGÍAS Y EQUIPAMIENTO
Lavado
Bomba de lavado **DuoFlow**
Quickready sistema de calentamiento rápido de la cuba
Sistema de resistencias **HotWash**
ProSoft Sistema de arranque suave de la bomba de lavado
Aclarado
ProRinse sistema de aclarado
Control de temperatura de aclarado con **ThermoStop**
Desagüe
Sistema de desagüe **Evolution$_3$** con triple filtración **ProDrain$_4$**
Otros
Sistema de recuperación de calor **NRGSteam**
Economizador de energía **Energy Saving**
Brazos de lavado de conexión rápida **Hitech** - inspeccionables para limpieza **Inspect**
Acceso a la bomba de desagüe desde la cuba **Access**
Elevación suave de la capota con sistema **ProGlide**
Dosificador de abrillantador y detergente **ProDose**

DATOS TÉCNICOS		
Productividad teórica máxima*	cestas/h	60
Consumo de agua por ciclo **	l	1,5
Dimensiones (An × Pr × Al)	cm	63,3x75x228,3
Capacidad de la cuba	l	20
Capacidad del calderín	l	7
Resistencia de calentamiento de la cuba	W	2.500
Resistencia de calentamiento del calderín	W	7.000
Potencia de la bomba de lavado	W	700
Potencia de la bomba de refuerzo de aclarado	W	200
Potencia de la bomba de desagüe	W	40
Consumo total de potencia	W	10.200
Conexión eléctrica – Fases	V	400V 3N 50Hz
Protección mediante fusible	A	16
Presión de entrada de agua (mín.–máx.)	bar	0,5-6,0
Temperatura de entrada de agua (mín.–máx.)	°C	15-25

* Calculado sobre el programa estándar de 60"

** Calculado sobre el programa PR2

ALIMENTACIÓN ESTÁNDAR		
Conexión eléctrica – Fases	V	400V 3N 50Hz
Consumo total de potencia	W	10.200
Protección mediante fusible	A	16
CONFIGURACIÓN MULTIPOWER		
Conexión eléctrica – Fases	V	400V 3N 50Hz
Consumo total de potencia	W	7.700
Protección mediante fusible	A	16

PROGRAMAS	
3 programas para vasos	2 programas para ollas y sartenes
4 programas para platos	2 programas para plásticos
2 programas para botellas	1 programa para bistró (tazas / vasos)
1 programa para tazas	4 programas de uso general
1 programa para cubertería	9 configuraciones predefinidas
3 programas para desinfección térmica	

Escanee para más información sobre los programas

Opcional

Tipo	Código	€
Cesta Bottlemaster	78580	**250,00**

Cestas estándar

	Código	n.
Cesta vasos	780148	1
Cesta platos	780149	1
Inserto para cubiertos	780139	1

Lavavajillas de capota con cesta de 50 × 60 cm

top tech plus 49

Escanee para conocer
las tecnologías de la gama

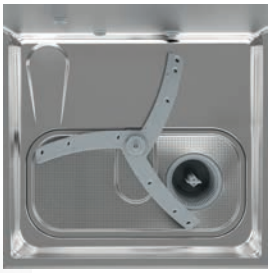

smartclean Construcción

El lavavajillas de capota cuenta con una estructura de doble pared en la base y una capota de doble pared. La cuba embutida está equipada con un filtro de superficie en acero inoxidable y un soporte de cestas abatible.

Gracias a este enfoque constructivo, la cámara de lavado no presenta puntos de acumulación de suciedad. La capota de elevación suave ProGlide reduce la fatiga del operador. Diseñado para su instalación con mesas en línea o en esquina.

Interfaz de usuario toptouch

Equipada con una pantalla Full Touch de alta definición de 2,8" para el control del lavavajillas y dos teclas táctiles para encendido/inicio de programas, la interfaz está protegida por una superficie de vidrio sintético serigrafiado de 2 mm de grosor, resistente a los arañazos. Su facilidad de uso facilita las tareas diarias del operador. Las pasarelas Wi-Fi y Bluetooth integradas mantienen el lavavajillas siempre conectado. Dispone de hasta 21 programas de lavado, con 9 configuraciones predefinidas adaptadas a diferentes tipos de establecimientos **(Configuration).** Gracias a **PoInt,** un indicador con código de color claramente visible en la tecla de inicio, el estado de la máquina está siempre bajo control. En el conjunto de programas se incluyen 3 programas para la desinfección térmica de la vajilla.

SMART: soluciones innovadoras que simplifican el trabajo
SUSTAINABILITY: menor consumo, ahorro de costes y respeto por el planeta
VERSATILITY: una solución para cada necesidad
WORK STATION CARE: confort y seguridad

Precios

Mod.	Versiones		Código		€
49 - 33 D		Desagüe parcial con bomba, caldera atmosférica con bomba de aclarado y dosificador peristáltico de detergente	N6233CD0ACD	4933D	8.835,00

Diagrama de instalación

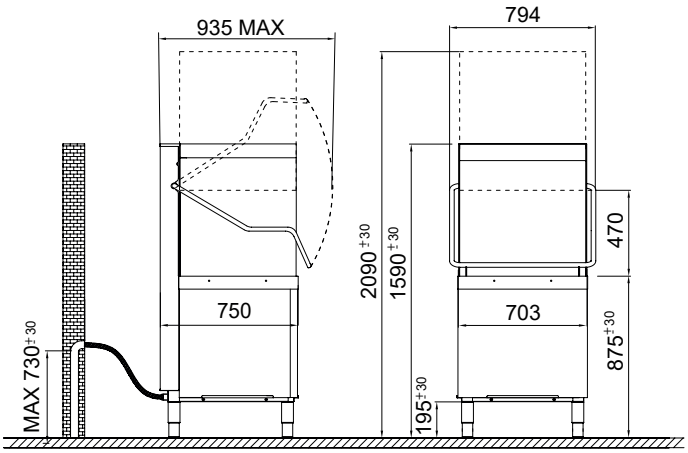

Altura máx.

	cm	50x60
	cm	45
	cm	45
	cm	60x40 - GN1/1 (53x32)

Especificaciones de embalaje

Peso bruto	Kg	130
Dim. (An×Pr×Al)	cm	83x87x154
Volumen cúbico	m^3	1,1

TECNOLOGÍAS Y EQUIPAMIENTO
Lavado
Bomba de lavado **DuoFlow**
Quickready sistema de calentamiento rápido de la cuba
Sistema de resistencias **HotWash**
Aclarado
ProRinse sistema de aclarado
Control de temperatura de aclarado con **ThermoStop**
Desagüe
Sistema de desagüe **Evolution$_3$** con triple filtración **ProDrain$_4$**
Otros
Economizador de energía **Energy Saving**
Sistema de lavado de tres brazos de conexión rápida **Hitech**
Elevación suave de la capota con sistema **ProGlide**
Dosificador de abrillantador y detergente **ProDose**

DATOS TÉCNICOS		
Productividad teórica máxima*	cestas/h	60
Consumo de agua por ciclo **	l	1,8
Dimensiones (An × Pr × Al)	cm	70,3x75x159
Capacidad de la cuba	l	30
Capacidad del calderín	l	7
Resistencia de calentamiento de la cuba	W	3.000
Resistencia de calentamiento del calderín	W	6.000
Potencia de la bomba de lavado	W	1.000
Potencia de la bomba de refuerzo de aclarado	W	200
Potencia de la bomba de desagüe	W	40
Consumo total de potencia	W	10.000
Conexión eléctrica – Fases	V	400V 3N 50Hz
Protección mediante fusible	A	16
Presión de entrada de agua (mín.–máx.)	bar	0,5-6,0
Temperatura de entrada de agua (mín.–máx.)	°C	15-60

* Calculado sobre el programa estándar de 60"

** Calculado sobre el programa PR2

ALIMENTACIÓN ESTÁNDAR		
Conexión eléctrica – Fases	V	400V 3N 50Hz
Consumo total de potencia	W	10.000
Protección mediante fusible	A	16

PROGRAMAS	
3 programas para vasos	2 programas para ollas y sartenes
4 programas para platos	2 programas para plásticos
1 programa para tazas	1 programa para bistró (tazas / vasos)
1 programa para cubertería	4 programas de uso general
3 programas para desinfección térmica	9 configuraciones predefinidas

Escanee para más información sobre los programas

Cestas estándar

		Código	n.
	Cesta bandejas	70180	1
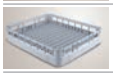	Cesta vasos	70181	1
	Inserto para cubiertos	780081	1

Lavavajillas de capota con cesta de 50 × 60 cm

top tech plus 49 NRG steam

Escanee para conocer
las tecnologías de la gama

smartclean Construcción

El lavavajillas de capota con recuperación de calor por vapor cuenta con una estructura de doble pared en la base y una capota de doble pared. La cuba embutida está equipada con un filtro de superficie en acero inoxidable y un soporte de cestas abatible.

Gracias a este enfoque constructivo, la cámara de lavado no presenta puntos de acumulación de suciedad. La capota de elevación suave ProGlide reduce la fatiga del operador. Diseñado para su instalación con mesas en línea o en esquina.

Interfaz de usuario toptouch

Equipada con una pantalla Full Touch de alta definición de 2,8" para el control del lavavajillas y dos teclas táctiles para encendido/inicio de programas, la interfaz está protegida por una superficie de vidrio sintético serigrafiado de 2 mm de grosor, resistente a los arañazos. Su facilidad de uso facilita las tareas diarias del operador. Las pasarelas Wi-Fi y Bluetooth integradas mantienen el lavavajillas siempre conectado. Dispone de hasta 21 programas de lavado, con 9 configuraciones predefinidas adaptadas a diferentes tipos de establecimientos **(Configuration).** Gracias a **PoInt,** un indicador con código de color claramente visible en la tecla de inicio, el estado de la máquina está siempre bajo control. En el conjunto de programas se incluyen 3 programas para la desinfección térmica de la vajilla.

SMART: soluciones innovadoras que simplifican el trabajo
SUSTAINABILITY: menor consumo, ahorro de costes y respeto por el planeta
VERSATILITY: una solución para cada necesidad
WORK STATION CARE: confort y seguridad

Precios

Mod.	Versiones	Código		€
49 - 33 DNRG	Sistema de recuperación de calor por vapor, desagüe parcial con bomba, caldera atmosférica con bomba de aclarado y dosificador peristáltico de detergente	N6233CD0ARCD +RC003	4933DNRG +RC003	11.185,00
49 - 33 DNRG	Versión para suministro de agua por ósmosis	N6233CD0ARCD +RC004	4933DNRG +RC004	13.820,00

Diagrama de instalación

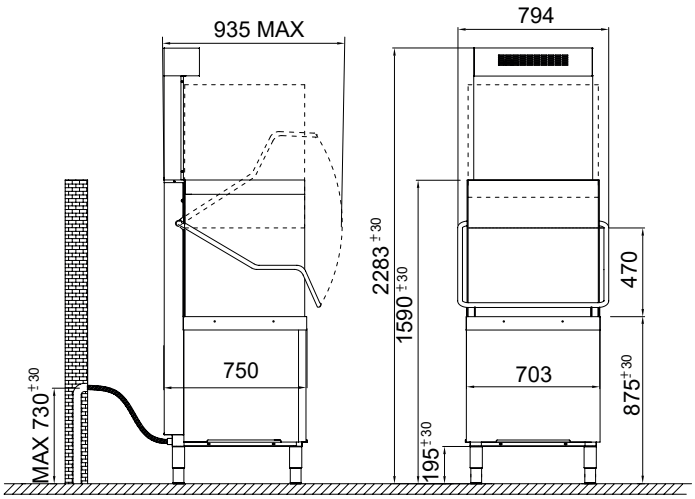

Altura máx.

	cm	50x60
	cm	45
	cm	45
	cm	60x40 - GN1/1 (53x32)

Especificaciones de embalaje

		TopTech Plus 49	NRG
Peso bruto	Kg	130	25
Dim. (An×Pr×Al)	cm	83x87x154	70x75x30
Volumen cúbico	m^3	1,1	0,15

TECNOLOGÍAS Y EQUIPAMIENTO
Lavado
Bomba de lavado **DuoFlow**
Quickready sistema de calentamiento rápido de la cuba
Sistema de resistencias **HotWash**
Aclarado
ProRinse sistema de aclarado
Control de temperatura de aclarado con **ThermoStop**
Desagüe
Sistema de desagüe **Evolution$_3$** con triple filtración **ProDrain$_4$**
Otros
Sistema de recuperación de calor **NRGSteam**
Economizador de energía **Energy Saving**
Sistema de lavado de tres brazos de conexión rápida **Hitech**
Elevación suave de la capota con sistema **ProGlide**
Dosificador de abrillantador y detergente **ProDose**

TECHNICAL DATA		
Productividad teórica máxima*	cestas/h	60
Consumo de agua por ciclo **	l	1,8
Dimensiones (An × Pr × Al)	cm	70,3x75x228,3
Capacidad de la cuba	l	30
Capacidad del calderín	l	7
Resistencia de calentamiento de la cuba	W	3.000
Resistencia de calentamiento del calderín	W	6.000
Potencia de la bomba de lavado	W	1.000
Potencia de la bomba de refuerzo de aclarado	W	200
Potencia de la bomba de desagüe	W	40
Consumo total de potencia	W	10.000
Conexión eléctrica – Fases	V	400V 3N 50Hz
Protección mediante fusible	A	16
Presión de entrada de agua (mín.–máx.)	bar	0,5-6,0
Temperatura de entrada de agua (mín.–máx.)	°C	15-25

* Calculado sobre el programa estándar de 60"

** Calculado sobre el programa PR2

ALIMENTACIÓN ESTÁNDAR		
Conexión eléctrica – Fases	V	400V 3N 50Hz
Consumo total de potencia	W	10.000
Protección mediante fusible	A	16

PROGRAMAS	
3 programas para vasos	2 programas para ollas y sartenes
4 programas para platos	2 programas para plásticos
1 programa para tazas	1 programa para bistró (tazas / vasos)
1 programa para cubertería	4 programas de uso general
3 programas para desinfección térmica	9 configuraciones predefinidas

Escanee para más información sobre los programas

Cestas estándar

		Código	n.
	Cesta bandejas	70180	1
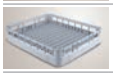	Cesta vasos	70181	1
	Inserto para cubiertos	780081	1

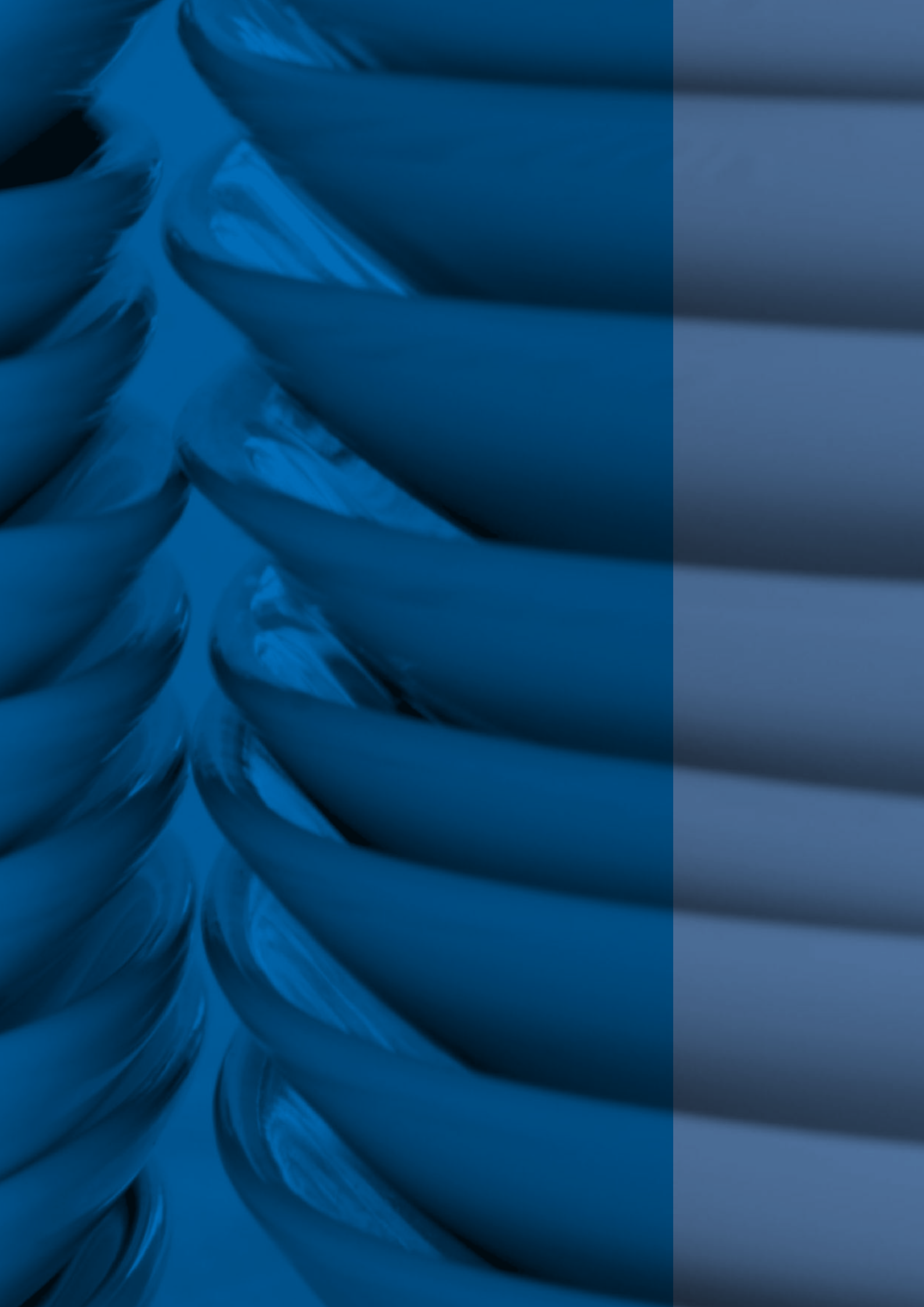

ultratech

UltraTech **marca nuevos estándares en el segmento premium.** Como la línea superior del portafolio de COLGED, ofrece máxima eficiencia, un diseño inteligente y tecnología avanzada, ideal para profesionales que buscan el máximo rendimiento, facilidad de uso y una durabilidad excepcional.

UltraTech 46	Lavavajillas bajo mostrador con cesta de 50 × 50 cm	p.	92
UltraTech 46	Lavavajillas bajo mostrador con cesta de 50 × 50 cm con función de doble Cesta **bistro**pro	"	94
UltraTech 48	Lavavajillas de capota con cesta de 50 × 50 cm	"	96
UltraTech 48	Lavavajillas de capota con cesta de 50 × 50 cm con elevación automática de capota **pro**lift	"	98
UltraTech 48	Lavavajillas de capota con cesta de 50 × 50 cm con sistema de recuperación de calor **Nrg**Steam	"	100
UltraTech 48	Lavavajillas de capota con cesta de 50 × 50 cm con sistema de recuperación de calor **Nrg**Steam con elevación automática de capota **pro**lift	"	102
UltraTech 49	Lavavajillas de capota con cesta de 50 × 60 cm	"	104
UltraTech 49	Lavavajillas de capota con cesta de 50 × 60 cm con sistema de recuperación de calor **Nrg**Steam	"	106

Los datos proporcionados en esta documentación, en particular los relativos al consumo, se refieren a un funcionamiento de la máquina en condiciones ideales y pueden variar según las condiciones reales de instalación y uso. DATOS TÉCNICOS – no vinculantes.

Nueva interfaz toptouch

Tecla táctil capacitiva
Encendido / Apagado

Pantalla protectora Hard Touch de 2 mm
en vidrio sintético resistente a los arañazos

Pantalla Full Touch de alta definición
Configuración de programas
Diagnósticos y datos
Bloqueo de pantalla

Tecla táctil capacitiva
Inicio
Parada de ciclo
Estado de la máquina
(PoInt)

INTELIGENTE – SIEMPRE CONECTADO – AVANZADO

30 programas seleccionables
Máxima flexibilidad

Concepto de configuración
Gestión de programas simple e intuitiva.

Pantalla de programas favoritos
Hasta 6 programas configurables por el usuario.

Visualización gráfica
del progreso del ciclo de lavado.

Personalización de ciclos
Ajustes configurables, incluso de forma remota.

Función de bloqueo de pantalla
Esencial en espacios compactos.

Wi-Fi integrado
Gestión remota, diagnósticos a distancia y análisis de rendimiento.

Pantalla TFT Full Touch
Pantalla de 2,8” con 2 teclas táctiles capacitivas, incluida una tecla RGB para la función **PoInt**

Frontal resistente a los arañazos
Vidrio sintético de 2 mm de grosor

Rendimiento y consumo

Ensayo certificado según IEC 63136:2019

Realizado con el programa PR2

		ultratech46-43D	ultratech48-43D
Eficacia de lavado	%	100	100
Índice de reensuciamiento	piezas/plato	0	0
Consumo energético	kWh/cesta	0,22	0,29
Consumo de agua	L/cesta	1,4	1,4
Duración del ciclo	seg	235	229
Tiempo de preparación de la máquina	seg	1.146	1.519
Consumo en espera (standby)	kW	0,11	0,26

Tecnologías integradas

DuoFlow
Sistema de bomba probado

EvoLution$_3$
Agua limpia para mejores resultados de lavado

ProDrain$_4$
Filtración optimizada

ProSoft
Inicio de lavado suave

ProLift
Apertura automática de la capota

ThermoStop
Temperatura constante de lavado

HiTech
Brazo de lavado innovador

EcoDrain
Recuperación de calor del agua de desagüe.

NRGSteam
Recuperación de calor sostenible

ProDose
Dosificación precisa

ProRinse
Presión de agua constante

HotWash
Calor constante

Inspect
Visibilidad total para una higiene máxima

SmartClean
Diseño autolimpiante

Multipower
Adaptación flexible de potencia

EnergySaving
Consumo energético optimizado

UltraRinse$_3$
Lavado perfecto con mínimo consumo de agua

Access
Mantenimiento simplificado

ProBalance
Puerta contrabalanceada

Tecnologías exclusivas

Bajos costos de funcionamiento – Versatilidad – Ergonomía

prometheus

Sistema autoaprendente

Un sistema autoaprendente que supervisa los cambios en el lavavajillas desde el momento de su instalación y se adapta continuamente para optimizar el rendimiento. Incluye una rutina eficaz para la prueba automática o manual de los componentes clave.

ecodrain

Recuperación de calor del desagüe

Un sistema innovador que captura y reutiliza el calor del agua residual, evitando que se desperdicie. Esto se traduce en una reducción significativa del consumo de energía por ciclo, en cumplimiento con la norma EN63136:2019.

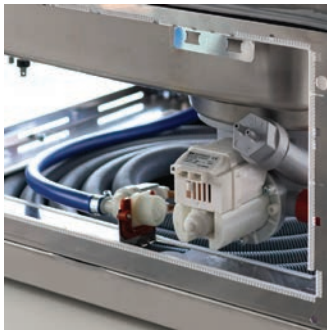

Características de construcción

Duradero – Fácil de limpiar – Cómodo

Durabilidad

- Construcción completa de doble pared
- Filtro de superficie completa en acero inoxidable

Facilidad de limpieza

- Cuba embutida
- Guías de cestas redondeadas y estampadas
- Soporte de cestas abatible (capota)
- Brazos de lavado y aclarado Easy Fit, totalmente inspeccionables para la limpieza (**inspect**)
- Sistema de triple filtración **pro**drain4

Ergonomía

- Elevación suave de la capota con el sistema **pro**glide
- Puerta contrabalanceada **pro**balance

Aislamiento térmico

Aislado – Silencioso

Isolamento integrale ProTect

- Gracias al uso de paneles que absorben el sonido y el calor, el lavavajillas está completamente aislado en la cámara de lavado, la caldera y la capota. Este aislamiento integral reduce tanto la pérdida de calor como el consumo de energía en modo de espera, en cumplimiento con la norma EN63136:2019.

Lavavajillas bajo mostrador con cesta de 50 × 50 cm

ultra tech 46

Escanee para conocer
las tecnologías de la gama

smartclean Construcción

El lavavajillas de instalación bajo mostrador cuenta con una construcción completa de doble pared y está equipado con aislamiento **ProTect:** paneles especiales fonoabsorbentes y termoaislantes que reducen la dispersión térmica y el consumo en modo de espera, en cumplimiento con la norma EN 63136:2019. La cuba incorpora un fondo embutido y está equipada con un filtro de superficie completa en acero i noxidable. Las guías de cestas son embutidas y redondeadas. La puerta contrabalanceada **ProBalance** garantiza un funcionamiento suave.

Gracias a esta filosofía constructiva, la cámara de lavado no presenta zonas de acumulación de suciedad, y con el fácil acceso a los brazos de lavado y aclarado **InSpect,** la limpieza se realiza de forma rápida y sencilla.

SMART: soluciones innovadoras que simplifican el trabajo
SUSTAINABILITY: menor consumo, ahorro de costes y respeto por el planeta
VERSATILITY: una solución para cada necesidad
WORK STATION CARE: confort y seguridad

Interfaz de usuario toptouch

Equipada con una pantalla Full Touch de alta definición de 2,8" para el control del lavavajillas y dos teclas táctiles para encendido/inicio de programas, la interfaz está protegida por una superficie de vidrio sintético serigrafiado de 2 mm de grosor, resistente a los arañazos. Su facilidad de uso facilita las tareas diarias del operador. Las pasarelas Wi-Fi y Bluetooth integradas mantienen el lavavajillas siempre conectado. Dispone de hasta 30 programas de lavado, con 9 configuraciones predefinidas adaptadas a diferentes tipos de establecimientos **(Configuration).** Gracias a **PoInt,** un indicador con código de color claramente visible en la tecla de inicio, el estado de la máquina está siempre bajo control. Con el programa de inicio suave adaptativo **ProSoft,** los ciclos de lavado comienzan de forma gradual, evitando daños en los artículos delicados. La interfaz también está equipada con una función de bloqueo de pantalla, esencial en espacios reducidos. En el conjunto de programas se incluyen 3 programas dedicados al lavado de botellas utilizando el **Cesta Bottlemaster** y 4 programas para la desinfección térmica de la vajilla.

Rendimiento y consumo

Ensayo certificado según IEC 63136:2019*		46-43D
Eficacia de lavado	%	100
Índice de reensuciamiento	piezas/plato	0
Consumo energético	kWh/cesta	0,22
Consumo de agua	L/cesta	1,4
Duración del ciclo	seg	235
Tiempo de preparación de la máquina	seg	1.146
Consumo en espera (standby)	kW	0,11

*Realizado con el programa PR2

Precios

Mod.	Versiones	Código		€
46 - 43 D	Recuperación de calor del agua de desagüe, desagüe parcial con bomba, caldera atmosférica con bomba de aclarado y dosificador peristáltico de detergente	919527	4643D	5.830,00

Diagrama de instalación

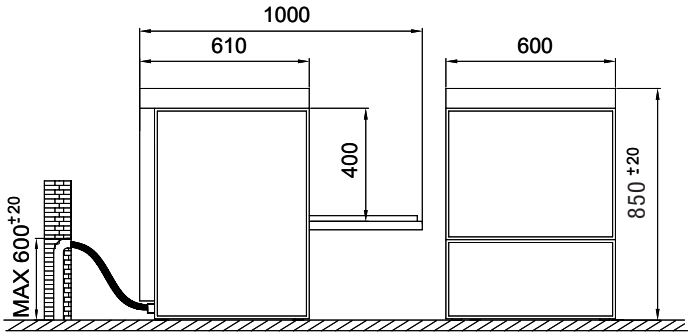

Altura máx.

	cm	50x50
	cm	45
	cm	45
	cm	GN1/1 (53x32) max4

Especificaciones de embalaje

Peso bruto	Kg	63
Dim. (An×Pr×Al)	cm	67x69x98
Volumen cúbico	m^3	0,45

TECNOLOGÍAS Y EQUIPAMIENTO
Lavado
Bomba de lavado **DuoFlow**
Quickready sistema de calentamiento rápido de la cuba
Sistema de resistencias **HotWash**
ProSoft Sistema de arranque suave de la bomba de lavado
Aclarado
ProRinse sistema de aclarado
Control de temperatura de aclarado con **ThermoStop**
Desagüe
Sistema de desagüe **Evolution$_3$** con triple filtración **ProDrain$_4$**
Otros
Sistema autoaprendente **Prometheus**
Recuperación de calor del desagüe **EcoDrain**
Economizador de energía **Energy Saving**
Brazos de lavado de conexión rápida **Hitech** - inspeccionables para limpieza **Inspect**
Acceso a la bomba de desagüe desde la cuba **Access**
ProBalance Sistema de puerta contrabalanceada
Dosificador de abrillantador y detergente **ProDose**

DATOS TÉCNICOS		
Productividad teórica máxima*	cestas/h	48
Consumo de agua por ciclo **	l	1,4
Dimensiones (An × Pr × Al)	cm	60x61x85
Capacidad de la cuba	l	15
Capacidad del calderín	l	6
Resistencia de calentamiento de la cuba	W	2.500
Resistencia de calentamiento del calderín	W	5.000
Potencia de la bomba de lavado	W	500
Potencia de la bomba de refuerzo de aclarado	W	200
Potencia de la bomba de desagüe	W	40
Consumo total de potencia	W	8.000
Conexión eléctrica – Fases	V	400V 3N 50Hz
Protección mediante fusible	A	16
Presión de entrada de agua (mín.–máx.)	bar	0,5 - 6,0
Temperatura de entrada de agua (mín.–máx.)	°C	15-60

* Calculado sobre el programa estándar de 75"

** Calculado sobre el programa PR2

ALIMENTACIÓN ESTÁNDAR		
Conexión eléctrica – Fases	V	400V 3N 50Hz
Consumo total de potencia	W	8.000
Protección mediante fusible	A	16
CONFIGURACIÓN MULTIPOWER		
Conexión eléctrica – Fases	V	400V 3N 50Hz
Consumo total de potencia	W	5.500
Protección mediante fusible	A	16
Conexión eléctrica – Fases	V	230V 3N 50Hz
Consumo total de potencia	W	5.500
Protección mediante fusible	A	16
Conexión eléctrica – Fases	V	230V 1N 50Hz
Consumo total de potencia	W	3.500
Protección mediante fusible	A	16

PROGRAMAS	
3 programas para vasos	3 programas para plásticos
4 programas para platos	1 programa para bistró (tazas / vasos)
3 programas para botellas	1 programa para copas de helado
2 programas para tazas	1 programa ECO
2 programas para cubertería	4 programas de uso general
4 programas para desinfección térmica	9 configuraciones predefinidas
3 programas para ollas y sartenes	

Escanee para más información sobre los programas

Opcional

Tipo	Código	€
Cesta Bottlemaster	78580	**250,00**
Zócalo cerrado en acero inoxidable 59,8 x 56,6 x (38,9 – 45,4 cm de alto)	798008	**415,00**

Cestas estándar

	Código	n.
Cesta vasos	780148	1
Cesta platos	780149	1
Inserto para cubiertos	780139	1

Lavavajillas bajo mostrador con cesta de 50 × 50 cm

ultra tech 46 bistro pro

Escanee para conocer
las tecnologías de la gama

Lavavajillas bajo mostrador con función de doble Cesta

Equipado con dos Cestas de varilla sobre guías deslizantes, dos insertos para platos y un programa de lavado dedicado, está diseñado para agilizar la limpieza de tazas y platillos durante el turno de desayuno. El Cesta superior puede retirarse, permitiendo un funcionamiento tradicional de un solo Cesta durante los turnos posteriores.

smartclean Construcción

El lavavajillas de instalación bajo mostrador cuenta con una construcción completa de doble pared y está equipado con aislamiento **ProTect:** paneles especiales fonoabsorbentes y termoaislantes que reducen la dispersión térmica y el consumo en modo de espera, en cumplimiento con la norma EN 63136:2019. La cuba incorpora un fondo embutido y está equipada con un filtro de superficie completa en acero i noxidable. Las guías de cestas son embutidas y redondeadas. La puerta contrabalanceada **ProBalance** garantiza un funcionamiento suave.

Gracias a esta filosofía constructiva, la cámara de lavado no presenta zonas de acumulación de suciedad, y con el fácil acceso a los brazos de lavado y aclarado **InSpect,** la limpieza se realiza de forma rápida y sencilla.

Interfaz de usuario toptouch

Equipada con una pantalla Full Touch de alta definición de 2,8” para el control del lavavajillas y dos teclas táctiles para encendido/inicio de programas, la interfaz está protegida por una superficie de vidrio sintético serigrafiado de 2 mm de grosor, resistente a los arañazos. Su facilidad de uso facilita las tareas diarias del operador. Las pasarelas Wi-Fi y Bluetooth integradas mantienen el lavavajillas siempre conectado. Dispone de hasta 30 programas de lavado, con 9 configuraciones predefinidas adaptadas a diferentes tipos de establecimientos **(Configuration).** Gracias a **PoInt,** un indicador con código de color claramente visible en la tecla de inicio, el estado de la máquina está siempre bajo control. Con el programa de inicio suave adaptativo **ProSoft,** los ciclos de lavado comienzan de forma gradual, evitando daños en los artículos delicados. La interfaz también está equipada con una función de bloqueo de pantalla, esencial en espacios reducidos. En el conjunto de programas se incluyen 3 programas dedicados al lavado de botellas utilizando el **Cesta Bottlemaster** y 4 programas para la desinfección térmica de la vajilla.

SMART: soluciones innovadoras que simplifican el trabajo
SUSTAINABILITY: menor consumo, ahorro de costes y respeto por el planeta
VERSATILITY: una solución para cada necesidad
WORK STATION CARE: confort y seguridad

Precios

Mod.	Versiones	Código		€
46 - 43 BD	Recuperación de calor del agua de desagüe, desagüe parcial con bomba, caldera atmosférica con bomba de aclarado y dosificador peristáltico de detergente	919529	4643BD	6.250,00

Diagrama de instalación

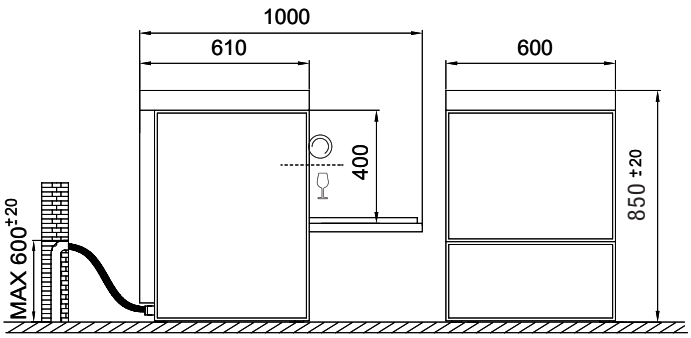

Altura máx.

	cm	50x50
	cm	45
	cm	45
	cm	GN1/1 (53x32) max4

Especificaciones de embalaje

Peso bruto	Kg	63
Dim. (An×Pr×Al)	cm	67x69x98
Volumen cúbico	m³	0,45

TECNOLOGÍAS Y EQUIPAMIENTO
Lavado
Bomba de lavado **DuoFlow**
Quickready sistema de calentamiento rápido de la cuba
Sistema de resistencias **HotWash**
ProSoft Sistema de arranque suave de la bomba de lavado
Aclarado
ProRinse sistema de aclarado
Control de temperatura de aclarado con **ThermoStop**
Desagüe
Sistema de desagüe **Evolution$_3$** con triple filtración **ProDrain$_4$**
Otros
BistroPro función de doble Cesta
Sistema autoaprendente **Prometheus**
Recuperación de calor del desagüe **EcoDrain**
Economizador de energía **Energy Saving**
Brazos de lavado de conexión rápida **Hitech** - inspeccionables para limpieza **Inspect**
Acceso a la bomba de desagüe desde la cuba **Access**
ProBalance Sistema de puerta contrabalanceada
Dosificador de abrillantador y detergente **ProDose**

DATOS TÉCNICOS		
Productividad teórica máxima*	cestas/h	60
Consumo de agua por ciclo **	l	1,4
Dimensiones (An × Pr × Al)	cm	60x61x85
Capacidad de la cuba	l	15
Capacidad del calderín	l	6
Resistencia de calentamiento de la cuba	W	2.500
Resistencia de calentamiento del calderín	W	5.000
Potencia de la bomba de lavado	W	500
Potencia de la bomba de refuerzo de aclarado	W	200
Potencia de la bomba de desagüe	W	40
Consumo total de potencia	W	8.000
Conexión eléctrica – Fases	V	400V 3N 50Hz
Protección mediante fusible	A	16
Presión de entrada de agua (mín.–máx.)	bar	0,5 - 6,0
Temperatura de entrada de agua (mín.–máx.)	°C	15-60

* Calculado sobre el programa estándar de 75"

** Calculado sobre el programa PR2

ALIMENTACIÓN ESTÁNDAR		
Conexión eléctrica – Fases	V	400V 3N 50Hz
Consumo total de potencia	W	8.000
Protección mediante fusible	A	16
CONFIGURACIÓN MULTIPOWER		
Conexión eléctrica – Fases	V	400V 3N 50Hz
Consumo total de potencia	W	5.500
Protección mediante fusible	A	16
Conexión eléctrica – Fases	V	230V 3N 50Hz
Consumo total de potencia	W	5.500
Protección mediante fusible	A	16
Conexión eléctrica – Fases	V	230V 1N 50Hz
Consumo total de potencia	W	3.500
Protección mediante fusible	A	16

PROGRAMAS	
3 programas para vasos	3 programas para plásticos
4 programas para platos	1 programa para bistró (tazas / vasos)
3 programas para botellas	1 programa para copas de helado
2 programas para tazas	1 programa ECO
2 programas para cubertería	4 programas de uso general
4 programas para desinfección térmica	9 configuraciones predefinidas
3 programas para ollas y sartenes	

Escanee para más información sobre los programas

Opcional

Tipo	Código	€
Cesta Bottlemaster	78580	**250,00**
Zócalo cerrado en acero inoxidable 59,8 x 56,6 x (38,9 – 45,4 cm de alto)	798008	**415,00**

Cestas estándar

	Código	n.
Cesta cuadrado para vasos	706149	2
Inserto para 10 platos, para Cesta de 50×50	780413	2
Inserto para cubiertos	780139	1

Lavavajillas de capota con cesta de 50 × 50 cm

ultra tech 48

Escanee para conocer
las tecnologías de la gama

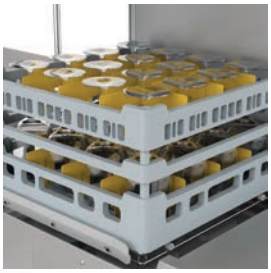

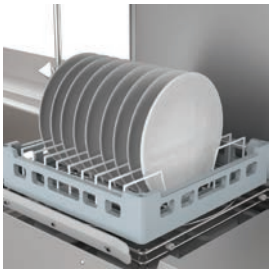

smartclean Construcción

El lavavajillas de capota cuenta con una estructura de doble pared en la base y una capota de doble pared, y está equipado con aislamiento **ProTect:** paneles especiales fonoabsorbentes y termoaislantes que reducen la dispersión térmica y el consumo en modo de espera, en cumplimiento con la norma EN 63136:2019. La cuba embutida está equipada con un filtro de superficie completa en acero inoxidable y un soporte de cestas abatible.

Gracias a este enfoque constructivo, la cámara de lavado no presenta puntos de acumulación de suciedad. Combinado con el fácil acceso a los canales de lavado y aclarado mediante el sistema **InSpect,** la limpieza se realiza de forma rápida y sin esfuerzo. La capota de elevación suave ProGlide reduce la fatiga del operador. Diseñado para su instalación con mesas en línea o en esquina.

Interfaz de usuario toptouch

Equipada con una pantalla Full Touch de alta definición de 2,8" para el control del lavavajillas y dos teclas táctiles para encendido/inicio de programas, la interfaz está protegida por una superficie de vidrio sintético serigrafiado de 2 mm de grosor, resistente a los arañazos. Su facilidad de uso facilita las tareas diarias del operador. Las pasarelas Wi-Fi y Bluetooth integradas mantienen el lavavajillas siempre conectado. Dispone de hasta 30 programas de lavado, con 9 configuraciones predefinidas adaptadas a diferentes tipos de establecimientos **(Configuration).** Gracias a **PoInt,** un indicador con código de color claramente visible en la tecla de inicio, el estado de la máquina está siempre bajo control. Con el programa de inicio suave adaptativo **ProSoft,** los ciclos de lavado comienzan de forma gradual, evitando daños en los artículos delicados. La interfaz también está equipada con una función de bloqueo de pantalla, esencial en espacios reducidos. En el conjunto de programas se incluyen 3 programas dedicados al lavado de botellas utilizando el **Cesta Bottlemaster** y 4 programas para la desinfección térmica de la vajilla.

SMART: soluciones innovadoras que simplifican el trabajo
SUSTAINABILITY: menor consumo, ahorro de costes y respeto por el planeta
VERSATILITY: una solución para cada necesidad
WORK STATION CARE: confort y seguridad

Rendimiento y consumo

Ensayo certificado según IEC 63136:2019*		48-43D
Eficacia de lavado	%	100
Índice de reensuciamiento	piezas/plato	0
Consumo energético	kWh/cesta	0,29
Consumo de agua	L/cesta	1,4
Duración del ciclo	seg	229
Tiempo de preparación de la máquina	seg	1.519
Consumo en espera (standby)	kW	0,26

*Realizado con el programa PR2

Precios

Mod.	Versiones	Código		€
48 - 43 D	Recuperación de calor del agua de desagüe, desagüe parcial con bomba, caldera atmosférica con bomba de aclarado y dosificador peristáltico de detergente	N5244CD0ACD	4843D	8.555,00

Diagrama de instalación

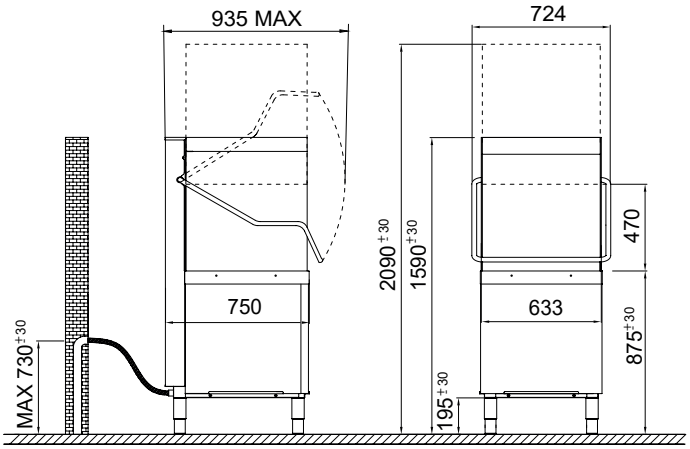

Altura máx.

	cm	50x50
	cm	45
	cm	45
	cm	GN1/1 (53x32)

Especificaciones de embalaje

Peso bruto	Kg	105
Dim. (An×Pr×Al)	cm	76x84x160
Volumen cúbico	m^3	1

TECNOLOGÍAS Y EQUIPAMIENTO
Lavado
Bomba de lavado **DuoFlow**
Quickready sistema de calentamiento rápido de la cuba
Sistema de resistencias **HotWash**
ProSoft Sistema de arranque suave de la bomba de lavado
Aclarado
ProRinse sistema de aclarado
Control de temperatura de aclarado con **ThermoStop**
Desagüe
Sistema de desagüe **Evolution$_3$** con triple filtración **ProDrain$_4$**
Otros
Sistema autoaprendente **Prometheus**
Recuperación de calor del desagüe **EcoDrain**
Economizador de energía **Energy Saving**
Brazos de lavado de conexión rápida **Hitech** - inspeccionables para limpieza **Inspect**
Acceso a la bomba de desagüe desde la cuba **Access**
Elevación suave de la capota con sistema **ProGlide**
Dosificador de abrillantador y detergente **ProDose**

ALIMENTACIÓN ESTÁNDAR		
Conexión eléctrica – Fases	V	400V 3N 50Hz
Consumo total de potencia	W	9.700
Protección mediante fusible	A	16
CONFIGURACIÓN MULTIPOWER		
Conexión eléctrica – Fases	V	400V 3N 50Hz
Consumo total de potencia	W	6.700
Protección mediante fusible	A	16

DATOS TÉCNICOS		
Productividad teórica máxima*	cestas/h	60
Consumo de agua por ciclo **	l	1,4
Dimensiones (An × Pr × Al)	cm	63,3x75x159
Capacidad de la cuba	l	20
Capacidad del calderín	l	7
Resistencia de calentamiento de la cuba	W	3.000
Resistencia de calentamiento del calderín	W	6.000
Potencia de la bomba de lavado	W	700
Potencia de la bomba de refuerzo de aclarado	W	200
Potencia de la bomba de desagüe	W	40
Consumo total de potencia	W	9.700
Conexión eléctrica – Fases	V	400V 3N 50Hz
Protección mediante fusible	A	16
Presión de entrada de agua (mín.–máx.)	bar	0,5-6,0
Temperatura de entrada de agua (mín.–máx.)	°C	15-60

* Calculado sobre el programa estándar de 60"

** Calculado sobre el programa PR2

PROGRAMAS	
3 programas para vasos	3 programas para plásticos
4 programas para platos	1 programa para bistró (tazas / vasos)
3 programas para botellas	1 programa para copas de helado
2 programas para tazas	1 programa ECO
2 programas para cubertería	4 programas de uso general
4 programas para desinfección térmica	9 configuraciones predefinidas
3 programas para ollas y sartenes	

Escanee para más información sobre los programas

Opcional

Tipo	Código	€
Cesta Bottlemaster	78580	**250,00**

Cestas estándar

		Código	n.
	Cesta vasos	780148	1
	Cesta platos	780149	1
	Inserto para cubiertos	780139	1

Lavavajillas de capota con cesta de 50 × 50 cm

ultra tech 48 pro lift

Escanee para conocer
las tecnologías de la gama

Lavavajillas de capota con elevación automática de la capota

La capota se eleva y se cierra automáticamente con solo pulsar un botón, cómodamente ubicado en la parte frontal de la máquina.

smartclean Construcción

El lavavajillas de capota cuenta con una estructura de doble pared en la base y una capota de doble pared, y está equipado con aislamiento **ProTect:** paneles especiales fonoabsorbentes y termoaislantes que reducen la dispersión térmica y el consumo en modo de espera, en cumplimiento con la norma EN 63136:2019. La cuba embutida está equipada con un filtro de superficie completa en acero inoxidable y un soporte de cestas abatible.

Gracias a este enfoque constructivo, la cámara de lavado no presenta puntos de acumulación de suciedad. Combinado con el fácil acceso a los canales de lavado y aclarado mediante el sistema **InSpect,** la limpieza se realiza de forma rápida y sin esfuerzo. La capota de elevación suave ProGlide reduce la fatiga del operador. Diseñado para su instalación con mesas en línea o en esquina.

Interfaz de usuario toptouch

Equipada con una pantalla Full Touch de alta definición de 2,8" para el control del lavavajillas y dos teclas táctiles para encendido/inicio de programas, la interfaz está protegida por una superficie de vidrio sintético serigrafiado de 2 mm de grosor, resistente a los arañazos. Su facilidad de uso facilita las tareas diarias del operador. Las pasarelas Wi-Fi y Bluetooth integradas mantienen el lavavajillas siempre conectado. Dispone de hasta 30 programas de lavado, con 9 configuraciones predefinidas adaptadas a diferentes tipos de establecimientos **(Configuration).** Gracias a **PoInt,** un indicador con código de color claramente visible en la tecla de inicio, el estado de la máquina está siempre bajo control. Con el programa de inicio suave adaptativo **ProSoft,** los ciclos de lavado comienzan de forma gradual, evitando daños en los artículos delicados. La interfaz también está equipada con una función de bloqueo de pantalla, esencial en espacios reducidos. En el conjunto de programas se incluyen 3 programas dedicados al lavado de botellas utilizando el **Cesta Bottlemaster** y 4 programas para la desinfección térmica de la vajilla.

SMART: soluciones innovadoras que simplifican el trabajo
SUSTAINABILITY: menor consumo, ahorro de costes y respeto por el planeta
VERSATILITY: una solución para cada necesidad
WORK STATION CARE: confort y seguridad

Precios

Mod.	Versiones	Código		€
48 - 43 DL	**ProLift** elevación automática de la capota, recuperación de calor del agua de desagüe, desagüe parcial con bomba, caldera atmosférica con bomba de aclarado y dosificador peristáltico de detergente	N5244CD0ALCD	4843DL	10.900,00

Diagrama de instalación

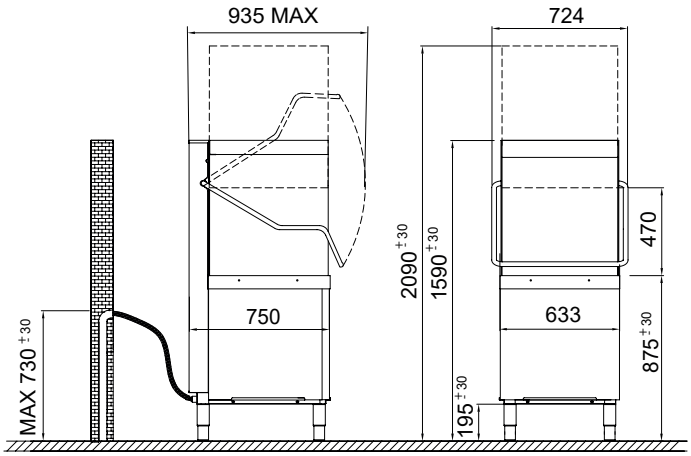

Altura máx.

	cm	50x50
	cm	45
	cm	45
	cm	GN1/1 (53x32)

Especificaciones de embalaje

Peso bruto	Kg	105
Dim. (An×Pr×Al)	cm	76x84x160
Volumen cúbico	m^3	1

TECNOLOGÍAS Y EQUIPAMIENTO
Lavado
Bomba de lavado **DuoFlow**
Quickready sistema de calentamiento rápido de la cuba
Sistema de resistencias **HotWash**
ProSoft Sistema de arranque suave de la bomba de lavado
Aclarado
ProRinse sistema de aclarado
Control de temperatura de aclarado con **ThermoStop**
Desagüe
Sistema de desagüe **Evolution$_3$** con triple filtración **ProDrain$_4$**
Otros
ProLift elevación automática de la capota
Sistema autoaprendente **Prometheus**
Recuperación de calor del desagüe **EcoDrain**
Economizador de energía **Energy Saving**
Brazos de lavado de conexión rápida **Hitech** - inspeccionables para limpieza **Inspect**
Acceso a la bomba de desagüe desde la cuba **Access**
Elevación suave de la capota con sistema **ProGlide**
Dosificador de abrillantador y detergente **ProDose**

ALIMENTACIÓN ESTÁNDAR		
Conexión eléctrica – Fases	V	400V 3N 50Hz
Consumo total de potencia	W	9.700
Protección mediante fusible	A	16
CONFIGURACIÓN MULTIPOWER		
Conexión eléctrica – Fases	V	400V 3N 50Hz
Consumo total de potencia	W	6.700
Protección mediante fusible	A	16

DATOS TÉCNICOS		
Productividad teórica máxima*	cestas/h	60
Consumo de agua por ciclo **	l	1,4
Dimensiones (An × Pr × Al)	cm	63,3x75x159
Capacidad de la cuba	l	20
Capacidad del calderín	l	7
Resistencia de calentamiento de la cuba	W	3.000
Resistencia de calentamiento del calderín	W	6.000
Potencia de la bomba de lavado	W	700
Potencia de la bomba de refuerzo de aclarado	W	200
Potencia de la bomba de desagüe	W	40
Consumo total de potencia	W	9.700
Conexión eléctrica – Fases	V	400V 3N 50Hz
Protección mediante fusible	A	16
Presión de entrada de agua (mín.–máx.)	bar	0,5-6,0
Temperatura de entrada de agua (mín.–máx.)	°C	15-60

* Calculado sobre el programa estándar de 60"

** Calculado sobre el programa PR2

PROGRAMAS	
3 programas para vasos	3 programas para plásticos
4 programas para platos	1 programa para bistró (tazas / vasos)
3 programas para botellas	1 programa para copas de helado
2 programas para tazas	1 programa ECO
2 programas para cubertería	4 programas de uso general
4 programas para desinfección térmica	9 configuraciones predefinidas
3 programas para ollas y sartenes	

Escanee para más información sobre los programas

Opcional

Tipo	Código	€
Cesta Bottlemaster	78580	**250,00**

Cestas estándar

		Código	n.
	Cesta vasos	780148	1
	Cesta platos	780149	1
	Inserto para cubiertos	780139	1

Lavavajillas de capota con cesta de 50 × 50 cm

ultra tech 48 NRG steam

Escanee para conocer
las tecnologías de la gama

smartclean Construcción

El lavavajillas de capota cuenta con una estructura de doble pared en la base y una capota de doble pared, y está equipado con aislamiento **ProTect:** paneles especiales fonoabsorbentes y termoaislantes que reducen la dispersión térmica y el consumo en modo de espera, en cumplimiento con la norma EN 63136:2019. La cuba embutida está equipada con un filtro de superficie completa en acero inoxidable y un soporte de cestas abatible.

Gracias a este enfoque constructivo, la cámara de lavado no presenta puntos de acumulación de suciedad. Combinado con el fácil acceso a los canales de lavado y aclarado mediante el sistema **InSpect,** la limpieza se realiza de forma rápida y sin esfuerzo. La capota de elevación suave ProGlide reduce la fatiga del operador. Diseñado para su instalación con mesas en línea o en esquina.

Interfaz de usuario toptouch

Equipada con una pantalla Full Touch de alta definición de 2,8" para el control del lavavajillas y dos teclas táctiles para encendido/inicio de programas, la interfaz está protegida por una superficie de vidrio sintético serigrafiado de 2 mm de grosor, resistente a los arañazos. Su facilidad de uso facilita las tareas diarias del operador. Las pasarelas Wi-Fi y Bluetooth integradas mantienen el lavavajillas siempre conectado. Dispone de hasta 30 programas de lavado, con 9 configuraciones predefinidas adaptadas a diferentes tipos de establecimientos **(Configuration).** Gracias a **PoInt,** un indicador con código de color claramente visible en la tecla de inicio, el estado de la máquina está siempre bajo control. Con el programa de inicio suave adaptativo **ProSoft,** los ciclos de lavado comienzan de forma gradual, evitando daños en los artículos delicados. La interfaz también está equipada con una función de bloqueo de pantalla, esencial en espacios reducidos. En el conjunto de programas se incluyen 3 programas dedicados al lavado de botellas utilizando el **Cesta Bottlemaster** y 4 programas para la desinfección térmica de la vajilla.

SMART: soluciones innovadoras que simplifican el trabajo
SUSTAINABILITY: menor consumo, ahorro de costes y respeto por el planeta
VERSATILITY: una solución para cada necesidad
WORK STATION CARE: confort y seguridad

Precios

Mod.	Versiones		Código		€
48 - 43 DNRG		Recuperación de calor del agua de desagüe y del vapor, desagüe parcial con bomba, caldera atmosférica con bomba de aclarado y dosificador peristáltico de detergente	N5244CD0ARCD +RC001	4843DNRG + RC001	10.900,00
48 - 43 DNRG		Versión para suministro de agua por ósmosis	N5244CD0ARCD +RC002	4843DNRG + RC002	13.535,00

Diagrama de instalación

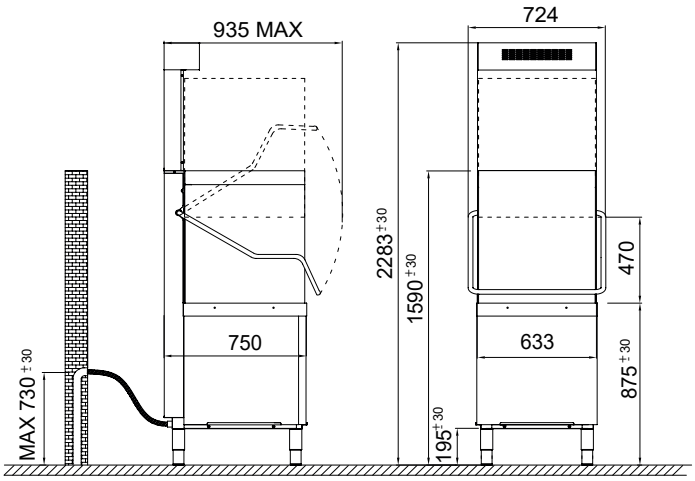

Altura máx.

	cm	50x50
	cm	45
	cm	45
	cm	GN1/1 (53x32)

Especificaciones de embalaje

		UltraTech48	NRG
Peso bruto	Kg	105	25
Dim. (An×Pr×Al)	cm	76x84x160	70x75x30
Volumen cúbico	m^3	1	0,15

TECNOLOGÍAS Y EQUIPAMIENTO
Lavado
Bomba de lavado **DuoFlow**
Quickready sistema de calentamiento rápido de la cuba
Sistema de resistencias **HotWash**
ProSoft Sistema de arranque suave de la bomba de lavado
Aclarado
ProRinse sistema de aclarado
Control de temperatura de aclarado con **ThermoStop**
Desagüe
Sistema de desagüe **Evolution$_3$** con triple filtración **ProDrain$_4$**
Otros
Sistema de recuperación de calor **NRGSteam**
Sistema autoaprendente **Prometheus**
Recuperación de calor del desagüe **EcoDrain**
Economizador de energía **Energy Saving**
Brazos de lavado de conexión rápida **Hitech** - inspeccionables para limpieza **Inspect**
Acceso a la bomba de desagüe desde la cuba **Access**
Elevación suave de la capota con sistema **ProGlide**
Dosificador de abrillantador y detergente **ProDose**

ALIMENTACIÓN ESTÁNDAR		
Conexión eléctrica – Fases	V	400V 3N 50Hz
Consumo total de potencia	W	9.700
Protección mediante fusible	A	16
CONFIGURACIÓN MULTIPOWER		
Conexión eléctrica – Fases	V	400V 3N 50Hz
Consumo total de potencia	W	6.700
Protección mediante fusible	A	16

DATOS TÉCNICOS		
Productividad teórica máxima*	cestas/h	60
Consumo de agua por ciclo **	l	1,4
Dimensiones (An × Pr × Al)	cm	63,3x75x228,3
Capacidad de la cuba	l	20
Capacidad del calderín	l	7
Resistencia de calentamiento de la cuba	W	3.000
Resistencia de calentamiento del calderín	W	6.000
Potencia de la bomba de lavado	W	700
Potencia de la bomba de refuerzo de aclarado	W	200
Potencia de la bomba de desagüe	W	40
Consumo total de potencia	W	9.700
Conexión eléctrica – Fases	V	400V 3N 50Hz
Protección mediante fusible	A	16
Presión de entrada de agua (mín.–máx.)	bar	0,5-6,0
Temperatura de entrada de agua (mín.–máx.)	°C	15-25

* Calculado sobre el programa estándar de 60"

** Calculado sobre el programa PR2

PROGRAMAS	
3 programas para vasos	3 programas para plásticos
4 programas para platos	1 programa para bistró (tazas / vasos)
3 programas para botellas	1 programa para copas de helado
2 programas para tazas	1 programa ECO
2 programas para cubertería	4 programas de uso general
4 programas para desinfección térmica	9 configuraciones predefinidas
3 programas para ollas y sartenes	

Escanee para más información sobre los programas

Opcional

Tipo	Código	€
Cesta Bottlemaster	78580	**250,00**

Cestas estándar

		Código	n.
	Cesta vasos	780148	1
	Cesta platos	780149	1
	Inserto para cubiertos	780139	1

Lavavajillas de capota con cesta de 50 × 50 cm

ultra tech 48 NRG steam pro lift

Escanee para conocer
las tecnologías de la gama

Lavavajillas de capota con elevación automática de la capota

La capota se eleva y se cierra automáticamente con solo pulsar un botón, cómodamente ubicado en la parte frontal de la máquina.

smartclean Construcción

El lavavajillas de capota cuenta con una estructura de doble pared en la base y una capota de doble pared, y está equipado con aislamiento **ProTect:** paneles especiales fonoabsorbentes y termoaislantes que reducen la dispersión térmica y el consumo en modo de espera, en cumplimiento con la norma EN 63136:2019. La cuba embutida está equipada con un filtro de superficie completa en acero inoxidable y un soporte de cestas abatible.

Gracias a este enfoque constructivo, la cámara de lavado no presenta puntos de acumulación de suciedad. Combinado con el fácil acceso a los canales de lavado y aclarado mediante el sistema **InSpect,** la limpieza se realiza de forma rápida y sin esfuerzo. La capota de elevación suave ProGlide reduce la fatiga del operador. Diseñado para su instalación con mesas en línea o en esquina.

Interfaz de usuario toptouch

Equipada con una pantalla Full Touch de alta definición de 2,8” para el control del lavavajillas y dos teclas táctiles para encendido/inicio de programas, la interfaz está protegida por una superficie de vidrio sintético serigrafiado de 2 mm de grosor, resistente a los arañazos. Su facilidad de uso facilita las tareas diarias del operador. Las pasarelas Wi-Fi y Bluetooth integradas mantienen el lavavajillas siempre conectado. Dispone de hasta 30 programas de lavado, con 9 configuraciones predefinidas adaptadas a diferentes tipos de establecimientos **(Configuration).** Gracias a **Point,** un indicador con código de color claramente visible en la tecla de inicio, el estado de la máquina está siempre bajo control. Con el programa de inicio suave adaptativo **ProSoft,** los ciclos de lavado comienzan de forma gradual, evitando daños en los artículos delicados. La interfaz también está equipada con una función de bloqueo de pantalla, esencial en espacios reducidos. En el conjunto de programas se incluyen 3 programas dedicados al lavado de botellas utilizando el **Cesta Bottlemaster** y 4 programas para la desinfección térmica de la vajilla.

SMART: soluciones innovadoras que simplifican el trabajo
SUSTAINABILITY: menor consumo, ahorro de costes y respeto por el planeta
VERSATILITY: una solución para cada necesidad
WORK STATION CARE: confort y seguridad

Prices

Mod.	Versions	Code		€
48 - 43 DLNRG	**ProLift** elevación automática de la capota, recuperación de calor del agua de desagüe y del vapor, desagüe parcial con bomba, caldera atmosférica con bomba de aclarado y dosificador peristáltico de detergente	N5244GDALRCD +RC001	4843DLNRG + RC001	13.245,00
48 - 43 DLNRG	Versión para suministro de agua por ósmosis	N5244GDALRCD +RC002	4843DLNRG + RC002	15.880,00

Diagrama de instalación

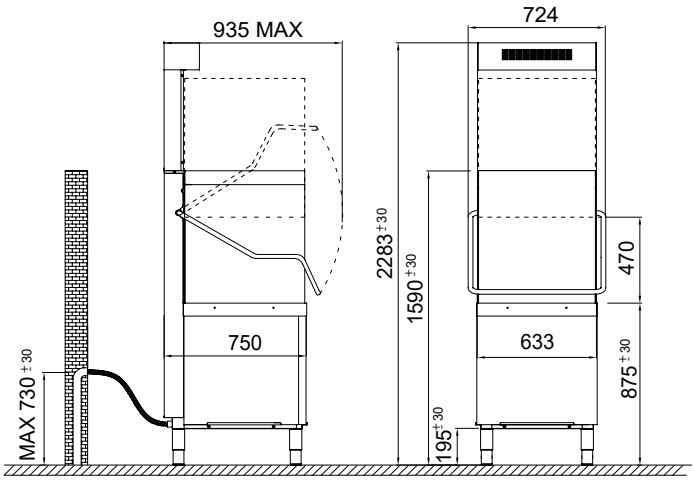

Altura máx.

	cm	50x50
	cm	45
	cm	45
	cm	GN1/1 (53x32)

Especificaciones de embalaje

		UltraTech48	NRG
Peso bruto	Kg	105	25
Dim. (An×Pr×Al)	cm	76x84x160	70x75x30
Volumen cúbico	m^3	1	0,15

TECNOLOGÍAS Y EQUIPAMIENTO
Lavado
Bomba de lavado **DuoFlow**
Quickready sistema de calentamiento rápido de la cuba
Sistema de resistencias **HotWash**
ProSoft Sistema de arranque suave de la bomba de lavado
Aclarado
ProRinse sistema de aclarado
Control de temperatura de aclarado con **ThermoStop**
Desagüe
Sistema de desagüe **Evolution$_3$** con triple filtración **ProDrain$_4$**
Otros
ProLift elevación automática de la capota
Sistema de recuperación de calor **NRGSteam**
Sistema autoaprendente **Prometheus**
Recuperación de calor del desagüe **EcoDrain**
Economizador de energía **Energy Saving**
Brazos de lavado de conexión rápida **Hitech** - inspeccionables para limpieza **Inspect**
Acceso a la bomba de desagüe desde la cuba **Access**
Elevación suave de la capota con sistema **ProGlide**
Dosificador de abrillantador y detergente **ProDose**

DATOS TÉCNICOS		
Productividad teórica máxima*	cestas/h	60
Consumo de agua por ciclo **	l	1,4
Dimensiones (An × Pr × Al)	cm	63,3x75x228,3
Capacidad de la cuba	l	20
Capacidad del calderín	l	7
Resistencia de calentamiento de la cuba	W	3.000
Resistencia de calentamiento del calderín	W	6.000
Potencia de la bomba de lavado	W	700
Potencia de la bomba de refuerzo de aclarado	W	200
Potencia de la bomba de desagüe	W	40
Consumo total de potencia	W	9.700
Conexión eléctrica – Fases	V	400V 3N 50Hz
Protección mediante fusible	A	16
Presión de entrada de agua (mín.–máx.)	bar	0,5-6,0
Temperatura de entrada de agua (mín.–máx.)	°C	15-25

* Calculado sobre el programa estándar de 60"

** Calculado sobre el programa PR2

ALIMENTACIÓN ESTÁNDAR		
Conexión eléctrica – Fases	V	400V 3N 50Hz
Consumo total de potencia	W	9.700
Protección mediante fusible	A	16
CONFIGURACIÓN MULTIPOWER		
Conexión eléctrica – Fases	V	400V 3N 50Hz
Consumo total de potencia	W	6.700
Protección mediante fusible	A	16

PROGRAMAS	
3 programas para vasos	3 programas para plásticos
4 programas para platos	1 programa para bistró (tazas / vasos)
3 programas para botellas	1 programa para copas de helado
2 programas para tazas	1 programa ECO
2 programas para cubertería	4 programas de uso general
4 programas para desinfección térmica	9 configuraciones predefinidas
3 programas para ollas y sartenes	

Escanee para más información sobre los programas

Opcional

Tipo	Código	€
Cesta Bottlemaster	78580	**250,00**

Cestas estándar

		Código	n.
	Cesta vasos	780148	1
	Cesta platos	780149	1
	Inserto para cubiertos	780139	1

Lavavajillas de capota con cesta de 50 × 60 cm

ultra tech 49

Escanee para conocer
las tecnologías de la gama

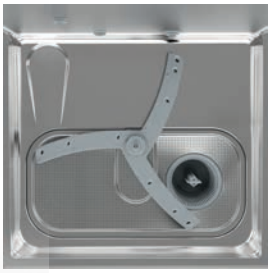

smartclean Construcción

El lavavajillas de capota cuenta con una estructura de doble pared en la base y una capota de doble pared, y está equipado con aislamiento **ProTect:** paneles especiales fonoabsorbentes y termoaislantes que reducen la dispersión térmica y el consumo en modo de espera, en cumplimiento con la norma EN 63136:2019. La cuba embutida está equipada con un filtro de superficie completa en acero inoxidable y un soporte de cestas abatible.

Gracias a este enfoque constructivo, la cámara de lavado no presenta puntos de acumulación de suciedad. La capota de elevación suave ProGlide reduce la fatiga del operador. Diseñado para su instalación con mesas en línea o en esquina.

Interfaz de usuario toptouch

Equipada con una pantalla Full Touch de alta definición de 2,8” para el control del lavavajillas y dos teclas táctiles para encendido/inicio de programas, la interfaz está protegida por una superficie de vidrio sintético serigrafiado de 2 mm de grosor, resistente a los arañazos. Su facilidad de uso facilita las tareas diarias del operador. Las pasarelas Wi-Fi y Bluetooth integradas mantienen el lavavajillas siempre conectado. Dispone de hasta 26 programas de lavado, con 9 configuraciones predefinidas adaptadas a diferentes tipos de establecimientos **(Configuration).** Gracias a **PoInt,** un indicador con código de color claramente visible en la tecla de inicio, el estado de la máquina está siempre bajo control. En el conjunto de programas se incluyen 4 programas para la desinfección térmica de la vajilla.

SMART: soluciones innovadoras que simplifican el trabajo
SUSTAINABILITY: menor consumo, ahorro de costes y respeto por el planeta
VERSATILITY: una solución para cada necesidad
WORK STATION CARE: confort y seguridad

Precios

Mod.	Versiones		Código		€
49 - 43 D		Recuperación de calor del agua de desagüe, desagüe parcial con bomba, caldera atmosférica con bomba de aclarado y dosificador peristáltico de detergente	N6244CD0ACD	4943D	10.060,00

Diagrama de instalación

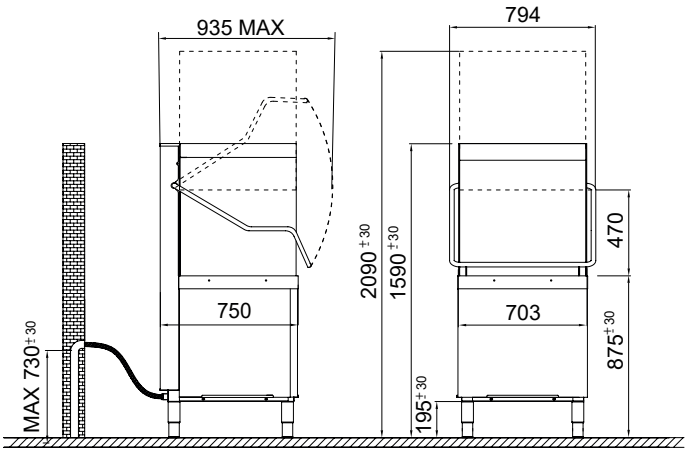

Altura máx.

	cm	50x60
	cm	45
	cm	45
	cm	60x40 - GN1/1 (53x32)

Especificaciones de embalaje

Peso bruto	Kg	130
Dim. (An×Pr×Al)	cm	83x87x154
Volumen cúbico	m^3	1,1

TECNOLOGÍAS Y EQUIPAMIENTO
Lavado
Bomba de lavado **DuoFlow**
Quickready sistema de calentamiento rápido de la cuba
Sistema de resistencias **HotWash**
Aclarado
ProRinse sistema de aclarado
Control de temperatura de aclarado con **ThermoStop**
Desagüe
Sistema de desagüe **Evolution$_3$** con triple filtración **ProDrain$_4$**
Otros
Sistema autoaprendente **Prometheus**
Recuperación de calor del desagüe **EcoDrain**
Economizador de energía **Energy Saving**
Sistema de lavado de tres brazos de conexión rápida **Hitech**
Elevación suave de la capota con sistema **ProGlide**
Dosificador de abrillantador y detergente **ProDose**

DATOS TÉCNICOS		
Productividad teórica máxima*	cestas/h	60
Consumo de agua por ciclo **	l	1,8
Dimensiones (An × Pr × Al)	cm	70,3x75x159
Capacidad de la cuba	l	30
Capacidad del calderín	l	7
Resistencia de calentamiento de la cuba	W	3.000
Resistencia de calentamiento del calderín	W	6.000
Potencia de la bomba de lavado	W	1.000
Potencia de la bomba de refuerzo de aclarado	W	200
Potencia de la bomba de desagüe	W	40
Consumo total de potencia	W	10.000
Conexión eléctrica – Fases	V	400V 3N 50Hz
Protección mediante fusible	A	16
Presión de entrada de agua (mín.–máx.)	bar	0,5-6,0
Temperatura de entrada de agua (mín.–máx.)	°C	15-60

* Calculado sobre el programa estándar de 60"

** Calculado sobre el programa PR2

ALIMENTACIÓN ESTÁNDAR		
Conexión eléctrica – Fases	V	400V 3N 50Hz
Consumo total de potencia	W	10.000
Protección mediante fusible	A	16

PROGRAMAS	
3 programas para vasos	3 programas para plásticos
4 programas para platos	1 programa para bistró (tazas / vasos)
2 programas para tazas	1 programa para copas de helado
2 programas para cubertería	1 programa ECO
4 programas para desinfección térmica	4 programas de uso general
3 programas para ollas y sartenes	9 configuraciones predefinidas

Escanee para más información sobre los programas

Cestas estándar

		Código	n.
	Cesta bandejas	70180	1
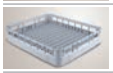	Cesta vasos	70181	1
	Inserto para cubiertos	780081	1

Lavavajillas de capota con cesta de 50 × 60 cm

ultra tech 49 NRG steam

Escanee para conocer
las tecnologías de la gama

smartclean Construcción

El lavavajillas de capota con recuperación de calor por vapor cuenta con una estructura de doble pared en la base y una capota de doble pared, y está equipado con aislamiento **ProTect:** paneles especiales fonoabsorbentes y termoaislantes que reducen la dispersión térmica y el consumo en modo de espera, en cumplimiento con la norma EN 63136:2019. La cuba embutida está equipada con un filtro de superficie completa en acero inoxidable y un soporte de cestas abatible.

Gracias a este enfoque constructivo, la cámara de lavado no presenta puntos de acumulación de suciedad. La capota de elevación suave ProGlide reduce la fatiga del operador. Diseñado para su instalación con mesas en línea o en esquina.

Interfaz de usuario toptouch

Equipada con una pantalla Full Touch de alta definición de 2,8” para el control del lavavajillas y dos teclas táctiles para encendido/inicio de programas, la interfaz está protegida por una superficie de vidrio sintético serigrafiado de 2 mm de grosor, resistente a los arañazos. Su facilidad de uso facilita las tareas diarias del operador. Las pasarelas Wi-Fi y Bluetooth integradas mantienen el lavavajillas siempre conectado. Dispone de hasta 26 programas de lavado, con 9 configuraciones predefinidas adaptadas a diferentes tipos de establecimientos **(Configuration).** Gracias a **PoInt,** un indicador con código de color claramente visible en la tecla de inicio, el estado de la máquina está siempre bajo control. En el conjunto de programas se incluyen 4 programas para la desinfección térmica de la vajilla.

SMART: soluciones innovadoras que simplifican el trabajo
SUSTAINABILITY: menor consumo, ahorro de costes y respeto por el planeta
VERSATILITY: una solución para cada necesidad
WORK STATION CARE: confort y seguridad

Precios

Mod.	Versiones		Código		€
49 - 43 DNRG	Recuperación de calor del agua de desagüe y del vapor, desagüe parcial con bomba, caldera atmosférica con bomba de aclarado y dosificador peristáltico de detergente		N6244CD0ARCD + RC003	4943DNRG + RC003	12.410,00
49 - 43 DNRG	Versión para suministro de agua por ósmosis		N6244CD0ARCD + RC004	4943DNRG + RC004	15.040,00

Diagrama de instalación

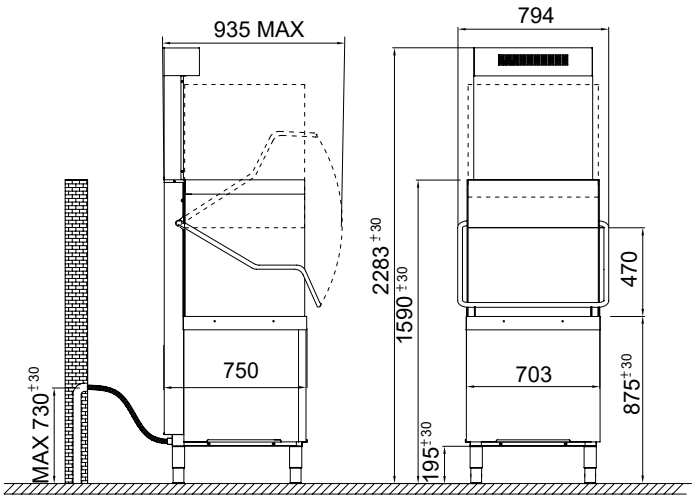

Altura máx.

	cm	50x60
	cm	45
	cm	45
	cm	60x40 - GN1/1 (53x32)

Especificaciones de embalaje

		UltraTech49	NRG
Peso bruto	Kg	130	25
Dim. (An×Pr×Al)	cm	83x87x154	70x75x30
Volumen cúbico	m^3	1,1	0,15

TECNOLOGÍAS Y EQUIPAMIENTO
Lavado
Bomba de lavado **DuoFlow**
Quickready sistema de calentamiento rápido de la cuba
Sistema de resistencias **HotWash**
Aclarado
ProRinse sistema de aclarado
Control de temperatura de aclarado con **ThermoStop**
Desagüe
Sistema de desagüe **Evolution$_3$** con triple filtración **ProDrain$_4$**
Otros
Sistema de recuperación de calor **NRGSteam**
Sistema autoaprendente **Prometheus**
Recuperación de calor del desagüe **EcoDrain**
Economizador de energía **Energy Saving**
Sistema de lavado de tres brazos de conexión rápida **Hitech**
Elevación suave de la capota con sistema **ProGlide**
Dosificador de abrillantador y detergente **ProDose**

DATOS TÉCNICOS		
Productividad teórica máxima*	cestas/h	60
Consumo de agua por ciclo **	l	1,8
Dimensiones (An × Pr × Al)	cm	70,3x75x228,3
Capacidad de la cuba	l	30
Capacidad del calderín	l	7
Resistencia de calentamiento de la cuba	W	3.000
Resistencia de calentamiento del calderín	W	6.000
Potencia de la bomba de lavado	W	1.000
Potencia de la bomba de refuerzo de aclarado	W	200
Potencia de la bomba de desagüe	W	40
Consumo total de potencia	W	10.000
Conexión eléctrica – Fases	V	400V 3N 50Hz
Protección mediante fusible	A	16
Presión de entrada de agua (mín.–máx.)	bar	0,5-6,0
Temperatura de entrada de agua (mín.–máx.)	°C	15-25

* Calculado sobre el programa estándar de 60"

** Calculado sobre el programa PR2

ALIMENTACIÓN ESTÁNDAR		
Conexión eléctrica – Fases	V	400V 3N 50Hz
Consumo total de potencia	W	10.000
Protección mediante fusible	A	16

PROGRAMAS	
3 programas para vasos	3 programas para plásticos
4 programas para platos	1 programa para bistró (tazas / vasos)
2 programas para tazas	1 programa para copas de helado
2 programas para cubertería	1 programa ECO
4 programas para desinfección térmica	4 programas de uso general
3 programas para ollas y sartenes	9 configuraciones predefinidas

Escanee para más información sobre los programas

Cestas estándar

		Código	n.
	Cesta bandejas	70180	1
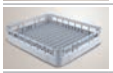	Cesta vasos	70181	1
	Inserto para cubiertos	780081	1

Mesas y accesorios para lavavajillas de capota

Los datos proporcionados en esta documentación, en particular los relativos al consumo, se refieren a un funcionamiento de la máquina en condiciones ideales y pueden variar según las condiciones reales de instalación y uso. DATOS TÉCNICOS – no vinculantes.

Mesas y accesorios para lavavajillas de capota

	Dim. (An×Pr×Al)(cm)		Código	€	
P60 **Mesa lateral**	55,7x57,5x85		69872	**225,00**	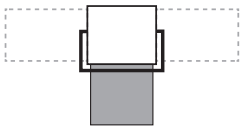
P70 **Mesa lateral**	70x57,5x85		80202	**525,00**	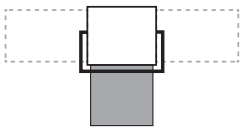
PA70 DX **Mesa lateral derecha con salpicadero**	70x71,5x85		80200	**605,00**	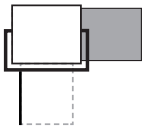
PA70 SX **Mesa lateral izquierda con salpicadero**	70x71,5x85		80201	**605,00**	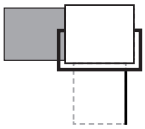
PA120 DX **Mesa lateral derecha con salpicadero**	120x71,5x85		80204	**840,00**	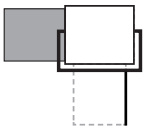
PA120 SX **Mesa lateral izquierda con salpicadero**	120x71.5x85		80203	**840,00**	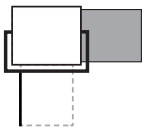
PAL70 DX **Mesa lateral derecha** **con salpicadero y fregadero**	70x71.5x85		80206L700	**1.310,00**	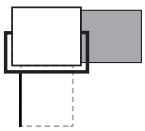
PAL70 SX **Mesa lateral izquierda** **con salpicadero y fregadero**	70x71.5x85		80205L700	**1.310,00**	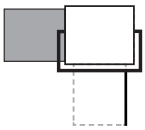
PAL120 DX **Mesa lateral derecha** **con salpicadero y fregadero**	120x71.5x85		80206	**1.310,00**	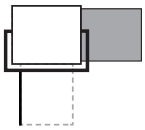

Mesas y accesorios para lavavajillas de capota

	Dim. (An×Pr×Al)(cm)		Código	€	
PAL120 SX **Mesa lateral izquierda con salpicadero y fregadero**	120x71.5x85		80205	**1.310,00**	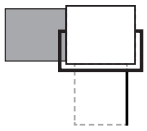
PALS120 DX **Mesa lateral derecha con salpicadero, fregadero y vertedero**	120x71.5x85		80208	**1.430,00**	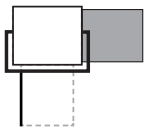
PALS120 SX **Mesa lateral izquierda con salpicadero, fregadero y vertedero**	120x71.5x85		80207	**1.430,00**	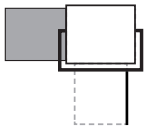
Ducha de prelavado			799003	**385,00**	
PNG70 **Mesa frontal** **Configuración en esquina** Para lavavajillas de capota, Cesta 50x60	70x67.5x85		70206	**1.265,00**	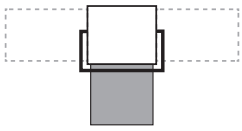
PANG70 DX **Mesa lateral-frontal derecha con salpicadero** **Configuración en esquina** Para lavavajillas de capota, Cesta 50x60	70x77x85		70217	**1.390,00**	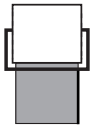
PANG70 SX **Mesa lateral-frontal izquierda con salpicadero** **Configuración en esquina** Para lavavajillas de capota, Cesta 50x60	70x77x85		70215	**1.390,00**	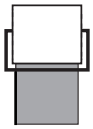
PANG120 DX **Mesa lateral-frontal derecha con salpicadero** **Configuración en esquina** Para lavavajillas de capota, Cesta 50x60	120x77x85		70207	**1.515,00**	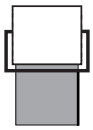
PANG120 SX **Mesa lateral-frontal izquierda con salpicadero** **Configuración en esquina** Para lavavajillas de capota, Cesta 50x60	120x77x85		70205	**1.515,00**	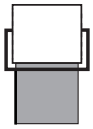

Mesas y accesorios para lavavajillas de capota

	Dim. (An×Pr×Al)(cm)		Código	€	
PA80 DX **Mesa lateral derecha** **con salpicadero** **Configuración en línea** Para lavavajillas de capota, Cesta 50x60	80x71.5x85		70230	**865,00**	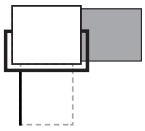
PA80 SX **Mesa lateral izquierda** **con salpicadero** **Configuración en línea** Para lavavajillas de capota, Cesta 50x60	80x71.5x85		70232	**865,00**	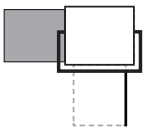
Elemento de cierre **Mesa lateral derecha** **Configuración en esquina**	-		70677	**195,00**	
Elemento de cierre **Mesa lateral izquierda** **Configuración en esquina**	-		70678	**195,00**	
Cubo de basura cilíndrico con ruedas	40 - h 70		704002	**440,00**	
Anillo de goma			199064	**97,00**	

	Dim. (An×Pr×Al)(cm)		Código	€
Zócalo abierto en acero inoxidable para SteelTech 46 - 46 M, IsyTech 46 - 46 M	57,6x55,6x37,4		798005	**350,00**
Zócalo cerrado en acero inoxidable para SteelTech 46 - 46 M, IsyTech 46 - 46 M	mín máx 57,5x56,6x(38,9 - 45,4)		798006	**415,00**
Zócalo cerrado en acero inoxidable para ProTech 45, 45 watermaster, **46** bistro **TopTech Plus 45, 45** watermaster, **46, 46** bistro **UltraTech 46, 46** bistro	mín máx 59,8x56,6x(40,3 - 46,8)		798008	**415,00**
Kit de bomba de desagüe	SteelTech 43, 44 - IsyTech 44		999354	**210,00**
	SteelTech 45		999357	**255,00**
	ProTech 44 watermaster		999356	**255,00**
	SteelTech 46, 46 M - IsyTech 46, 46 M IsyTech 32.1		999342	**255,00**
	SteelTech 48 - IsyTech 48		70810	**255,00**
Kit dosificador de detergente	SteelTech 43, 44, 45, 46, 46 M		999347	**255,00**
Kit de sensor de nivel para lavavasos, lavavajillas y lavautensilios Compatible con las siguientes gamas: IsyTech, ProTech, TopTech, TopTech Plus, y UltraTech (1 pieza)			999257	**84,00**
Kit de brazos de lavado y aclarado en acero inoxidable	Lavavasos TopTech Plus (Cesta 40x40)	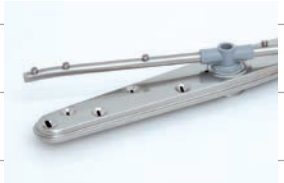	999359	**280,00**
	Lavavajillas bajo mostrador TopTech Plus y UltraTech (Cesta 50x50)		999358	**280,00**
	Lavavajillas de capota TopTech Plus y UltraTech (Cesta 50x50)		KWR5011	**330,00**
	Lavavajillas de capota TopTech Plus y UltraTech (Cesta 50x60)		KWR6011	**400,00**

Lavavajillas de arrastre

3 gamas completas de lavavajillas de arrastre diseñadas para cubrir todas las necesidades de los usuarios, ofreciendo un rendimiento de lavado rápido y eficaz, complementado con una amplia selección de módulos opcionales, accesorios y mesas de trabajo.

IsyTech	Lavavajillas de arrastre	p.	124
ProTech	Lavavajillas de arrastre	"	126
TopTech	Lavavajillas de arrastre	"	128

Los datos proporcionados en esta documentación, en particular los relativos al consumo, se refieren a un funcionamiento de la máquina en condiciones ideales y pueden variar según las condiciones reales de instalación y uso. DATOS TÉCNICOS – no vinculantes.

Construcción modular

El sistema **pro**mont permite dividir la máquina en sus distintos elementos directamente en el lugar de instalación, facilitando así el paso por puertas o pasillos estrechos y permitiendo un posterior reensamblaje fácil y seguro.

Altura de carga efectiva 45 cm

Incrementada en un 15% respecto a la generación anterior; permite también lavar objetos muy altos, bandejas, contenedores y utensilios.

Construcción de doble pared

Reduce la dispersión de calor y el ruido; las puertas cuentan con doble pared y aislamiento.

proclean construcción

Concepto de diseño orientado a facilitar la limpieza al final del turno: cámaras de lavado sin tuberías internas, cubas embutidas, sistemas de filtrado de agua dobles y triples con elementos de concentración y recogida de residuos.

prostrainer filtros de cuba integrados

El filtro está compuesto por una superficie plana inclinada hacia el exterior para facilitar la evacuación de los residuos sólidos recogidos, y por una cesta en la que estos residuos se acumulan. Está posicionado de manera que el operador pueda acceder fácilmente a él y vaciarlo en solo unos segundos. Dependiendo del modelo, puede estar fabricado en acero inoxidable o material compuesto.

progressive filtración secuencial

Utiliza una combinación de filtros de cuba y filtros de cajón en acero, presentes en cada cuba, para el filtrado progresivo del agua de lavado, eliminando todas las partículas con un diámetro superior a 1 mm. Los filtros de cajón pueden extraerse para vaciarlos sin necesidad de abrir la puerta del módulo de lavado. Además, hay un filtro de agua de seguridad adicional en la aspiración de cada bomba individual.

XL prelavado intensivo

Con una longitud de 820 mm, cuenta con una cuba de 70 l y un sistema de lavado con 3 brazos y 36 boquillas, impulsado por una bomba de doble salida de 1500 W. Incluye filtrado triple de agua y una puerta de ancho completo para facilitar la limpieza.

XXL prelavado ultra intensivo

Con una longitud de 1150 mm, cuenta con una cuba de 70 l y un sistema de lavado con 5 brazos y 60 boquillas, impulsado por una bomba de doble salida de 2700 W. Incorpora un sistema de gestión de temperatura con calentamiento y enfriamiento del agua controlados electrónicamente, filtrado triple de agua y una puerta de ancho completo para facilitar la limpieza.

Módulo de lavado de alta resistencia

Con una longitud de 1150 mm, dispone de una cuba de 70 l y un sistema de lavado con 5 brazos y 60 boquillas, impulsado por una bomba de doble salida de 2700 W. Incluye gestión electrónica de temperatura, filtrado triple de agua y una puerta de ancho completo para facilitar la limpieza.

duoflow bomba de doble salida.

Gracias a esta patente, Colged ha logrado eliminar la división del flujo presurizado aguas abajo de la bomba de lavado, obteniendo así mayor eficiencia, menos caídas de presión y menor nivel de ruido. Una bomba duoflow equivale a una bomba tradicional con aproximadamente un 35% más de potencia.

Transportador de cestas con guías laterales

En comparación con la guía central tradicional, permite un mejor lavado de la zona central de la cesta desde abajo y una mayor accesibilidad a las cubas para su limpieza. Los dedos que mueven las cestas son de acero grueso, mientras que el carril del transportador se desliza sobre patines antifricción de material sintético.

Aclarado

con presión de red

Requiere que la presión de alimentación de agua se mantenga constantemente entre 2 y 4 bar dinámicos; si la presión varía fuera de este rango, es esencial instalar un reductor de presión con manómetro (opcional) o una bomba de aumento de presión.

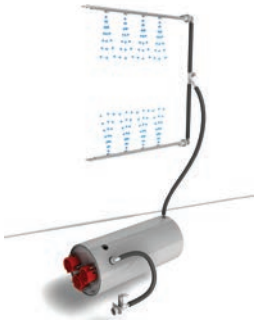

prorinse

aclarado constante

Utiliza una bomba de aclarado de 200 W para garantizar la presión y el caudal de aclarado independientemente de las condiciones de la red de agua. La alimentación de la caldera se realiza a través de un dispositivo antipolución “break tank”, homologado conforme a la normativa inglesa WRAS.

proportional

aclarado variable

Permite variar la cantidad de agua de aclarado en función de la producción del lavavajillas. Según el programa de lavado seleccionado, posibilita un ahorro de agua de hasta un 25%.

duorinse

aclarado reforzado

Utilizado en lavavajillas de alta resistencia como la serie 31-20, emplea dos circuitos en tándem, cada uno con su propia caldera, para lograr una acción de aclarado extremadamente intensa, siendo muy eficaz incluso en casos de uso prolongado y con vajilla muy sucia.

proportional plus

aclarado variable adaptativo.

En comparación con el sistema proportional, permite variar no solo el caudal en función de la velocidad, sino también la distribución del aclarado entre el brazo superior y el inferior. De este modo, se evita la pulverización innecesaria de agua desde abajo cuando se lavan platos o desde arriba cuando se lavan vasos. Esto permite que el ahorro de consumo de agua alcance hasta un 40%. El sistema gestiona dos circuitos completamente separados, partiendo de una caldera doble con doble dispositivo de recuperación de calor, cada uno con un dispositivo proportional para la variación de caudal.

ultrarinse3

aclarado múltiple (versión TT 31-22)

Permite reutilizar el agua limpia del aclarado final para realizar un aclarado intermedio a través de dos brazos superiores y un brazo inferior, así como un preaclarado mediante un brazo instalado al final de la cámara de lavado. Este tercer aclarado elimina la mayor parte del detergente que queda en el área de lavado, sin interferir con el agua de aclarado. De esta manera, el aclarado puede realizarse con un consumo muy bajo, de hasta 0,6 l por cesta. Está integrado en un módulo de 1150 mm de longitud, que también incluye el secado intensivo prowind.

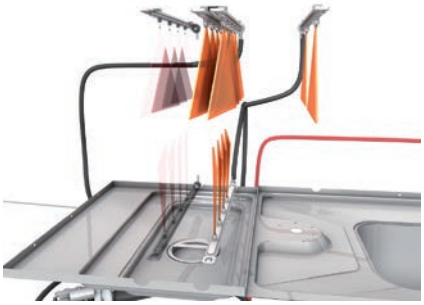

ultrarinse3

aclarado múltiple (versión PT 31-21)

Permite reutilizar el agua limpia del aclarado final para realizar un aclarado intermedio a través de dos brazos superiores y un brazo inferior, así como un preaclarado mediante un brazo instalado al final de la cámara de lavado. Este tercer aclarado elimina la mayor parte del detergente que queda en el área de lavado, sin interferir con el agua de aclarado. De esta manera, el aclarado puede realizarse con un consumo muy bajo, de hasta 0,8 l por cesta. Está integrado en un módulo de 550 mm de longitud.

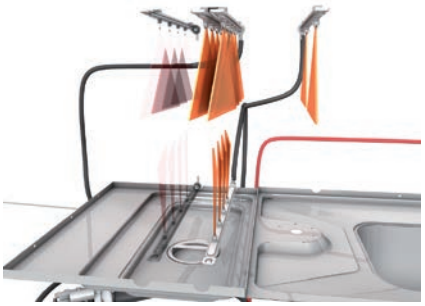

toprinse

aclarado integrado

Es la combinación de tecnologías y sistemas que permiten alcanzar un consumo muy bajo, de hasta 0,6 l/cesta, con resultados de lavado inigualables: prorinse aclarado constante; ultrarinse3 aclarado múltiple; brazos de aclarado hitech, aclarados adaptativos proportional o proportionalplus.

prochem

sistema de ahorro de detergente

Suministra a las cubas de lavado una cantidad fija de agua de aclarado, desviando el excedente directamente al prelavado mediante una bomba de circulación.
De este modo, se reduce el consumo de detergente, que según el modelo y el programa seleccionado, puede alcanzar valores de hasta un 50%.

duowind secado secuencial

Recomendado cuando se necesita un flujo de aire alto y prolongado para el secado. Está construido en un módulo de 550 mm de longitud y equipado con una puerta diseñada para facilitar tanto la inspección como la limpieza, con el sistema de secado prowind que genera aire principalmente desde el interior de la máquina. El duowind se acopla a un módulo de secado suspendido estándar, donde el aire proviene principalmente del exterior de la máquina.

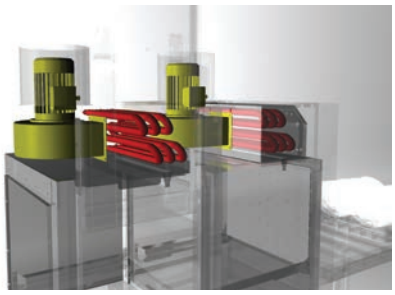

prowind secado

Está integrado en un módulo suspendido de 600 mm de longitud, con construcción de doble pared. Funciona a baja temperatura (65 °C) para una acción delicada sobre la vajilla; utiliza un alto caudal de aire (1400 m³/h) tomado del exterior de la máquina y, por lo tanto, relativamente seco, impulsado por un ventilador turbo de alta potencia (550 W). El aire se introduce a través de dos ranuras superiores. El módulo cuenta con un circuito de descarga independiente.

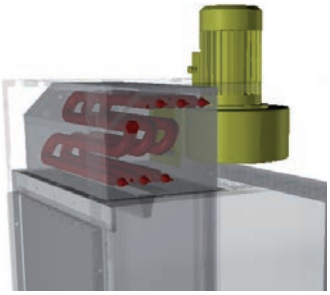

prowind secado intensivo

Está integrado en el módulo de aclarado y secado incorporado e incluye una zona de goteo de 15 cm. Funciona a baja temperatura (65 °C) para una acción delicada sobre la vajilla; utiliza un alto caudal de aire (1400 m³/h) tomado del exterior de la máquina y, por lo tanto, relativamente seco, impulsado por un ventilador turbo de alta potencia (550 W). El aire se introduce a través de dos ranuras superiores y se dirige hacia arriba mediante un deflector de flujo fijado en la parte inferior del módulo. El secador cuenta con una compuerta que facilita la limpieza al final de la jornada.

prosteam

Sistema de gestión del calor

Una sobrepresión generada en la zona de secado y una depresión creada por el ventilador de recuperación de calor proheat hacen que el vapor caliente formado durante el aclarado se desplace por la máquina en dirección opuesta al avance de la vajilla, calentando así los módulos más fríos y la propia vajilla.

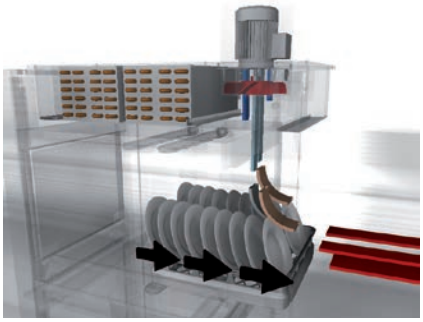

proactive sistema de gestión activa de módulos

Cada módulo individual (prelavado, lavado, aclarado, secado) se enciende o apaga de forma independiente de los demás únicamente cuando contiene una cesta para lavar; un sistema que mejora significativamente la eficiencia energética en casos de trabajo intermitente.

Además, garantiza un arranque gradual de las bombas y los elementos calefactores cuando la máquina se reinicia tras un apagado, evitando picos de corriente. La posición de las cestas se detecta mediante un fiable sensor electromecánico. También funciona como economizador de aclarado y temporizador automático.

propower

sistema de gestión de energía

Las máquinas han sido diseñadas para alimentación con agua fría, con la posibilidad de convertirse a alimentación con agua caliente directamente desde el panel de control. Bajo demanda, también podemos fabricarlas para alimentación con agua caliente, manteniendo siempre la posibilidad de convertirlas nuevamente a alimentación con agua fría si es necesario.

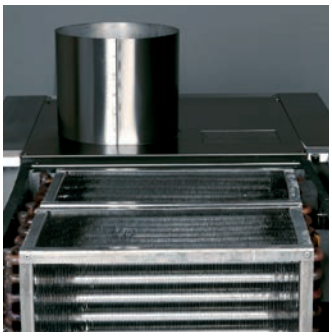

proheat plus

heat recovery system

Sistema de recuperación de calor. Como evolución de la recuperación de calor básica, este sistema modular utiliza tres baterías que actúan en serie o en paralelo según la versión, para obtener la máxima eficiencia en el intercambio de calor. De esta manera, es posible lograr un ahorro energético de hasta 8 kW por hora de funcionamiento.

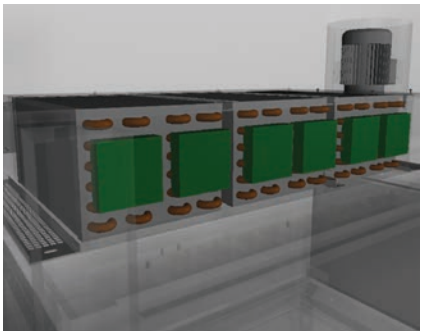

proheat recuperación de calor

Aprovecha el calor latente de evaporación contenido en el vapor saturado presente dentro del lavavajillas, haciéndolo condensar y calentando así el agua fría dirigida hacia la caldera en aproximadamente 25 °C. Según los modelos y programas seleccionados, el ahorro de energía puede alcanzar los 8 kWh por hora de funcionamiento. Utiliza 2 intercambiadores de calor de aluminio/cobre, cada uno con una superficie de 25 m², junto con un ventilador turbo de 200 W.

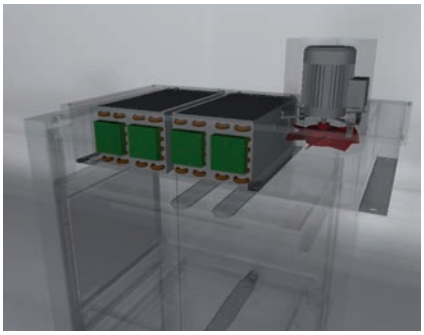

Caravel

industry.4

Es un dispositivo Wi-Fi compacto y fácil de instalar que permite la comunicación bidireccional con los lavavajillas Eurotec equipados con interfaz electrónica. Cumple con los requisitos de la normativa Industria 4.0 para acceder a incentivos fiscales por crédito de impuestos. El sistema está validado mediante una peritación técnica jurada.

prosmart Interfaz

Utiliza una pantalla LED multifunción con 4 dígitos y dos barras laterales de color variable. Dispone de cuatro teclas multifunción para programar todas las funciones de la máquina, mostrar información sobre el estado y los parámetros de funcionamiento, seleccionar programas y visualizar mensajes de error.

c4i Interfaz

Utiliza una pantalla multifunción Full Touch y dos teclas capacitivas multifunción para programar las funciones de la máquina, proporcionar información detallada sobre el estado y los parámetros de funcionamiento, seleccionar los programas y mostrar mensajes de error. Puede conectarse fácilmente al módulo de comunicación remota opcional.

Eficiencia y rapidez

Colged presenta una generación innovadora de lavavajillas de arrastre de cestas, diseñada para convertirse en el nuevo estándar de referencia del sector en cuanto a ventajas para el usuario y relación calidad-precio.
Los transportadores de cestas isytech, están disponibles en dos niveles de configuración:

31-10 – Versión de entrada con un rendimiento notable y un consumo entre los más bajos de su categoría, con 1,3 l/cesta, y una excelente relación rendimiento/precio.

31-11 – Versión con el equipamiento más completo, que permite un consumo 23% menor en comparación con el modelo 31-10, con 1,2 l/cesta. Ofrece mayor versatilidad de uso y una mayor productividad gracias a su avanzado sistema de aclarado adaptativo.

Una gama compacta pero perfectamente estructurada como isytech permite que cada tipo de usuario encuentre el lavavajillas ideal, para lograr máxima eficiencia de lavado, en el menor tiempo posible y con costos mínimos de instalación y operación.

Alta producción y resultados excelentes.

Gracias al nuevo sistema de lavado con bomba de doble salida de alta potencia y brazos con boquillas de chorro estabilizado tipo “caterpillar”. Lavado concentrado con efecto de “cepillo hidráulico”.
Prelavado intensivo equipado con un potente sistema de lavado igual al del módulo de lavado. Guías laterales para el transporte de las cestas que dejan la parte central completamente libre.
Nuevo diseño de secado (opcional), mejorado y completo con circuito de descarga de agua residual.

Flexibilidad de uso

Gracias a los programas de lavado especializados (hasta cuatro) con diferentes temperaturas y consumos específicos. La gran altura libre de 45 cm permite lavar latas, bandejas y objetos voluminosos.
Los sistemas de adaptación de consumo garantizan que no solo la eficacia, sino también la eficiencia de lavado, se mantengan constantes cuando varían los programas. Las máquinas de cuba única cuentan con avance reversible mediante unas pocas operaciones simples, sin necesidad de piezas adicionales.

Comodidad de uso

Gracias al sencillo e intuitivo sistema de control con interfaz digital y pantalla LED para visualizar los programas, temperaturas, parámetros de funcionamiento y mensajes del sistema de autodiagnóstico. Cuando están presentes, los dispositivos dosificadores de detergente y abrillantador pueden ajustarse directamente a través del software.

Limpieza sencilla y ergonomía

Gracias a la construcción higiénica con cubas completamente embutidas, cámara de lavado sin tuberías internas y cortinas separadoras extraíbles de material sanitario. Filtros de cuba integrados, doble filtro de seguridad en la aspiración de la bomba y triple filtro de cajón (opcional) que mantienen el agua de la cuba limpia incluso tras un uso intensivo. Las amplias puertas contrabalanceadas con cierre de seguridad y las guías laterales para cestas permiten un acceso total a las cubas y a la cámara de lavado para una limpieza sencilla. Construcción de doble pared completa (con puertas termoaisladas) que reduce la dispersión de calor y el ruido.

Costes de funcionamiento reducidos.

Gracias al nuevo sistema de aclarado con brazos fabricados en material compuesto de diseño avanzado, que permite una reducción sustancial en el consumo de agua, energía y detergente. Los modelos **31-11** cuentan con el sistema **pro**rinse, con bomba de aclarado y alimentación estándar mediante depósito intermedio (break tank), que reduce el consumo específico hasta solo 1 l por cesta. Además, incorporan el exclusivo sistema **pro**portional, que adapta el consumo a la producción, logrando ahorros adicionales de hasta un 20%. Incluyen de serie economizador de aclarado y temporizador de ahorro, con opción de recuperación de calor de los gases de escape.

Conectividad

Conectividad garantizada gracias al puerto USB incorporado de serie en la placa de control.

Lavavajillas de arrastre

isytech

.1

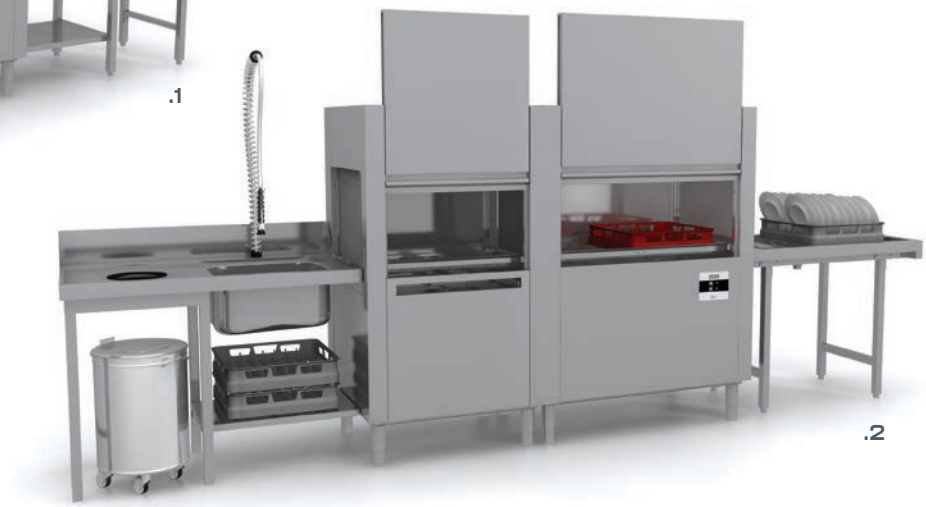

.2

Datos técnicos — Potencia

	Lavado temperatura °C	Aclarado temperatura °C	Capacidad cestas/h	Consumo de aclarado lt/h	Consumo de aclarado lt/cesta	Potencia total alimentación caliente kW	Potencia total alimentación fría con recuperación de calor kW	Potencia total alimentación fría kW
isytech 31-10.1							**400 V - 50 Hz - 3N**	
Alta capacidad	60	82	120	150	1,3	22	24,7	28,5
Contacto prolongado*	60	82	60	150	2,5	22	24,7	28,5
isytech 31-10.2								
Alta capacidad	60	82	210	300	1,4	30	37,7	45
Contacto prolongado*	60	82	110	300	2,7	30	37,7	45
isytech 31-11.1								
Alta capacidad	63	82	160	220	1,4	23,2	26,9	32,7
Uso general	60	82	120	170	1,4	23,2	26,9	32,7
Contacto prolongado*	63	82	60	170	2,8	23,2	26,9	32,7
Vasos	60	65	80	220	2,7	23,2	26,9	32,7
isytech 31-11.2								
Alta capacidad	63	82	270	320	1,2	30,2	37,9	45,2
Uso general	60	82	200	240	1,2	30,2	37,9	45,2
Contacto prolongado*	63	82	110	240	2,2	30,2	37,9	45,2
Vasos (sin prelavado)	60	65	135	320	2,5	30,2	37,9	45,2

* 2' acc. DIN spec 10534

Alimentación fría = 15 - 40 °C - Alimentación caliente = 40 - 60 °C - Datos técnicos no vinculantes

Precios

Mod.	Versiones	Código	€
31 - 10.1	Lavado - Aclarado	T101CD	13.250,00
31 - 10.2	Prelavado - Lavado - Aclarado	T102CD	21.460,00
31 - 11.1	Lavado - Aclarado (ProRinse)	T111CDT	16.650,00
31 - 11.2	Prelavado - Lavado - Aclarado (ProRinse)	T112CDT	24.900,00

Cestas estándar

		Código	n.
	Cesta platos	780072	1
	Cesta vasos	780135	1
	Inserto para cubiertos	780139	1

Especificaciones de embalaje

		31-10.1 31-11.1	31-10.2 31-11.2
Peso bruto	Kg	240	300
Dim. (An×Pr×Al)	cm	128x92x180	210x92x185
Volumen cúbico	m^3	2,3	3,8

Apertura amplia

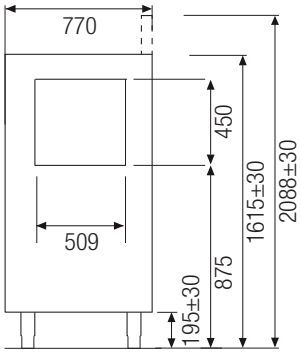

Diagrama de instalación

isytech 31-10.1 - isytech 31-11.1

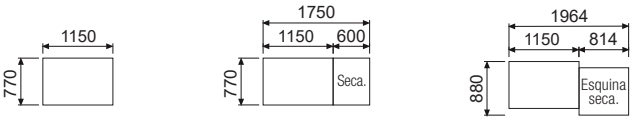

isytech 31-10.2 - isytech 31-11.2

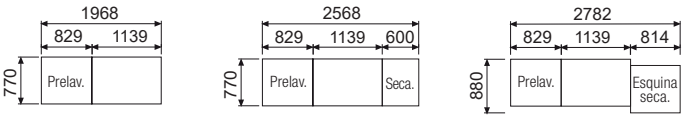

isytech 31-10.2 - isytech 31-11.2 **Prelavado en esquina**

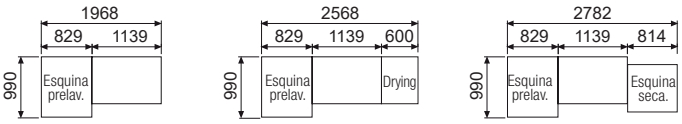

Beneficios y características

Estándar	Versiones
Construcción modular promont	todos
Altura de entrada 45 cm	
Puertas de doble pared totalmente aisladas	
Cámaras de lavado sin tuberías internas	
Filtros integrales de cuba prostrainer	
Módulo de lavado heavyduty	
Bombas de doble flujo duoflow	
Guías laterales para cestas	
Economizador de aclarado	
LED Interfaz prosmart	
Totalmente ajustable	
Autodiagnóstico avanzado	
Conexión USB integrada	
Prelavado intensivo XL	.2
Aclarado integrado isyrinse	10
Dos programas de lavado	
Aclarado integrado prorinse	11
Alimentación de agua mediante break tank conforme a WRAS	
Bomba de aclarado	
Aclarado adaptativo proportional	
Cuatro programas de lavado	
Opcional	
Filtro adicional tipo cajón en cada cuba	todos
Filtrado progresivo de agua progressive	
Secador prowind	
Secador duowind	
Secador en esquina	
Recuperación de calor proheat	
Prelavado en esquina	.2
Reductor de presión con manómetro	10

Eficiencia y rapidez

Colged ofrece una gama de lavavajillas de arrastre de cestas con múltiples sistemas de aclarado de alto rendimiento, clasificados en dos configuraciones:
31-20 Sistema de aclarado secuencial **duo**rinse, ideal para uso intensivo con cubertería muy sucia en cada ciclo.
31-21 Sistema de triple aclarado **ultra**rinse, capaz de combinar alta productividad con bajo consumo de agua, energía y detergente.

Se ha prestado la máxima atención a la facilidad de limpieza y mantenimiento. Por ejemplo, el módulo de aclarado ahora está equipado con una puerta de amplia apertura, que ofrece una accesibilidad óptima sin comprometer la facilidad de uso, garantizada por el panel de control con interfaz LED intuitiva.

Alta producción y resultados excelentes

Gracias al nuevo sistema de lavado con bomba de doble salida de alta potencia y brazos con boquillas de chorro estabilizado tipo “caterpillar”. Lavado concentrado con efecto de “cepillo hidráulico”.
Prelavado ultra intensivo equipado con un potente sistema de lavado igual al del módulo de lavado. Guías laterales para el transporte de las cestas que dejan la parte central completamente libre.
Nuevo diseño de secado (de serie), mejorado y completo con circuito de descarga de agua residual, integrado en el módulo de aclarado.

Flexibilidad de uso

Gracias a los programas de lavado especializados (hasta cinco) con diferentes temperaturas y consumos específicos; el sistema de aclarado patentado también tiene la particularidad, única en el mercado, de variar la distribución del agua, suministrando más agua desde abajo en los programas de vasos y contenedores, y más agua desde arriba en los programas de platos, adaptando además el consumo a la producción.

La gran altura libre de 45 cm permite lavar latas, bandejas y objetos voluminosos.

Comodidad de uso

Gracias al sencillo e intuitivo sistema de control con interfaz digital y pantalla LED para visualizar los programas, temperaturas, parámetros de funcionamiento y mensajes del sistema de autodiagnóstico. Cuando están presentes, los dispositivos dosificadores de detergente y abrillantador pueden ajustarse directamente a través del software.

Limpieza sencilla y ergonomía

Gracias a la construcción higiénica con cubas completamente embutidas, cámara de lavado sin tuberías internas y cortinas separadoras extraíbles de material sanitario. Filtros de cuba integrados, doble filtro de seguridad en la aspiración de la bomba y triple filtro de cajón (opcional) que mantienen el agua de la cuba limpia incluso tras un uso intensivo. Las amplias puertas contrabalanceadas con cierre de seguridad y las guías laterales para cestas permiten un acceso total a las cubas y a la cámara de lavado para una limpieza sencilla. Construcción de doble pared completa (con puertas termoaisladas) que reduce la dispersión de calor y el ruido.

Costes de funcionamiento reducidos.

Gracias al nuevo sistema de aclarado cuádruple con brazos fabricados en material compuesto de diseño avanzado, que permite una reducción sustancial en el consumo de agua, energía y detergente. El sistema **pro**rinse con bomba de aclarado y alimentación estándar mediante depósito intermedio (break tank) reduce el consumo específico hasta solo 0,6 l por cesta. El exclusivo sistema **pro**portional adapta el consumo a la producción, logrando ahorros adicionales de hasta un 20%.

Conectividad

Conectividad garantizada gracias al puerto USB incorporado de serie en la placa de control.

Lavavajillas de arrastre

protech

.1

.2

.3

Datos técnicos

Potencia

	Lavado temperatura °C	Aclarado temperatura °C	Capacidad cestas/h	Consumo de aclarado lt/h	Consumo de aclarado lt/cesta	Potencia total alimentación caliente kW	Potencia total alimentación fría con recuperación de calor kW		Potencia total alimentación fría kW
							ProHeat	ProHeat plus	
protech 31-20.1							**400 V - 50 Hz - 3N**		
Alta capacidad	60	80	200	300	1,5	26,9	35,6	34,1	40,9
Uso general	60	80	150	300	1,5	26,9	35,6	34,1	40,9
protech 31-21.1									
Alta capacidad	63	85	200	160	0,8	21	25,1	23,6	29
Uso general	60	85	150	130	0,9	21	25,1	23,6	29
Contacto prolongado*	63	85	95	130	1,4	21	25,1	23,6	29
Vasos (sin prelavado)	60	65	95	160	1,7	21	25,1	23,6	29
protech 31-20.2									
Alta capacidad	60	80	270	400	1,5	30,9	40,6	39,1	46,4
Uso general	60	80	200	400	1,5	30,9	40,6	39,1	46,4
protech 31-21.2									
Alta capacidad	63	85	270	220	0,8	25	28,6	27,1	34,4
Uso general	60	85	200	160	0,8	25	28,6	27,1	34,4
Contacto prolongado*	63	85	140	160	1,1	25	28,6	27,1	34,4
Vasos	60	65	140	220	1,6	25	28,6	27,1	34,4
protech 31-20.3									
Alta capacidad	60	80	320	490	1,5	43,9	59,1	57,6	64,4
Uso general	60	80	250	490	1,5	43,9	59,1	57,6	64,4
protech 31-21.3									
Alta capacidad	63	85	320	320	1	38	47,1	45,6	52,4
Uso general	60	85	250	250	1	38	47,1	45,6	52,4
Contacto prolongado*	63	85	160	250	1,5	38	47,1	45,6	52,4
Vasos	60	65	160	320	2	38	47,1	45,6	52,4

* 2' acc. DIN spec 10534

Alimentación fría = 15 - 40 °C - Alimentación caliente = 40 - 60 °C - Datos técnicos no vinculantes

Precios

Mod.	Versiones	Código	€
31 - 20.1	Lavado - Aclarado (DuoRinse)	T211CDT	21.250,00
31 - 21.1	Lavado - Aclarado múltiple (UltraRinse)	T221CDT	21.250,00
31 - 20.2	Prelavado - Lavado - Aclarado (DuoRinse)	T212CDT	29.750,00
31 - 21.2	Prelavado - Lavado - Aclarado múltiple (UltraRinse)	T222CDT	29.750,00
31 - 20.3	Prelavado - Lavado 1 - Lavado 2 - Aclarado (DuoRinse)	T213CDT	37.725,00
31 - 21.3	Prelavado - Lavado 1 - Lavado 2 - Aclarado múltiple (UltraRinse)	T223CDT	37.725,00

Cestas estándar

		Código	n.
	Cesta platos	780072	1
	Cesta vasos	780135	1
	Inserto para cubiertos	780139	1

Especificaciones de embalaje

		31-20.1 31-21.1	31-20.2 31-21.2	31-20.3 31-21.3
Peso bruto	Kg	290	420	550
Dim. (An×Pr×Al)	cm	210x92x185	310x92x185	370x92x185
Volumen cúbico	m³	3,8	5,3	9,8

Apertura amplia

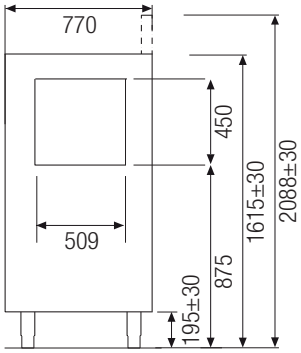

Diagrama de instalación

protech 31-20.1 - protech 31-21.1

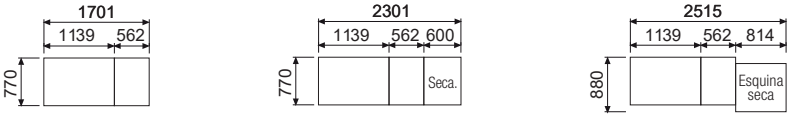

protech 31-20.2 - protech 31-21.2

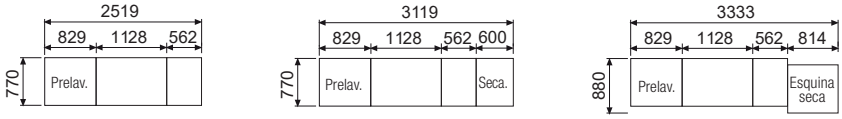

protech 31-20.2 - protech 31-21.2 Prelavado en esquina

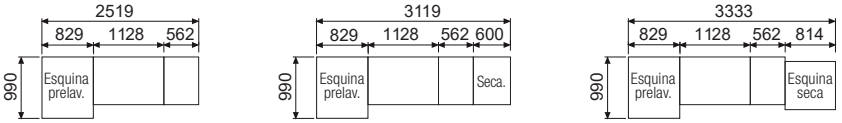

protech 31-20.3 - protech 31-21.3

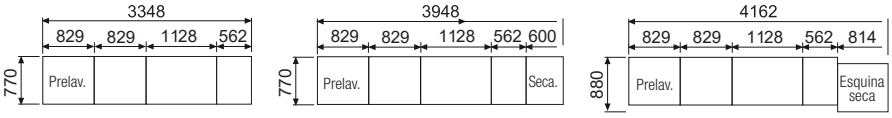

protech 31-20.3 - protech 31-21.3 Prelavado en esquina

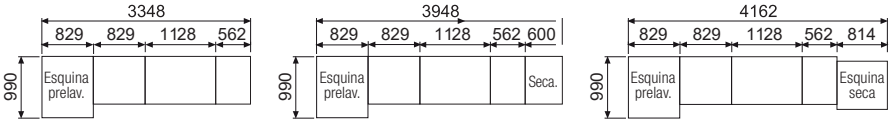

Beneficios y características

Estándar	Versiones
Construcción modular promont	todos
Altura de entrada 45 cm	
Puertas de doble pared totalmente aisladas	
Cámaras de lavado sin tuberías internas	
Módulo de lavado heavyduty	
Bombas de doble flujo duoflow	
Guías laterales para cestas	
Módulo de aclarado dedicado	
Alimentación de agua mediante break tank - WRAS	
Bomba de aclarado	
Gestión de energía propower	
Economizador de aclarado	
LED Interfaz prosmart	
Totalmente ajustable	
Autodiagnóstico avanzado	
Conexión USB integrada	
Prelavado intensivo XL	.2 - .3
Aclarado duorinse	20
Aclarado múltiple ultrarinse3	21
Aclarado adaptativo proportional	
Cuatro programas de lavado	
Opcional	
Filtrado progresivo de agua progressive	todos
Módulo de zona neutra	
Recuperación de calor proheat	
Recuperación de calor proheatplus	
Secador prowind	
Secador duowind	
Secador en esquina	
Prelavado en esquina	.2 - .3

Eficiencia y rapidez

Colged presenta una generación innovadora de lavavajillas de arrastre de cestas, diseñada para convertirse en el nuevo estándar de referencia del sector en cuanto a ventajas para el usuario y relación calidad-precio. Una gama compacta pero perfectamente estructurada como **top**tech, permite que cada tipo de usuario encuentre su lavavajillas ideal, para lograr máxima eficiencia de lavado, en el menor tiempo posible y con costos mínimos de instalación y funcionamiento. El lavavajillas de arrastre **top**tech está disponible en una configuración: **31-22**, que incluye un dispositivo de recuperación de calor y un túnel de secado en línea, caracterizado por una tecnología muy avanzada y un consumo extremadamente reducido, de hasta 0,6 l por cesta.

Alta producción y resultados excelentes

Thanks to the new washing system with high power double outlet pump and arms with stabilised jet “caterpillar” type nozzles. Concentrated washing with “hydraulic brush” effect. Ultra intensive pre-wash equipped with a powerful wash system the same as that of the wash module. Lateral guides for transport of the baskets that leave the central part completely free. New design drying (standard), enhanced and complete with residual water unload circuit, built into the rinse module.

Flexibilidad de uso

Gracias a los programas de lavado especializados (hasta cinco) con diferentes temperaturas y consumos específicos; el sistema de aclarado patentado también tiene la particularidad, única en el mercado, de variar la distribución del agua, suministrando más agua desde abajo en los programas de vasos y contenedores, y más agua desde arriba en los programas de platos, adaptando además el consumo a la producción.

La gran altura libre de 45 cm permite lavar latas, bandejas y objetos voluminosos.

Comodidad de uso

Gracias al sencillo e intuitivo sistema de control con interfaz digital Full Touch y pantalla gráfica LCD para visualizar los programas, temperaturas, parámetros de funcionamiento y mensajes del sistema de autodiagnóstico. Cuando están presentes, los dispositivos dosificadores de detergente y abrillantador pueden ajustarse directamente a través del software.

Easy cleaning and ergonomics

Thanks to the inherently clean construction with fully moulded tanks, washing chamber without internal piping, removable separation curtains in hygienic material. Built-in tank filters, double safety filter on pump extraction and triple drawer filter to keep the tank water clean also after intensive use. The large counter-balanced doors with safety latch and the lateral basket guides allow total access to the tanks and the wash chamber for easy cleaning. Full double wall construction (with heat insulated doors) to reduce heat dispersion and noise.

Costes de funcionamiento reducidos.

Gracias al nuevo sistema de aclarado cuádruple, con brazos fabricados en material compuesto de diseño avanzado, que permite una reducción sustancial en el consumo de agua, energía y detergente. El sistema **pro**rinse , con bomba de aclarado y alimentación estándar mediante depósito intermedio (break tank), reduce el consumo específico hasta solo 0,6 l por cesta. El exclusivo sistema **pro**portional**plus** dapta el consumo a la producción, logrando ahorros adicionales de hasta un 20%. Gestión activa de los distintos módulos **pro**active , sistema estándar de condensación interna de vapor con recuperación de calor latente y energía, y sistema **pro**chem activo que permite economizar hasta un 50% en detergentes.

Conectividad

Conectividad garantizada gracias al puerto USB incorporado de serie en la placa de control.

Lavavajillas de arrastre

top tech

Datos técnicos — Potencia

	Lavado temperatura °C	Aclarado temperatura °C	Capacidad cestas/h	Consumo de aclarado lt/h	Consumo de aclarado lt/cesta	Repart. sup/inf %	Potencia total alimentación fría kW
toptech 31-22.1							**400 V - 50 Hz - 3N**
Alta capacidad	63	82	210	140	0,7	57/43	37,4
Uso general	60	82	160	120	0,8	50/50	37,4
Contacto prolongado*	60	82	95	120	1,3	50/50	37,4
Intensivo	63	82	120	160	1,3	50/50	37,4
Vasos	60	65	120	140	1,2	43/57	37,4
toptech 31-22.2							
Alta capacidad	63	82	270	170	0,6	59/41	44,1
Uso general	60	82	210	150	0,7	53/47	44,1
Contacto prolongado*	60	82	165	150	0,9	53/47	44,1
Intensivo	63	82	180	200	0,9	50/50	44,1
Vasos (sin prelavado)	60	65	160	180	1,1	44/56	44,1
toptech 31-22.3							
Alta capacidad	63	82	300	170	0,6	59/41	46,8
Uso general	60	82	250	150	0,7	59/41	46,8
Contacto prolongado*	60	82	230	150	0,9	53/47	46,8
Intensivo	63	82	210	200	0,9	50/50	46,8
Vasos (sin prelavado)	60	65	160	180	1,1	44/56	46,8

* 2' acc. DIN spec 10534

Alimentación fría = 15 - 40 °C - Alimentación caliente = 40 - 60 °C - Datos técnicos no vinculantes

Mod.	Versiones	Código	€
31 - 22.1	Lavado - Aclarado múltiple - Recuperación de calor - Secado	T3D1CDJ	35.200,00
31 - 22.2	Prelavado - Lavado - Aclarado múltiple - Recuperación de calor - Secado	T3D2CDJ	44.650,00
31 - 22.3	Prelavado - Lavado 1 - Lavado 2 - Aclarado múltiple - Recuperación de calor - Secado	T3D3CDJ	54.150,00

Cestas estándar

		Código	n.
	Cesta platos	780072	1
	Cesta vasos	780135	1
	Inserto para cubiertos	780139	1

Especificaciones de embalaje

		31-22.1	31-22.2	31-22.3
Peso bruto	Kg	520	690	860
Dim. (An×Pr×Al)	cm	250x92x185	370x129x206	250x92x185 250x92x185
Volumen cúbico	m^3	4,5	9,8	4,5 + 4,5

Apertura amplia

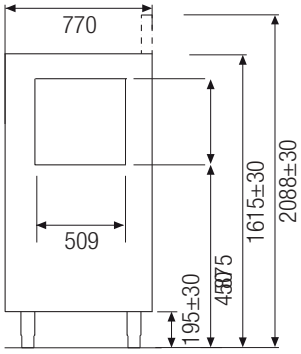

Diagrama de instalación

toptech 31-22.1

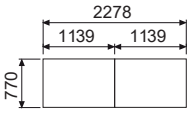

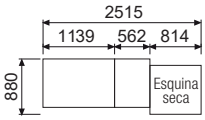

toptech 31-22.2

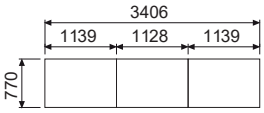

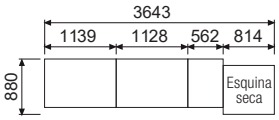

toptech 31-22.2 corner

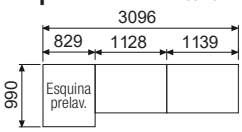

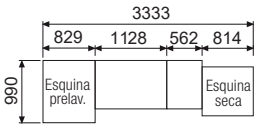

toptech 31-22.3

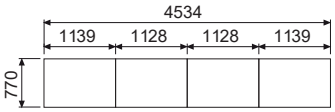

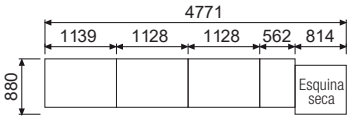

toptech 31-22.3 corner

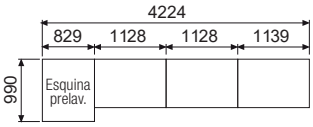

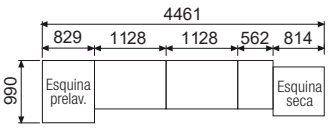

Beneficios y características

Estándar	Versiones
Construcción modular promont	todos
Altura de entrada 45 cm	
Puertas de doble pared totalmente aisladas	
Cámaras de lavado sin tuberías internas	
Filtrado progresivo de agua progressive	
Módulo de lavado heavyduty	
Bombas de doble flujo duoflow	
Guías laterales para cestas	
Módulo de aclarado dedicado	
Aclarado integrado toprinse	
Aclarado integrado prorinse	
Alimentación de agua mediante break tank - WRAS	
Bomba de aclarado	
Aclarado adaptativo proportionalplus	
Aclarado múltiple ultrarinse3	
Doble caldera para el aclarado	
Dispositivo de ahorro de detergente prochem	
Gestión de energía propower	
Gestión de calor prosteam	
Recuperación de calor proheat	
Gestión activa de módulos proactive	
Secador prowind	
Secador accesible y fácil de limpiar	
Interfaz con pantalla táctil LCD c4i	
Cinco programas de lavado	
Autodiagnóstico avanzado	
Conexión USB integrada	
Prelavado intensivo XXL	.2 - .3
Control termostático de la temp. de prelavado	
Prelavado conmutables	
Segundo módulo de lavado de alta resistencia	.3
Opcional	
Módulo de zona neutra	all
Secador en esquina	
Prelavado en esquina	2 - .3

Accesorios, kits y mesas para lavavajillas de arrastre

	Dim. (An×Pr×Al)(cm)		Código	€	
Prelavado en esquina	99x82x161		P	**2.855,00**	
Secado en línea para IsyTech y ProTech	60x77x177.5		A	**5.550,00**	1400 m³/h 400 V - 50 Hz - 3N 6,0 kW + 0,55 kW (extracción)
			L	**5.950,00**	1400 m³/h 400 V - 50 Hz - 3N 9,0 kW + 0,55 kW (extracción)
Secado en esquina para IsyTech y ProTech	82x87.9x177.5		B	**10.900,00**	1400 m³/h 400 V - 50 Hz - 3N - 6,0 kW +0,55 kW (exhaust)
			I	**11.300,00**	1400 m³/h 400 V - 50 Hz - 3N 9,0 kW + 0,55 kW (extracción)
Secado en esquina para TopTech 31-22.1, 31-22.2, 31-22.3	82x87.9x177.5		U	**5.800,00**	1400 m³/h 400 V - 50 Hz - 3N 9,0 kW + 0,55 kW (extracción)
Secado en línea secuencial para IsyTech y ProTech			AA	**12.650,00**	1400 m³/h 400 V - 50 Hz - 3N 6,0 + 6,0 kW + 0,55 + 0,55 kW (extracción)
			LL	**13.050,00**	1400 m³/h 400 V - 50 Hz - 3N 6,0 + 9,0 kW + 0,55 + 0,55 kW (extracción)
Secado en esquina secuencial para IsyTech y ProTech		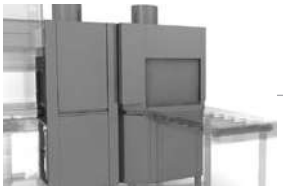	BB	**17.950,00**	1400 m³/h 400 V - 50 Hz - 3N 6,0 + 6,0 kW + 0,55 + 0,55 kW (extracción)
			II	**18.350,00**	1400 m³/h 400 V - 50 Hz - 3N 6,0 + 9,0 kW + 0,55 + 0,55 kW (extracción)
Puerto de extracción para IsyTech y ProTech	Ø 25 - h 21		E	**1.370,00**	700 m³/h 400 V - 50 Hz - 3N 0,2 kW
Recuperación de calor para IsyTech y ProTech	Ø 25 - h 21		R	**4.710,00**	700 m³/h 400 V - 50 Hz - 3N 0,2 kW
Recuperación de calor Plus para ProTech			RR	**5.700,00**	700 m³/h 400 V - 50 Hz - 3N 0,2 kW
Recuperación de calor para agua de ósmosis para IsyTech y ProTech	Ø 25 - h 21		Z1	**9.300,00**	700 m³/h 400 V - 50 Hz - 3N 0,2 kW
Recuperación de calor Plus para agua de ósmosis para ProTech			ZZ	**11.350,00**	700 m³/h 400 V - 50 Hz - 3N 0,2 kW

Accesorios, kits y mesas para lavavajillas de arrastre

	Dim. (An×Pr×Al)(cm)		Código	€	
Recuperación de calor para agua de ósmosis para TopTech	Ø 25 - h 21	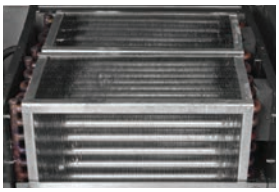	Z2	**3.160,00**	700 m³/h 400 V - 50 Hz - 3N 0,2 kW
Módulo de zona neutra con puerta (entre lavado y aclarado) para ProTech	55x77x161		V	**3.160,00**	
Módulo de entrada de zona neutra	30x77x161		M	**1.390,00**	No disponible para prelavado en esquina
Prefiltro tipo cajón versión .1 para IsyTech 31-10.1, IsyTech 31-11.1, ProTech 31-20.1, ProTech 31-21.1			J1	**695,00**	No disponible para prelavado en esquina
Prefiltro tipo cajón versión .2 para IsyTech 31-10.2, IsyTech 31-11.2, ProTech 31-20.2, ProTech 31-21.2			J2	**1.390,00**	
Prefiltro tipo cajón versión .3 para ProTech 31-20.3, ProTech 31-21.3			J3	**2.085,00**	
Dosificador de abrillantador y detergente			Y	**495,00**	
Potenciador con alimentación propia para IsyTech y ProTech			W	**370,00**	
Interruptor principal integrado para ProTech			Q1	**1.735,00**	
Interruptor principal integrado para TopTech			Q2	**1.360,00**	
Kit Caravel	9,5x3x5,5		81065	**290,00**	

Accesorios, kits y mesas para lavavajillas de arrastre

Dim. (An×Pr×Al)(cm)		Código	€	
Interruptor de emergencia		X	**230,00**	
Reductor de presión con manómetro para IsyTech (31-10.1, 31-10.2)		N	**340,00**	
Opcional Posibilidad de envío en módulos separados	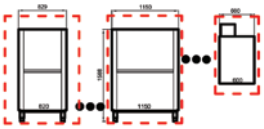	2	**1.000,00**	Dividido en 2 partes
		3	**1.990,00**	Dividido en 3 partes
Dosificador de abrillantador y detergente		65850	**525,00**	
Interruptor de límite final		75861	**215,00**	
Kit de sensor de nivel electrónico **(n. 1 unidad)**		999257	**84,00**	
Protector contra salpicaduras	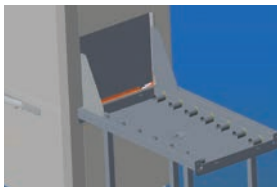	75551	**160,00**	
Kit de conexión de desagüe para IsyTech 31-10.1, Isytech 31-11.1, ProTech 31-20.1, ProTech 31-21.1, TopTech 31-22.1	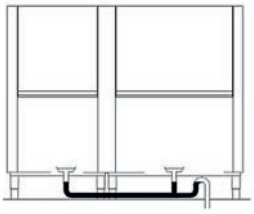	KSCAR11	**105,00**	
Kit de conexión de desagüe para IsyTech 31-10.2, Isytech 31-11.2, ProTech 31-20.2, ProTech 31-21.2, TopTech 31-22.2		KSCAR12	**155,00**	
Kit de conexión de desagüe para ProTech 31-20.3, ProTech 31-21.3, TopTech 31-22.3		KSCAR13	**255,00**	

Accesorios, kits y mesas para lavavajillas de arrastre

	Dim. (An×Pr×Al)(cm)		Código	€	
Mesa de entrada o salida con microinterruptor de límite	70x70x85		75482	**905,00**	
	110x70x85		75483	**935,00**	
Mesa de salida con módulo de secado con microinterruptor de límite Nota: solo para usar en configuraciones en línea.	70x70x85		75484	**1.000,00**	
	110x70x85		75485	**1.030,00**	
Mesa de esquina mecanizada para alimentación de cestas para máquina con salida a la derecha	60x65x85		75480	**2.170,00**	
Mesa de esquina mecanizada para alimentación de cestas para máquina con salida a la izquierda	60x65x85		75481	**2.170,00**	
Mesa de enlace	100x60		717099	**365,00**	
	130x60		717100	**475,00**	
Mesa de clasificación con fregadero y protector contra salpicaduras para máquina con salida a la derecha	120x70x85		75451	**1.580,00**	Dimensiones del fregadero 50x40x25 cm
	150x70x85		75452	**1.705,00**	
	180x70x85		75453	**1.810,00**	
Mesa de clasificación con fregadero y protector contra salpicaduras para máquina con salida a la izquierda	120x70x85		75456	**1.580,00**	Dimensiones del fregadero 50x40x25 cm
	150x70x85		75457	**1.705,00**	
	180x70x85		75458	**1.810,00**	
Mesa de clasificación con fregadero, orificio de desecho y protector contra salpicaduras para máquina con salida a la derecha	120x70x85		75446	**1.800,00**	Dimensiones del fregadero 50x40x25 cm
	150x70x85		75447	**2.010,00**	
	180x70x85		75448	**2.215,00**	
Mesa de clasificación con fregadero, orificio de desecho y protector contra salpicaduras para máquina con salida a la izquierda	120x70x85		75441	**1.800,00**	Dimensiones del fregadero 50x40x25 cm
	150x70x85		75442	**2.010,00**	
	180x70x85		75443	**2.215,00**	

Accesorios, kits y mesas para lavavajillas de arrastre

	Dim. (An×Pr×Al)(cm)		Código	€	
Mesa de rodillos con interruptor de límite	110 (114.5)x63x87.5		717066	**1.790,00**	Con elemento de cierre (A) 4,5 cm más larga
	160 (164.5)x63x87.5		717067	**2.360,00**	
	210 (214.5)x63x87.5		717086	**3.130,00**	
	260 (264.5)x63x87.5		717087	**3.870,00**	
Mesa de rodillos móvil con interruptor de límite tipo deflector	114.5x64x87.5		717069	**3.130,00**	Solo para curva de 180°
	164.5x64x87.5		717070	**3.700,00**	
	214.5x64x87.5		717088	**4.960,00**	
Mesa curva de rodillos de 90° con fregadero y patas	110x110x87.5		717068	**2.655,00**	
Curva automatizada 90º por la máquina solo para descarga Solo para cestas 780072, 780135	80x80x87.5		75500	**4.810,00**	No disponible con secado en esquina
Curva automatizada 180º por la máquina solo para descarga para máquina con salida a la derecha Solo para cestas 780072, 780135	140x80x87.5		75660DX	**7.750,00**	No disponible con secado en esquina
Curva automatizada 180º por la máquina solo para descarga para máquina con salida a la izquierda Solo para cestas 780072, 780135	140x80x87.5		75660SX	**7.750,00**	
Mesa de clasificación de doble cara con orificio para máquina con salida a la derecha	160x105x85		717096	**2.380,00**	
	210x105x85		717097	**2.725,00**	
	260x105x85		717098	**3.090,00**	
Mesa de clasificación de doble cara con orificio para máquina con salida a la izquierda	160x105x85		717093	**2.380,00**	
	210x105x85		717094	**2.725,00**	
	260x105x85		717095	**3.090,00**	
Estante para cestas para mesa de clasificación de doble cara	160x65x60		717114	**1.115,00**	
	210x65x60		717115	**1.190,00**	
	260x65x60		717116	**1.265,00**	

	Dim. (An×Pr×Al)(cm)		Código	€	
Mesa de enlace con fregadero y salpicadero para máquina con salida a la derecha	70x70		717101	**940,00**	Dimensiones del fregadero 50x40x25 cm
Mesa de enlace con fregadero y salpicadero para máquina con salida a la izquierda	70x70		717102	**940,00**	Dimensiones del fregadero 50x40x25 cm
Mesa de enlace con fregadero y salpicadero para máquina con salida a la derecha	100x70		717103	**1.070,00**	Dimensiones del fregadero 50x40x25 cm
Mesa de enlace con fregadero y salpicadero para máquina con salida a la izquierda	100x70		717104	**1.070,00**	Dimensiones del fregadero 50x40x25 cm
Mesa de enlace con fregadero y salpicadero para máquina con salida a la derecha	130x70		717105	**1.205,00**	Dimensiones del fregadero 50x40x25 cm
Mesa de enlace con fregadero y salpicadero para máquina con salida a la izquierda	130x70		717106	**1.205,00**	Dimensiones del fregadero 50x40x25 cm
Anillo de goma			199064	**97,00**	
Ducha de prelavado			799003	**385,00**	

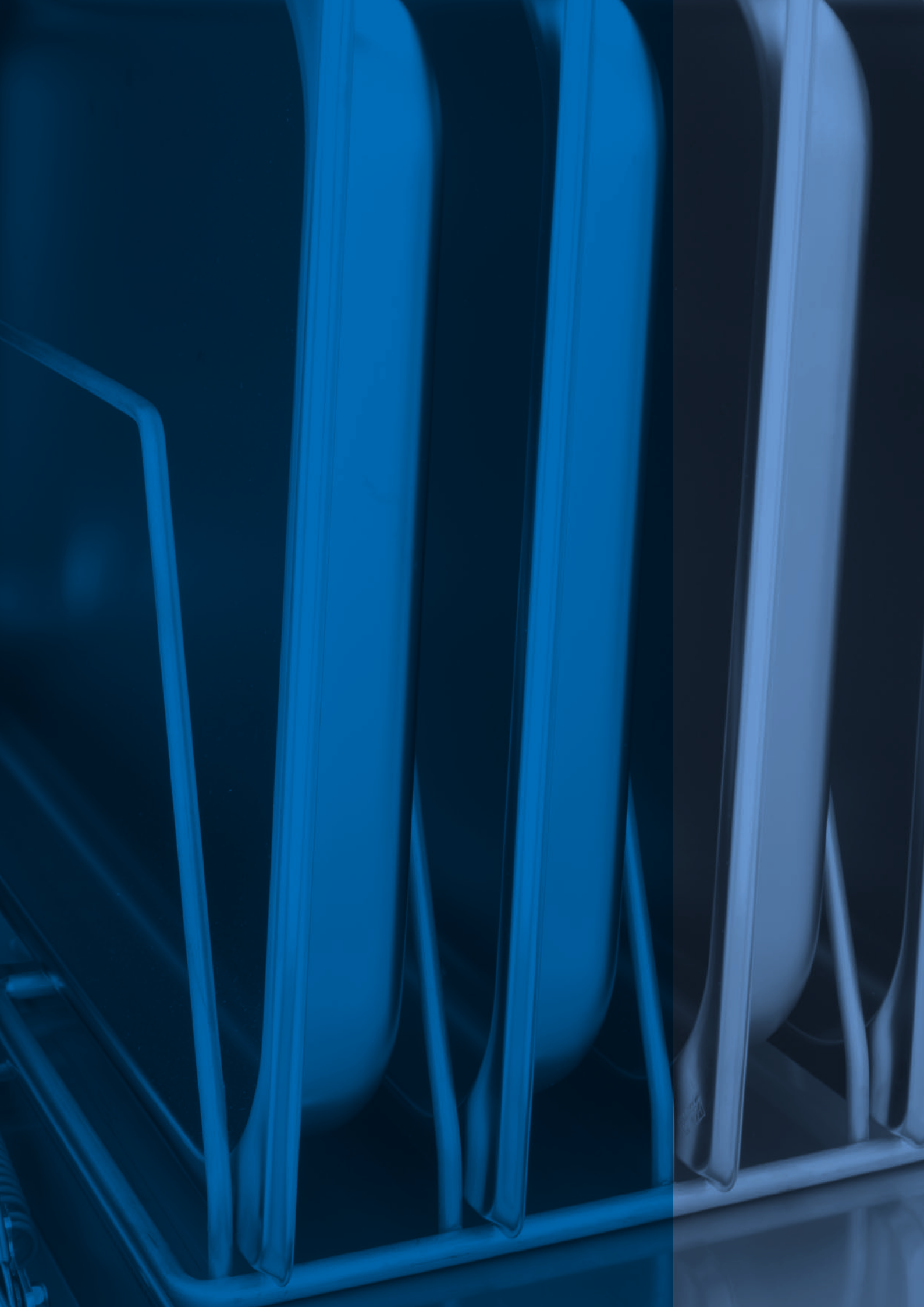

Lavautensilios

Dos gamas completas de lavautensilios diseñadas para cubrir todas las necesidades de los usuarios en cuanto a un lavado rápido y eficaz. Con gran versatilidad y adaptabilidad a diferentes espacios, la línea de productos abarca desde modelos compactos de instalación bajo mostrador hasta máquinas de gran capacidad.

IsyTech 32.1	p.	144
IsyTech 32.2	"	146
TopTech 32.4	"	150
TopTech 32.4 NRG	"	150
TopTech 32.5	"	152
TopTech 32.5 NRG	"	152
TopTech 32.6	"	154
TopTech 32.6 NRG	"	154
TopTech 32.7	"	156
TopTech 32.7 NRG	"	156

Los datos proporcionados en esta documentación, en particular los relativos al consumo, se refieren a un funcionamiento de la máquina en condiciones ideales y pueden variar según las condiciones reales de instalación y uso. DATOS TÉCNICOS – no vinculantes.

Lavautensilios IsyTech

proscreen interfaz

Fácil de usar, fiable y completo, con cuatro teclas Soft Touch y una pantalla LED de 4 caracteres con dos barras indicadoras laterales. Las combinaciones cuidadosamente seleccionadas de colores y símbolos gráficos ofrecen una indicación clara del estado del lavavajillas y del progreso del ciclo de lavado de un solo vistazo. Además de los parámetros de funcionamiento, como la temperatura de la cuba y de la caldera o el número de ciclos completados, también se muestran las indicaciones proporcionadas por el sistema de autodiagnóstico automático. La información se presenta en forma de códigos, texto o indicadores gráficos y colores. Es posible ajustar las temperaturas de la cuba y de la caldera, así como la dosificación de detergente y abrillantador, mientras que nuestros técnicos especializados pueden modificar todos los parámetros de funcionamiento de la máquina.

Programas

Extremadamente versátil y muy fácil de usar: programas altamente especializados, muy diferentes entre sí, que permiten a la máquina lavar una amplia variedad de artículos, desde cristalería delicada hasta platos y cacerolas.

Hay tres programas estándar (**pro**speed, **pro**fessional, **pro**temp) y el usuario puede seleccionar otros de la lista de programas especiales; la selección del programa puede modificarse en cualquier momento.

ESTÁNDAR

Pr 1 — **pro**speed
Programa corto para vajilla con suciedad ligera.

Pr 2 — **pro**fessional
Programa corto para vajilla con suciedad ligera.

Pr 3 — **pro**temp
Programa largo para vajilla con suciedad intensa.

dr — **pro**drain
Ciclo de desagüe.

CLE — **pro**clean
Ciclo de vaciado y autolimpieza de la cámara de lavado.

ESPECIAL

ECo — **pro**eco
Programa diseñado para reducir el consumo de energía y agua al operar a temperaturas más bajas que los ciclos estándar. A pesar del menor uso de recursos, garantiza excelentes resultados de limpieza mediante una acción mecánica prolongada. Ideal para operaciones que priorizan la sostenibilidad sin sacrificar el rendimiento.

Act — **pro**active
El programa intensivo es ideal para vajilla muy sucia o incrustada, incluso si ha estado sin lavar durante un tiempo prolongado. Ofrece una limpieza potente mediante un ciclo con dos fases de lavado y dos de aclarado, asegurando resultados exhaustivos y fiables.

StEE — **pro**steel (cubiertos)
Programa especialmente diseñado para la limpieza a fondo de tenedores, cucharas, cuchillos y todo tipo de cubiertos. Con un ciclo más largo que los programas estándar, garantiza resultados óptimos incluso con cubiertos muy sucios o cargados densamente.

rEFr — **pro**new
Ideal para ciclos consecutivos con vajilla muy sucia, incluye un cambio completo de agua para máxima higiene. Este proceso requiere un ciclo más largo.

GLAS — **pro**glass (vasos)
Programa para lavar vasos de todas las formas y tipos. Opera con una temperatura de aclarado más baja para proteger objetos delicados, lo que puede alargar el tiempo de secado.

PLAt — **pro**plates
Ciclo dedicado al lavado de platos con aclarado optimizado, que reduce el consumo de agua en un 17% manteniendo una temperatura ideal de aclarado de 78 °C.

LonG — **pro**long (continuo)
Ciclo extendido, cuya duración varía según el modelo. Para mayor flexibilidad, el ciclo puede acortarse pulsando START en cualquier momento durante la fase de lavado para iniciar inmediatamente el aclarado.

SAn — **pro**san (sanitización)
Ciclo de desinfección térmica conforme a la norma EN ISO 15883-1/3, recomendado cuando se requiere sanitización además del lavado. El programa supervisa continuamente la temperatura y el tiempo de lavado, calculando el valor A0 en tiempo real. El ciclo finaliza al alcanzar un A0 de 30. La duración varía según las condiciones, normalmente dura alrededor de 20 minutos con una temperatura de lavado aproximada de 70 °C.

Tecnologías integradas

DuoFlow
Sistema de bomba probado

EvoLution$_3$
Agua limpia para mejores resultados de lavado

HotWash
Calor constante

SmartClean
Diseño autolimpiante

ProDose
Dosificación precisa

ThermoStop
Temperatura constante de lavado

HiTech
Brazo de lavado innovador

EnergySaving
Consumo energético optimizado

Características de construcción

Duradero – Fácil de limpiar – Cómodo

Durabilidad

- Construcción completa de doble pared
- Filtro de superficie completa en acero inoxidable

Facilidad de limpieza

- Fondo de cuba soldado
- Guías de cestas soldadas y planas
- Sistema de lavado de tres brazos con conexión rápida

Caravel

industry 4

CARAVEL Es un dispositivo Wi-Fi compacto y fácil de instalar que permite la comunicación bidireccional con lavavajillas Eurotec equipados con interfaz electrónica.

Cumple con los requisitos de la normativa Industria 4.0 para acceder a incentivos fiscales por créditos tributarios. El sistema está validado mediante una peritación técnica jurada.

isy tech 32.1

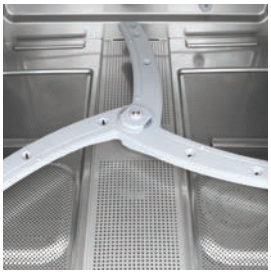

smartclean Construcción
Construcción general de doble piel completa con puerta térmicamente aislada. La cuba tiene un fondo embutido por presión y está equipada con un filtro integral de superficie de acero inoxidable de ancho completo que, gracias a su gran tamaño, evita que los residuos provoquen bloqueos en la máquina.

Las guías de cestas soldadas son planas. La cámara de lavado está libre de tuberías internas, esquinas afiladas y zonas donde puedan acumularse residuos.

Interfaz de Usuario proscreen
Una pantalla LED clara de 4 caracteres con dos indicadores verticales adyacentes, combinada con cuatro teclas Soft Touch, proporciona una interfaz de control informativa. Gracias a la combinación de colores, símbolos y texto, el estado de la máquina y el progreso del ciclo se entienden fácilmente.
Además, se muestran información adicional sobre las temperaturas de lavado y aclarado, el contador de ciclos completados y el diagnóstico automático del sistema. Las temperaturas de operación y la dosificación de productos químicos se ajustan fácilmente desde la interfaz de control; técnicos autorizados pueden personalizar los parámetros operativos para adaptarlos a los requisitos específicos del lugar.

Precios

Mod.	Versiones	Código	€
32 - 10 D.1	Dosificador peristáltico de detergente	918211	3.840,00
32 - 11 D.1	Desagüe parcial con bomba y dosificador peristáltico de detergente	918484	4.040,00

Opcional

Tipo		Código	€
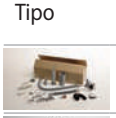	Kit de bomba de desagüe	999342	**255,00**
	Inserto de acero inoxidable para 5 bandejas	712028	**225,00**
	Rejilla para cestas	433032	**97,00**

Cestas estándar

		Código	n.
	Cesta inoxidable externa 50x60 cm interna 47x57 cm	706129	1

Diagrama de instalación

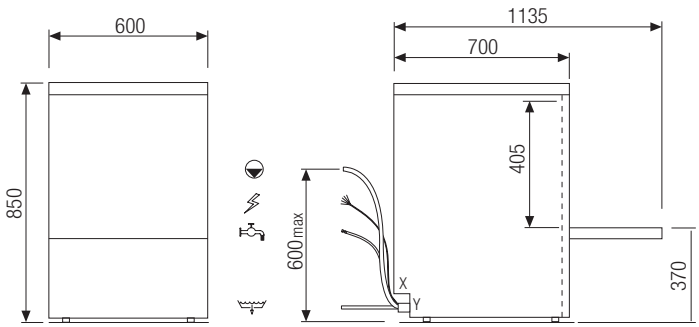

X: 55 mm - Y: 50 mm

Altura máx.

	cm	50x60
	Ø cm	41
	cm	GN1/1 (53x32)
	cm	60x40
	cm	60x50x39

Especificaciones de embalaje

Peso bruto	Kg	67
Dim. (An×Pr×Al)	cm	80x70x100
Volumen cúbico	m³	0,55

TECNOLOGÍAS Y EQUIPAMIENTO
Lavado
Bomba de lavado **DuoFlow**
Sistema de resistencias **HotWash**
Aclarado
Control de temperatura de aclarado con **ThermoStop**
Desagüe
Sistema de desagüe **Archimedes** (versión 10)
Sistema de desagüe **Evolution$_3$** (versión 11)
Otros
Economizador de energía **Energy Saving**
Sistema de lavado de tres brazos de conexión rápida **Hitech**
Dosificador de abrillantador y detergente **ProDose**

DATOS TÉCNICOS		
Productividad teórica máxima*	cestas/h	30
Dimensiones (An × Pr × Al)	cm	60x70x85
Capacidad de la cuba	l	23
Capacidad del calderín	l	6
Resistencia de calentamiento de la cuba	W	2.100
Resistencia de calentamiento del calderín	W	7.000
Potencia de la bomba de lavado	W	700
Potencia de la bomba de desagüe	W	40
Consumo total de potencia	W	9.800
Conexión eléctrica – Fases	V	400/50/3N
Protección mediante fusible	A	16
Presión de entrada de agua (mín.–máx.)	bar	2-4
Temperatura de entrada de agua (mín.–máx.)	°C	15-60

* Calculado sobre el programa estándar de 120"

PROGRAMAS	USO PRINCIPAL	Consumo mín. l/ciclo	Duración seg.	Lavado °C	Aclarado °C	Versiones	
Estándar							
professional 2	Suciedad ligera, fresca	2,4	120	55	80	10	11
professional 4	Uso general	3	240	60	82		
professional 6	Suciedad pesada	3,5	360	65	85		
Especial							
prolong	Lavado continuo	3,5	720	60	82		
proeco	Sangre y almidón	3,5	300	45	80		
proplates	Ciclo específico para platos	2	90	60	82		
proactive 5	Cacerolas y utensilios	5	300	65	85	11	
proactive 7	Cacerolas y utensilios	5	420	65	85		
Autolimpieza							
proself	Autolimpieza	2,4	120	-	82	10	
proclean	Autolimpieza y desagüe automático	25,4	300	15	-	11	
prodrain	Desagüe automático	-	120	-	-		

isy tech 32.2

smartclean Construcción
Construcción general de doble piel completa con puerta térmicamente aislada. La cuba tiene un fondo embutido por presión y está equipada con un filtro integral de superficie de acero inoxidable de ancho completo que, gracias a su gran tamaño, evita que los residuos provoquen bloqueos en la máquina.

Las guías de cestas soldadas son planas. La cámara de lavado está libre de tuberías internas, esquinas afiladas y zonas donde puedan acumularse residuos.

Interfaz de Usuario proscreen
Una pantalla LED clara de 4 caracteres con dos indicadores verticales adyacentes, combinada con cuatro teclas Soft Touch, proporciona una interfaz de control informativa. Gracias a la combinación de colores, símbolos y texto, el estado de la máquina y el progreso del ciclo se entienden fácilmente.
Además, se muestran información adicional sobre las temperaturas de lavado y aclarado, el contador de ciclos completados y el diagnóstico automático del sistema. Las temperaturas de operación y la dosificación de productos químicos se ajustan fácilmente desde la interfaz de control; técnicos autorizados pueden personalizar los parámetros operativos para adaptarlos a los requisitos específicos del lugar.

Precios

Mod.	Versiones	Código	€
32 - 10 D.2	Dosificador peristáltico de detergente	918213	4.210,00
32 - 11 D.2	Desagüe parcial con bomba y dosificador peristáltico de detergente	918485	4.405,00

Opcional

Tipo		Código	€
	Kit de bomba de desagüe	999342	**255,00**
	Inserto de acero inoxidable para 5 bandejas	712028	**225,00**
	Rejilla para cestas	433032	**97,00**

Cestas estándar

	Código	n.
Cesta inoxidable externa 50x60 cm interna 47x57 cm	706129	1

Diagrama de instalación

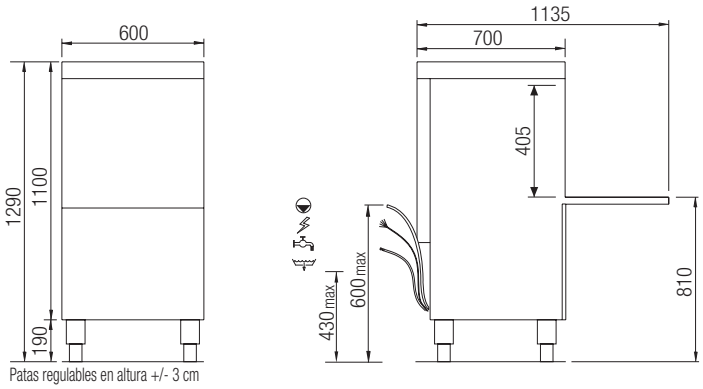

Altura máx.

	cm	50x60
	Ø cm	41
	cm	GN1/1 (53x32)
	cm	60x40
	cm	60x50x39

Especificaciones de embalaje

Peso bruto	Kg	77
Dim. (An×Pr×Al)	cm	80x70x125
Volumen cúbico	m^3	0,65

TECNOLOGÍAS Y EQUIPAMIENTO
Lavado
Bomba de lavado **DuoFlow**
Sistema de resistencias **HotWash**
Aclarado
Control de temperatura de aclarado con **ThermoStop**
Desagüe
Sistema de desagüe **Archimedes** (versión 10)
Sistema de desagüe **Evolution$_3$** (versión 11)
Otros
Economizador de energía **Energy Saving**
Sistema de lavado de tres brazos de conexión rápida **Hitech**
Dosificador de abrillantador y detergente **ProDose**

DATOS TÉCNICOS		
Productividad teórica máxima*	cestas/h	30
Dimensiones (An × Pr × Al)	cm	60x70x129
Capacidad de la cuba	l	23
Capacidad del calderín	l	6
Resistencia de calentamiento de la cuba	W	2.100
Resistencia de calentamiento del calderín	W	7.000
Potencia de la bomba de lavado	W	700
Potencia de la bomba de desagüe	W	40
Consumo total de potencia	W	9.800
Conexión eléctrica – Fases	V	400/50/3N
Protección mediante fusible	A	16
Presión de entrada de agua (mín.–máx.)	bar	2-4
Temperatura de entrada de agua (mín.–máx.)	°C	15-60

* Calculado sobre el programa estándar de 120"

PROGRAMAS	USO PRINCIPAL	Consumo mín. l/ciclo	Duración seg.	Lavado °C	Aclarado °C	Versiones	
Estándar							
professional 2	Suciedad ligera, fresca	2,4	120	55	80	10	11
professional 4	Uso general	3	240	60	82		
professional 6	Suciedad pesada	3,5	360	65	85		
Especial							
prolong	Lavado continuo	3,5	720	60	82		
proeco	Sangre y almidón	3,5	300	45	80		
proplates	Ciclo específico para platos	2	90	60	82		
proactive 5	Cacerolas y utensilios	5	300	65	85	11	
proactive 7	Cacerolas y utensilios	5	420	65	85		
Autolimpieza							
proself	Autolimpieza	2,4	120	-	82	10	
proclean	Autolimpieza y desagüe automático	25,4	300	15	-	11	
prodrain	Desagüe automático	-	120	-	-		

Lavautensilios TopTech

smartscreen interfaz

Fácil de usar, fiable y completo, con cuatro teclas Soft Touch y una pantalla LED de 4 caracteres con dos barras indicadoras laterales.
Las combinaciones cuidadosamente seleccionadas de colores y símbolos gráficos ofrecen una indicación clara del estado del lavavajillas y del progreso del ciclo de lavado de un solo vistazo.
Además de los parámetros de funcionamiento, como la temperatura de la cuba y de la caldera o el número de ciclos completados, también se muestran las indicaciones proporcionadas por el sistema de autodiagnóstico automático.
La información se presenta en forma de códigos, texto o indicadores gráficos y colores. Es posible ajustar las temperaturas de la cuba y de la caldera, así como la dosificación de detergente y abrillantador, mientras que nuestros técnicos especializados pueden modificar todos los parámetros de funcionamiento de la máquina.

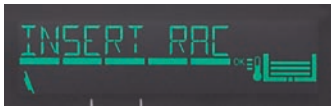

Programas

Extremadamente versátil y muy fácil de usar: programas altamente especializados y muy diferentes entre sí que permiten a la máquina lavar una amplia variedad de artículos, desde cristalería delicada hasta platos y cacerolas.

Hay tres programas estándar (**pro**speed, **pro**fessional, **pro**temp) y el usuario puede seleccionar otros de la lista de programas especiales; la selección del programa puede modificarse en cualquier momento.

ESTÁNDAR

PRG1 — **pro**speed
Programa corto para vajilla con suciedad ligera.

PRG2 — **pro**fessional
Programa de lavado medio para vajilla con suciedad normal.

PRG3 — **pro**temp
Programa largo para vajilla con suciedad intensa.

DRAIN — **pro**drain
Ciclo de desagüe.

CLEAN — **pro**clean (autolimpieza)
Limpia la cámara de lavado, el circuito de agua y vacía la cuba y la caldera (hasta el 80% del contenido).

ESPECIAL

ECO — **pro**eco
Programa diseñado para reducir el consumo de energía y agua al operar a temperaturas más bajas que los ciclos estándar. A pesar del menor uso de recursos, garantiza excelentes resultados de limpieza mediante una acción mecánica prolongada. Ideal para operaciones que priorizan la sostenibilidad sin sacrificar el rendimiento.

pronew
Ideal para ciclos consecutivos con vajilla muy sucia, incluye un cambio completo de agua para máxima higiene. Este proceso requiere un ciclo más largo.

prolong (continuo)
Ciclo extendido, cuya duración varía según el modelo. Para mayor flexibilidad, el ciclo puede acortarse pulsando START en cualquier momento durante la fase de lavado para iniciar inmediatamente el aclarado.

proglass (vasos)
Programa para lavar vasos de todas las formas y tipos. Opera con una temperatura de aclarado más baja para proteger objetos delicados, lo que puede alargar el tiempo de secado.

procold
Programa específico para aclarado con agua fría después del aclarado normal con agua caliente.

OSMO — **pro**water
Ciclo específico para lavar vasos con agua pura obtenida mediante ósmosis. Diseñado para funcionar con el filtro de ósmosis inversa **WS140**. Todos los parámetros de funcionamiento se ajustan para obtener el mejor resultado posible en los vasos.

proactive
El programa Intensivo es adecuado para lavar vajilla muy sucia, incluso incrustada, que ha estado sin lavar durante algún tiempo. El programa incluye 2 ciclos de lavado y 2 ciclos de aclarado.

prosteel (cubiertos)
El programa de lavado para cubiertos está diseñado para limpiar tenedores, cucharas, cuchillos y todo tipo de cubiertos. Este programa de lavado es más largo que los demás.

prosan (sanitización)
Ciclo térmico según EN ISO 15883-1/3, ideal para desinfectar vajilla. Controla temperatura y tiempo, finalizando al alcanzar un valor A0 de 30. Duración aproximada: 20 minutos a 70 °C.

proplates
Ciclo dedicado al lavado de platos con aclarado optimizado, que reduce el consumo de agua en un 17% manteniendo una temperatura ideal de aclarado de 78 °C

Tecnologías integradas

DuoFlow
Sistema de bomba probado

EvoLution$_3$
Agua limpia para mejores resultados de lavado

EnergySaving
Consumo energético optimizado

NRGSteam
Recuperación de calor sostenible

ProDose
Dosificación precisa

ThermoStop
Temperatura constante de lavado

HiTech
Brazo de lavado innovador

UltraRinse$_3$
Lavado perfecto con mínimo consumo de agua

SmartClean
Diseño autolimpiante

ProRinse
Presión de agua constante

HotWash
Calor constante

Características de construcción

Duradero – Fácil de limpiar – Cómodo

Durabilidad

- Construcción completa de doble pared
- Filtro de superficie completa en acero inoxidable

Facilidad de limpieza

- Welded tank bottom
- Rounded, stamped rack guides
- Quick-connect three-arm wash system (32.4 32.5)

Ergonomía

- Puerta dividida en dos secciones interconectadas (32.4 32.5 32.6 32.7)

Caravel

industry 4

CARAVEL Es un dispositivo Wi-Fi compacto y fácil de instalar que permite la comunicación bidireccional con lavavajillas Eurotec equipados con interfaz electrónica.

Cumple con los requisitos de la normativa Industria 4.0 para acceder a incentivos fiscales por créditos tributarios. El sistema está validado mediante una peritación técnica jurada.

top tech 32.4
top tech 32.4 NRG

smartclean Construcción
Construcción general de doble pared completa con puerta contrabalanceada y térmicamente aislada. La cuba está completamente embutida y equipada con un filtro integral de acero inoxidable de ancho completo que, gracias a su gran tamaño, evita que los residuos provoquen bloqueos en la máquina. Las guías prensadas para el soporte de cestas tienen bordes redondeados.
La cámara de lavado está libre de tuberías internas, esquinas afiladas y zonas donde puedan acumularse residuos.

Interfaz de Usuario smartscreen
Cuatro teclas Soft Touch combinadas con una gran pantalla de control LCD multicolor ofrecen al usuario una interfaz intuitiva con un display informativo que cambia de color para indicar el estado de la máquina y el progreso de cualquier ciclo de lavado en curso. También muestra información adicional sobre temperaturas de lavado y aclarado, contador de ciclos completados y diagnósticos automáticos del sistema. Todas las indicaciones se presentan en texto claro e iconos. Las temperaturas de funcionamiento y la dosificación de productos químicos se ajustan fácilmente desde la interfaz de control; los técnicos autorizados pueden personalizar los parámetros de funcionamiento para adaptarlos a los requisitos específicos de cada instalación.

Precios

Mod.	Versiones	Código	€
32 - 23 D.4	Desagüe parcial con bomba, caldera atmosférica con bomba de aclarado y dosificador peristáltico de detergente	LP423CDDD	8.710,00
NRG	Sistema de recuperación de calor por vapor	LP423RCDDD	12.220,00

Optional

Tipo		Código	€
	Kit de sensor de nivel (1 pieza)	999257	**84,00**

Cestas estándar

		Código	n.
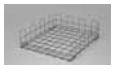	Cesta inoxidable externa 56x63 cm interna 54x60,5 cm	41305	1

Diagrama de instalación

toptech 32.4

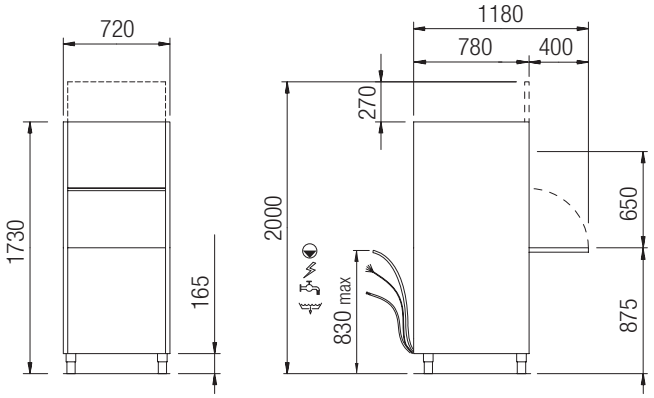

Patas regulables en altura +/- 3 cm

toptech 32.4 NRG

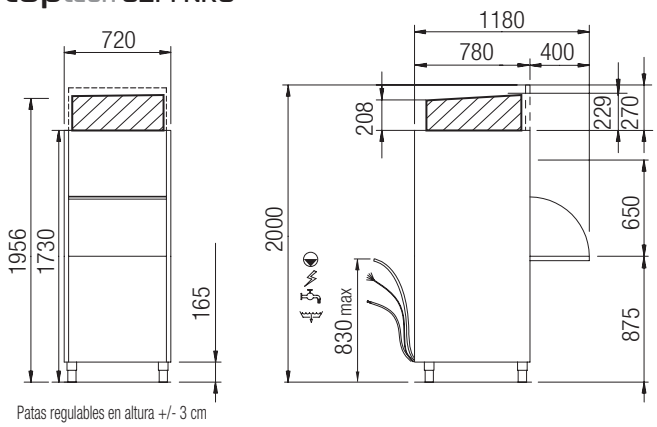

Patas regulables en altura +/- 3 cm

Especificaciones de embalaje

		TopTech 32.4	NRG
Peso bruto	Kg	157	183
Dim. (An×Pr×Al)	cm	87x89x220	87x89x220
Volumen cúbico	m^3	1,7	1,7

TECNOLOGÍAS Y EQUIPAMIENTO
Lavado
Bomba de lavado **DuoFlow**
Quickready sistema de calentamiento rápido de la cuba
Sistema de resistencias **HotWash**
Aclarado
ProRinse sistema de aclarado
Control de temperatura de aclarado con **ThermoStop**
Desagüe
Sistema de desagüe **Evolution$_3$**
Otros
Economizador de energía **Energy Saving**
Sistema de lavado de tres brazos de conexión rápida **Hitech**
Dosificador de abrillantador y detergente **ProDose**

DATOS TÉCNICOS		
Productividad teórica máxima*	cestas/h	30
Dimensiones (An × Pr × Al)	cm	72x78x173
Dimensiones (An × Pr × Al) (NRG)	cm	72x78x196
Dimensiones de la cámara de lavado (An x F x Al)	l	56x63x65
Capacidad de la cuba	l	37
Capacidad del calderín	W	12
Resistencia de calentamiento de la cuba	W	3.000
Resistencia de calentamiento del calderín	W	6.000
Potencia de la bomba de lavado	W	1.500
Potencia de la bomba de refuerzo de aclarado	W	200
Potencia de la bomba de desagüe	W	40
Consumo total de potencia	W	10.500
Conexión eléctrica – Fases	V	400V 3N 50Hz
Protección mediante fusible	A	20
Presión de entrada de agua (mín.–máx.)	bar	1-6
Temperatura de entrada de agua (mín.–máx.)	°C	15-60

* Calculado sobre el programa estándar de 120"

PROGRAMAS	USO PRINCIPAL	Consumo mín. l/ciclo	Duración seg.	Lavado °C	Aclarado °C
Estándar					
professional 2	Suciedad ligera, fresca	3	120	55	80
professional 4	Uso general	3,5	240	60	82
professional 6	Suciedad pesada	3,5	360	65	85
Especial					
professional 8	Uso intensivo 1	4,5	480	65	85
professional 10	Uso intensivo 2	4,5	600	65	85
prolong	Lavado continuo	3,5	720	60	82
proeco	Sangre y almidón	3,5	300	45	80
proactive 5	Cacerolas y utensilios	6	300	65	85
proactive 7	Cacerolas y utensilios	6	420	65	85
Autolimpieza					
proclean	Autolimpieza y desagüe automático	40	300+	15	-
prodrain	Desagüe automático	-	-	-	-

top tech 32.5
top tech 32.5 NRG

smartclean Construcción
Construcción general de doble pared completa con puerta contrabalanceada y térmicamente aislada. La cuba está completamente embutida y equipada con un filtro integral de acero inoxidable de ancho completo que, gracias a su gran tamaño, evita que los residuos provoquen bloqueos en la máquina. Las guías prensadas para el soporte de cestas tienen bordes redondeados.
La cámara de lavado está libre de tuberías internas, esquinas afiladas y zonas donde puedan acumularse residuos.

Interfaz de Usuario smartscreen
Cuatro teclas Soft Touch combinadas con una gran pantalla de control LCD multicolor ofrecen al usuario una interfaz intuitiva con un display informativo que cambia de color para indicar el estado de la máquina y el progreso de cualquier ciclo de lavado en curso. También muestra información adicional sobre temperaturas de lavado y aclarado, contador de ciclos completados y diagnósticos automáticos del sistema. Todas las indicaciones se presentan en texto claro e iconos. Las temperaturas de funcionamiento y la dosificación de productos químicos se ajustan fácilmente desde la interfaz de control; los técnicos autorizados pueden personalizar los parámetros de funcionamiento para adaptarlos a los requisitos específicos de cada instalación.

Precios

Mod.	Versiones	Código	€
32 - 23 D.5	Desagüe parcial con bomba, caldera atmosférica con bomba de aclarado y dosificador peristáltico de detergente	LP523CDDD	9.810,00
NRG	Sistema de recuperación de calor por vapor	LP523RCDDD	13.310,00

Optional

Tipo		Código	€
	Kit de sensor de nivel (1 pieza)	999257	**84,00**

Cestas estándar

		Código	n.
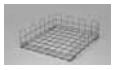	Cesta inoxidable externa 56x63 cm interna 54x60,5 cm	41305	1

Diagrama de instalación

toptech 32.5

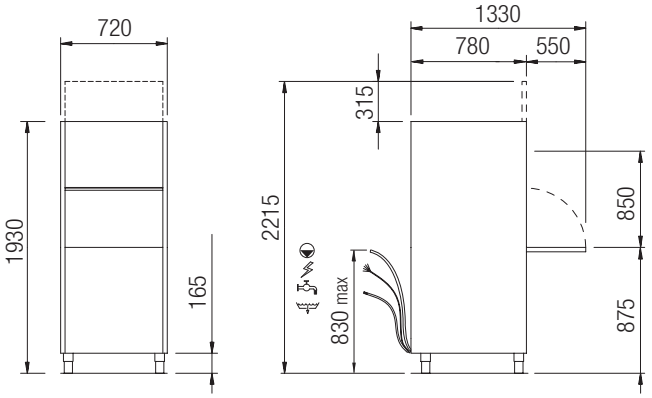

Patas regulables en altura +/- 3 cm

toptech 32.5 NRG

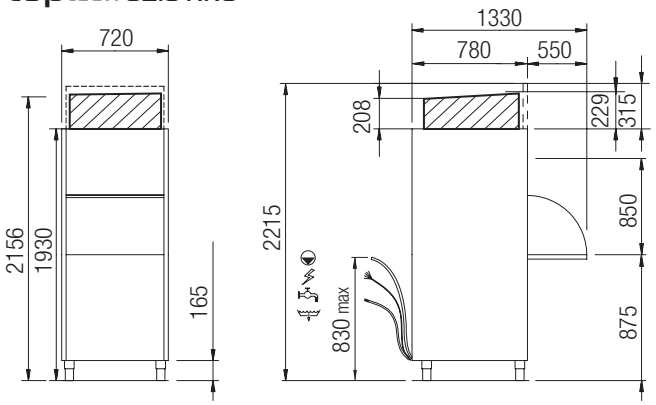

Patas regulables en altura +/- 3 cm

Especificaciones de embalaje

		TopTech 32.5	NRG
Peso bruto	Kg	157	209
Dim. (An×Pr×Al)	cm	87x89x220	87x89x220
Volumen cúbico	m³	1,7	1,7

TECNOLOGÍAS Y EQUIPAMIENTO
Lavado
Bomba de lavado **DuoFlow**
Quickready sistema de calentamiento rápido de la cuba
Sistema de resistencias **HotWash**
Aclarado
ProRinse sistema de aclarado
Control de temperatura de aclarado con **ThermoStop**
Desagüe
Sistema de desagüe **Evolution$_3$**
Otros
Economizador de energía **Energy Saving**
Sistema de lavado de tres brazos de conexión rápida **Hitech**
Dosificador de abrillantador y detergente **ProDose**

DATOS TÉCNICOS		
Productividad teórica máxima*	cestas/h	30
Dimensiones (An × Pr × Al)	cm	72x78x193
Dimensiones (An × Pr × Al) (NRG)	cm	72x78x215
Dimensiones de la cámara de lavado (An x F x Al)	l	56x63x85
Capacidad de la cuba	l	37
Capacidad del calderín	W	12
Resistencia de calentamiento de la cuba	W	3.000
Resistencia de calentamiento del calderín	W	6.000
Potencia de la bomba de lavado	W	1.500
Potencia de la bomba de refuerzo de aclarado	W	200
Potencia de la bomba de desagüe	W	40
Consumo total de potencia	W	10.500
Conexión eléctrica – Fases	V	400V 3N 50Hz
Protección mediante fusible	A	20
Presión de entrada de agua (mín.–máx.)	bar	1-6
Temperatura de entrada de agua (mín.–máx.)	°C	15-60

* Calculado sobre el programa estándar de 120"

PROGRAMAS	USO PRINCIPAL	Consumo mín. l/ciclo	Duración seg.	Lavado °C	Aclarado °C
Estándar					
professional 2	Suciedad ligera, fresca	3	120	55	80
professional 4	Uso general	3,5	240	60	82
professional 6	Suciedad pesada	3,5	360	65	85
Especial					
professional 8	Uso intensivo 1	4,5	480	65	85
professional 10	Uso intensivo 2	4,5	600	65	85
prolong	Lavado continuo	3,5	720	60	82
proeco	Sangre y almidón	3,5	300	45	80
proactive 5	Cacerolas y utensilios	6	300	65	85
proactive 7	Cacerolas y utensilios	6	420	65	85
Autolimpieza					
proclean	Autolimpieza y desagüe automático	40	300+	15	-
prodrain	Desagüe automático	-	-	-	-

top tech 32.6
top tech 32.6 NRG

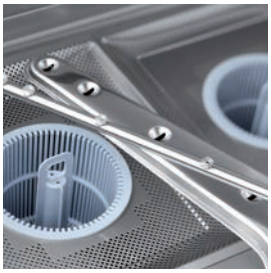

smartclean Construcción
Construcción general de doble pared completa con puerta contrabalanceada y térmicamente aislada. La cuba está completamente embutida y equipada con un filtro integral de acero inoxidable de ancho completo que, gracias a su gran tamaño, evita que los residuos provoquen bloqueos en la máquina. Las guías prensadas para el soporte de cestas tienen bordes redondeados.
La cámara de lavado está libre de tuberías internas, esquinas afiladas y zonas donde puedan acumularse residuos.

Interfaz de Usuario smartscreen
Cuatro teclas Soft Touch combinadas con una gran pantalla de control LCD multicolor ofrecen al usuario una interfaz intuitiva con un display informativo que cambia de color para indicar el estado de la máquina y el progreso de cualquier ciclo de lavado en curso. También muestra información adicional sobre temperaturas de lavado y aclarado, contador de ciclos completados y diagnósticos automáticos del sistema. Todas las indicaciones se presentan en texto claro e iconos. Las temperaturas de funcionamiento y la dosificación de productos químicos se ajustan fácilmente desde la interfaz de control; los técnicos autorizados pueden personalizar los parámetros de funcionamiento para adaptarlos a los requisitos específicos de cada instalación.

Precios

Mod.	Versiones	Código	€
32 - 23 D.6	Desagüe parcial con bomba, caldera atmosférica con bomba de aclarado y dosificador peristáltico de detergente	LP623CDDD	13.800,00
NRG	Sistema de recuperación de calor por vapor	LP623RCDDD	17.310,00

Optional

Tipo		Código	€
	Kit de sensor de nivel (1 pieza)	999257	**84,00**

Cestas estándar

		Código	n.
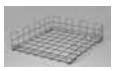	Cesta inoxidable externa 70x70 cm interna 67x67 cm	42305	1

Diagrama de instalación

toptech 32.6

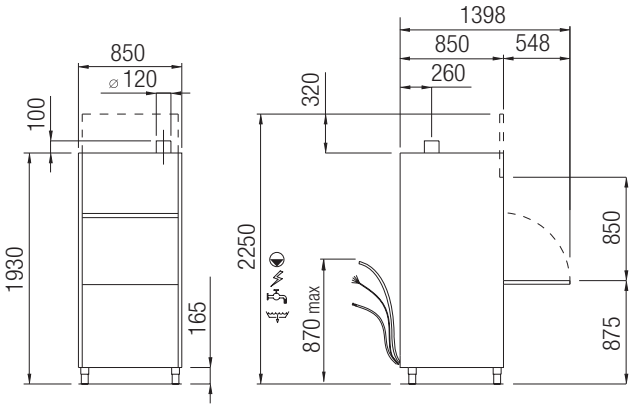

Patas regulables en altura +/- 3 cm

toptech 32.6 NRG

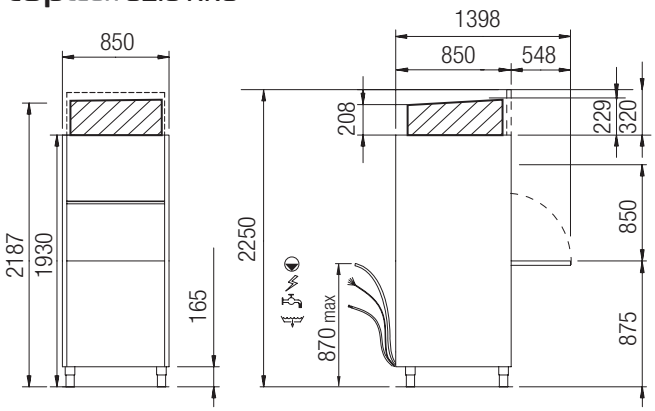

Patas regulables en altura +/- 3 cm

Especificaciones de embalaje

		TopTech 32.6	NRG
Peso bruto	Kg	191	217
Dim. (An×Pr×Al)	cm	100x95x220	100x95x220
Volumen cúbico	m³	2,10	2,10

TECNOLOGÍAS Y EQUIPAMIENTO
Lavado
Bomba de lavado **DuoFlow**
Quickready sistema de calentamiento rápido de la cuba
Sistema de resistencias **HotWash**
Aclarado
ProRinse sistema de aclarado
Control de temperatura de aclarado con **ThermoStop**
Desagüe
Sistema de desagüe **Evolution$_3$**
Otros
Economizador de energía **Energy Saving**
Brazo de lavado y enjuague de acero inoxidable de 3 radios
Dosificador de abrillantador y detergente **ProDose**

DATOS TÉCNICOS		
Productividad teórica máxima*	cestas/h	30
Dimensiones (An × Pr × Al)	cm	85x85x196
Dimensiones (An × Pr × Al) (NRG)	cm	85x85x219
Dimensiones de la cámara de lavado (An x F x Al)	l	70x70x85
Capacidad de la cuba	l	68
Capacidad del calderín	W	12
Resistencia de calentamiento de la cuba	W	8.000
Resistencia de calentamiento del calderín	W	8.000
Potencia de la bomba de lavado	W	2.700
Potencia de la bomba de refuerzo de aclarado	W	200
Potencia de la bomba de desagüe	W	40
Consumo total de potencia	W	18.700
Conexión eléctrica – Fases	V	400V 3N 50Hz
Protección mediante fusible	A	32
Presión de entrada de agua (mín.–máx.)	bar	1-6
Temperatura de entrada de agua (mín.–máx.)	°C	15-60

* Calculado sobre el programa estándar de 120"

PROGRAMAS	USO PRINCIPAL	Consumo mín. l/ciclo	Duración seg.	Lavado °C	Aclarado °C
Estándar					
professional 2	Suciedad ligera, fresca	4	120	55	80
professional 4	Uso general	6	240	60	82
professional 6	Suciedad pesada	6	360	65	85
Especial					
professional 8	Uso intensivo 1	6	480	65	85
professional 10	Uso intensivo 2	6	600	65	85
prolong	Lavado continuo	6	720	60	82
proeco	Sangre y almidón	6	300	45	80
proactive 5	Cacerolas y utensilios	8	300	65	85
proactive 7	Cacerolas y utensilios	8	420	65	85
Autolimpieza					
proclean	Autolimpieza y desagüe automático	72	300+	15	-
prodrain	Desagüe automático	-	-	-	-

top tech 32.7
top tech 32.7 NRG

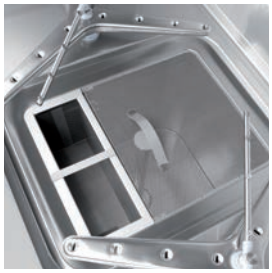

smartclean Construcción
Construcción general de doble pared completa con puerta contrabalanceada y térmicamente aislada. La cuba está completamente embutida y equipada con un filtro integral de acero inoxidable de ancho completo que, gracias a su gran tamaño, evita que los residuos provoquen bloqueos en la máquina. Las guías prensadas para el soporte de cestas tienen bordes redondeados.
La cámara de lavado está libre de tuberías internas, esquinas afiladas y zonas donde puedan acumularse residuos.

Interfaz de Usuario smartscreen
Cuatro teclas Soft Touch combinadas con una gran pantalla de control LCD multicolor ofrecen al usuario una interfaz intuitiva con un display informativo que cambia de color para indicar el estado de la máquina y el progreso de cualquier ciclo de lavado en curso. También muestra información adicional sobre temperaturas de lavado y aclarado, contador de ciclos completados y diagnósticos automáticos del sistema. Todas las indicaciones se presentan en texto claro e iconos. Las temperaturas de funcionamiento y la dosificación de productos químicos se ajustan fácilmente desde la interfaz de control; los técnicos autorizados pueden personalizar los parámetros de funcionamiento para adaptarlos a los requisitos específicos de cada instalación.

Precios

Mod.	Versiones	Código	€
32 - 23 D.7	Desagüe parcial con bomba, caldera atmosférica con bomba de aclarado y dosificador peristáltico de detergente	LP723CDDD	20.700,00
NRG	Sistema de recuperación de calor por vapor	LP723RCDDD	24.070,00

Optional

Tipo		Código	€
	Kit de sensor de nivel (1 pieza)	999257	**84,00**

Cestas estándar

		Código	n.
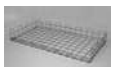	Cesta inoxidable externa 131x70 cm interna 127,5x67 cm	43305	1

Diagrama de instalación

toptech 32.7

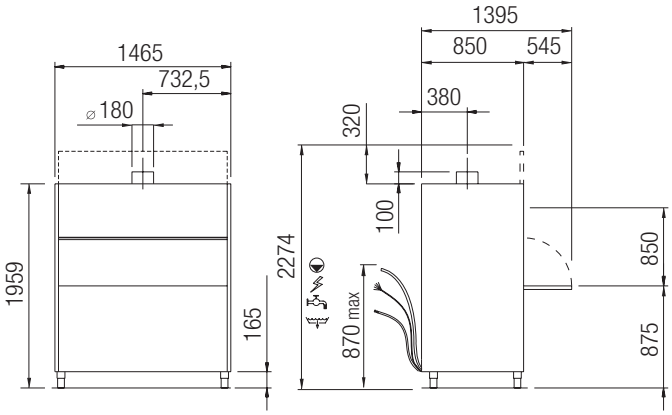

Patas regulables en altura +/- 3 cm

toptech 32.7 NRG

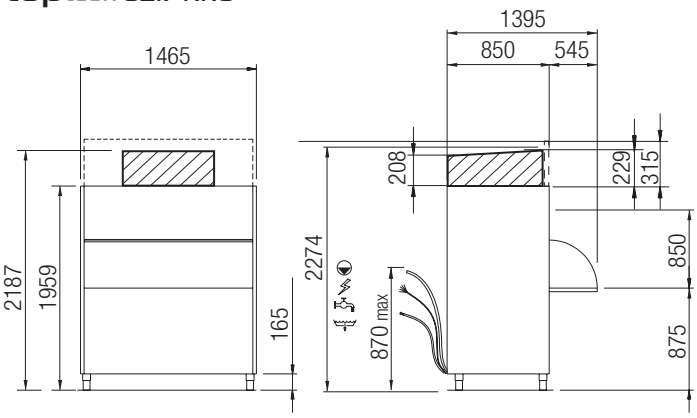

Patas regulables en altura +/- 3 cm

Especificaciones de embalaje

		TopTech 32.7	NRG
Peso bruto	Kg	317	343
Dim. (An×Pr×Al)	cm	175x110x220	175x110x220
Volumen cúbico	m³	3,85	3,85

TECNOLOGÍAS Y EQUIPAMIENTO
Lavado
Bomba de lavado **DuoFlow**
Quickready sistema de calentamiento rápido de la cuba
Aclarado
ProRinse sistema de aclarado
Control de temperatura de aclarado con **ThermoStop**
Desagüe
Sistema de desagüe **Evolution$_3$**
Otros
Economizador de energía **Energy Saving**
Brazo de lavado y enjuague de acero inoxidable de 3 radios
Dosificador de abrillantador y detergente **ProDose**

DATOS TÉCNICOS		
Productividad teórica máxima*	cestas/h	30
Dimensiones (An × Pr × Al)	cm	147x85x196
Dimensiones (An × Pr × Al) (NRG)	cm	147x85x219
Dimensiones de la cámara de lavado (An x F x Al)	l	131x70x85
Capacidad de la cuba	l	131
Capacidad del calderín	W	17
Resistencia de calentamiento de la cuba	W	10.500
Resistencia de calentamiento del calderín	W	10.500
Potencia de la bomba de lavado	W	2 x 2.700
Potencia de la bomba de refuerzo de aclarado	W	200
Potencia de la bomba de desagüe	W	40
Consumo total de potencia	W	15.900
Conexión eléctrica – Fases	V	400V 3N 50Hz
Protección mediante fusible	A	32
Presión de entrada de agua (mín.–máx.)	bar	1-4
Temperatura de entrada de agua (mín.–máx.)	°C	15-60

* Calculado sobre el programa estándar de 120"

PROGRAMAS	USO PRINCIPAL	Consumo mín. l/ciclo	Duración seg.	Lavado °C	Aclarado °C
Estándar					
professional 2	Suciedad ligera, fresca	6	120	55	80
professional 4	Uso general	8	240	60	82
professional 6	Suciedad pesada	8	360	65	85
Especial					
professional 8	Uso intensivo 1	8	480	65	85
professional 10	Uso intensivo 2	8	600	65	85
prolong	Lavado continuo	8	720	60	82
proeco	Sangre y almidón	6	300	45	80
proactive 5	Cacerolas y utensilios	10	300	65	85
proactive 7	Cacerolas y utensilios	10	420	65	85
Autolimpieza					
proclean	Autolimpieza y desagüe automático	137	300+	15	-
prodrain	Desagüe automático	-	-	-	-

Cestas para lavautensilios (acero inoxidable)

	Dim. (An×Pr×Al)(cm)		Código	€
Inserto de acero inoxidable para 8 bandejas para bandejas de 4 cm de profundidad	50x50	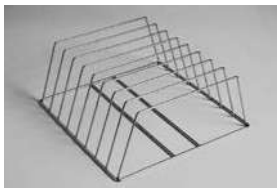	H.324660	**195,00**
Inserto de acero inoxidable para 5 bandejas para bandejas de 6,5 cm de profundidad	50x50	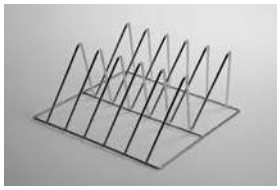	712028	**225,00**
Contenedor de acero inoxidable con tapa (modelos D.1 y D.2 excluidos)	externa 53x59x25 interna 52x57x21	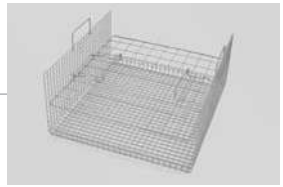	67905	**560,00**
Cesta de acero inoxidable para IsyTech 32-10D.1, IsyTech 32-10D.2, IsyTech 32-11D.1, IsyTech 32-11D.2,	externa 50x60 interna 47x57		706129	**250,00**
Cesta de acero inoxidable para TopTech 32-23D.4, TopTech 32-23D.5	externa 56x63 interna 54x60,5		41305	**275,00**
Cesta de acero inoxidable para TopTech 32-23D.6	externa 70x70 interna 67x67	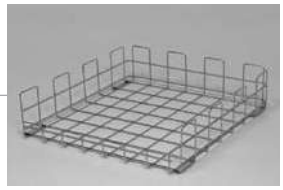	42305	**320,00**
Cesta de acero inoxidable para TopTech 32-23D.7	externa 131x70 interna 127,5x67		43305	**670,00**
Rejilla para cestas para IsyTech 32-10D.1, IsyTech 32-10D.2, IsyTech 32-11D.1, IsyTech 32-11D.2,		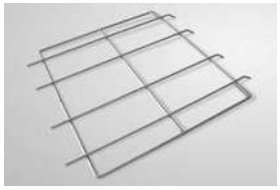	433032	**97,00**
Inserto de acero inoxidable para embudo y manga pastelera	17		706128	**61,00**

Cestas para lavautensilios (acero inoxidable)

	Dim. (An×Pr×Al)(cm)		Código	€	
Inserto de acero inoxidable para cubertería y utensilios	15x15		712017	**84,00**	
Inserto de acero inoxidable para Gastronorm GN1/1 (53x32) Profundidad de 10, 15 o 20 cm (modelos D.1 y D.2 excluidos)		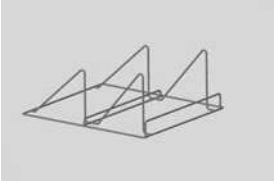	67906	**150,00**	
Inserto de acero inoxidable para Gastronorm GN1/1 (53x32) Profundidad de 10 cm (modelos D.1 y D.2 excluidos)		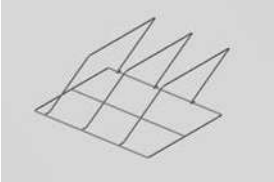	67907	**150,00**	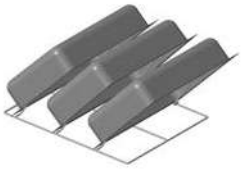
Inserto para cubeta de helado (VG33 - VG36) (modelos D.1 y D.2 excluidos)		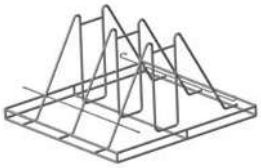	67909	**270,00**	
VG33168 (330x165x80h) 3,5 L VG331612 (330x165x120h 5,0 L VG331615 (330x165x150h) 6,5 L VG36168 (360x165x80h) 3,8 L VG361612 (360x165x120h) 5,4 L VG361615 (360x165x150h) 7,1 L			n. 6		
VG36258 (360x250x80h) 5,0 L VG362512 (360x250x80h) 8,0 L			n. 4		

Caravel Industry 4.0

Kit Caravel	9,5x3x5,5		81064	**290,00**	

Cestas _ Kit _ Insertos

Cestas de varilla	p.	226
Cestas de polipropileno	"	227
Kits y rejillas	"	230
Insertos	"	231

Cestas de varilla

	Dim. (An×Pr×Al)(cm)		Código	€	
Cesta cuadrado para vasos	35x35x15		983063	**57,00**	
	38,5x38,5x10		983055	**57,00**	
	38,5x38,5x15		983056	**59,00**	
	40x40x10		983061	**63,00**	
	40x40x15		983062	**65,00**	
	45x45x10		983068	**84,00**	
	50x50x12		706149	**90,00**	
	50x50x15		983032	**86,00**	
Cesta cuadrada inclinada de 3 filas	38,5x38,5x17		983041	**82,00**	vaso máx. Ø 11 cm
	40x40x17		983081	**82,00**	
Cesta cuadrada inclinada de 4 filas	38,5x38,5x17		983038	**86,00**	vaso máx. Ø 8,5 cm
	40x40x17		983066	**86,00**	
Cesta cuadrada inclinada de 4 filas	50x50x17		983083	**92,00**	vaso máx. Ø 11 cm
Cesta cuadrada inclinada de 5 filas			983082	**105,00**	vaso máx. Ø 8 cm
Cesta cuadrada con tapa para vasos de plástico máx. 25 vasos Ø 8 cm	50x50x25		983084	**305,00**	
Cesta cuadrada para platos	45x45	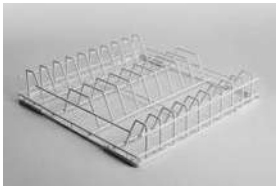	983067	**86,00**	n.º 14 platos Ø 24 cm
Cesta para platos **Cesta para platos de pizza** **Cesta para bandejas**	50x50	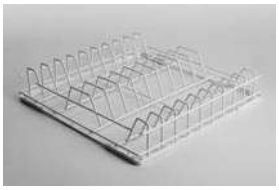	983027	**80,00**	n.º 18 platos Ø 24 cm n.º 8 platos Ø 33 cm n.º 8 bandejas 48x37 cm
Cesta cuadrada para vasos	50x50	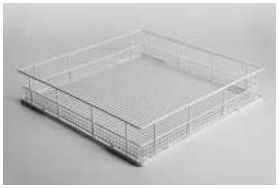	983033	**115,00**	

			13 cm		16.5 cm		21 cm	
Cesta para vasos con fondo plano y separadores 50x50 cm	Ø 11.3 cm	n.º 16	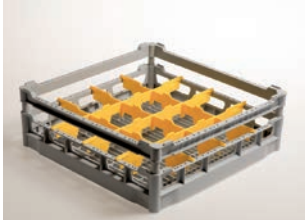		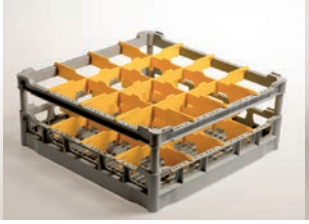		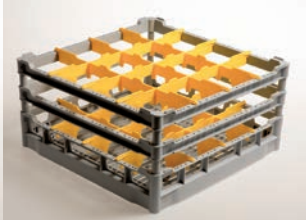	
			Código 780089	**€ 110,00**	Código 780093	**€ 135,00**	Código 780097	**€ 155,00**
Cesta para vasos con fondo plano y separadores 50x50 cm	Ø 9 cm	n.º 25					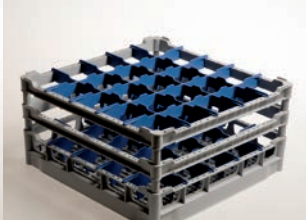	
			Código 780090	**€ 115,00**	Código 780094	**€ 140,00**	Código 780098	**€ 165,00**
Cesta para vasos con fondo plano y separadores 50x50 cm	Ø 7.3 cm	n.º 36					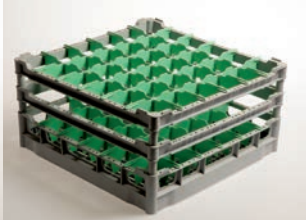	
			Código 780091	**€ 120,00**	Código 780095	**€ 150,00**	Código 780099	**€ 175,00**
Cesta para vasos con fondo plano y separadores 50x50 cm	Ø 6.3 cm	n.º 49	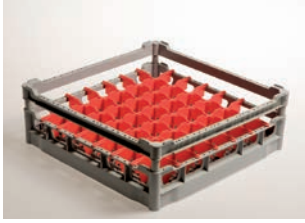		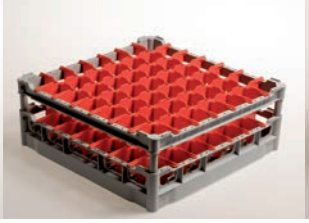		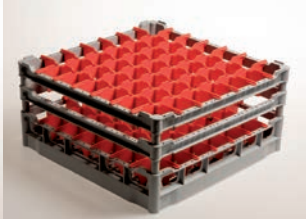	
			Código 780092	**€ 125,00**	Código 780096	**€ 160,00**	Código 780100	**€ 185,00**

			16.5 cm		21 cm	
Cesta para vasos con fondo inclinado y separadores 50x50 cm	Ø 11.3 cm	n.º 16	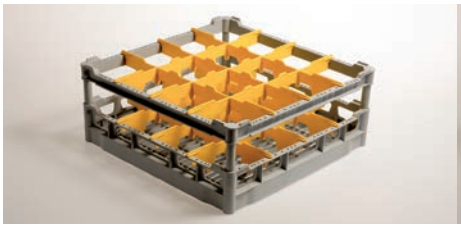		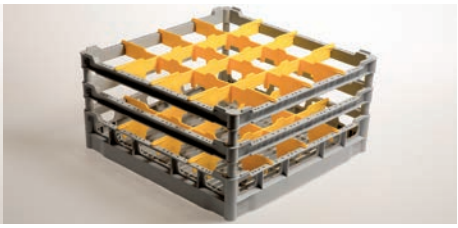	
			Código 780101	**€ 140,00**	Código 780103	**€ 165,00**
Cesta para vasos con fondo inclinado y separadores 50x50 cm	Ø 9 cm	n.º 25	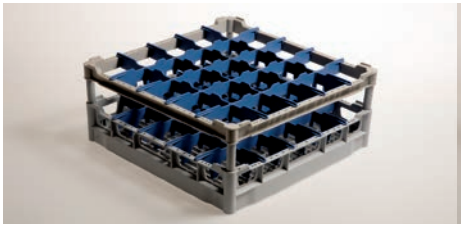		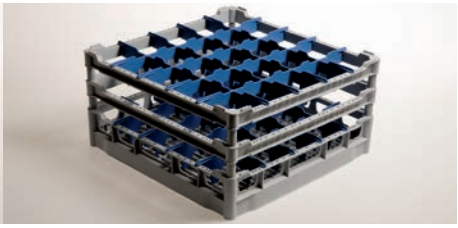	
			Código 780102	**€ 150,00**	Código 780104	**€ 180,00**

Cestas de polipropileno

	Dim. (An×Pr×Al)(cm)		Código	€	
Cesta para vasos	35x35x12	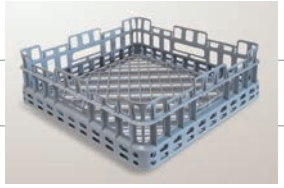	780138	**54,00**	para SteelTech 43
	39x39x15		780133	**70,00**	para SteelTech, IsyTech 44
	40x40x15		780134	**70,00**	para ProTech, TopTechPlus 44
Cesta para vasos	45x45x10.6	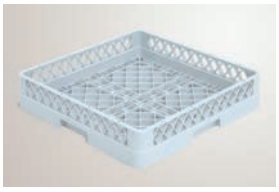	780128	**70,00**	
Cesta para platos	45x45x10,6	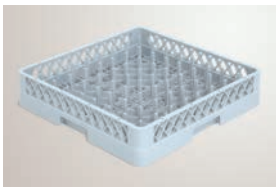	780129	**70,00**	n.º 12 platos Ø 24 cm
Cesta para platos	50x50x10		780072	**73,00**	n.º 18 platos Ø 24 cm
Cesta para platos	50x50x12,5		780073	**77,00**	n.º 15 platos Ø 28 cm
Cesta para platos de pizza	50x50x10		780074	**87,00**	n.º 9 platos Ø 38 cm
Cesta para bandejas	50x50x10	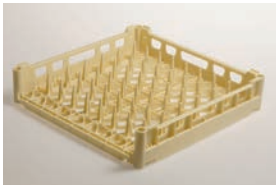	780106	**89,00**	n.º 6 bandejas 53x37 cm
Cesta para bandejas	50x50x20,5	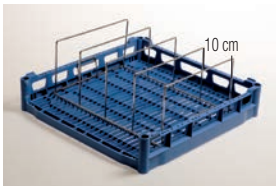	780077	**170,00**	n.º 4 bandejas 53x37 cm
Inserto de acero inoxidable para Gastronorm GN1/1 (53x32) - Profundidad de 10 cm (para lavavajillas de arrastre)		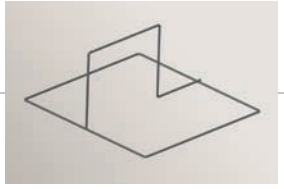	67908	**105,00**	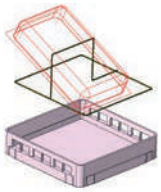
Inserto de acero inoxidable para Gastronorm GN1/1 (53x32) - Profundidad de 15-20 cm (para lavavajillas de arrastre)			67910	**115,00**	

Cestas de polipropileno

	Dim. (An×Pr×Al)(cm)		Código	€	
Cesta para cubertería	50x50x10	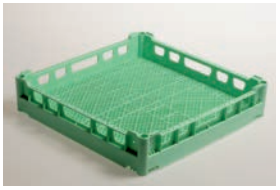	780080	**77,00**	
Cesta universal de malla ancha	50x50x17,5	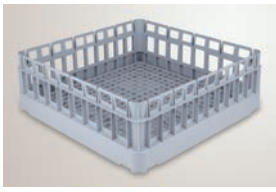	780135	**71,00**	
Cesta para platos	50x50x15,5		780149	**65,00**	n.º 18 platos Ø 24 cm
Cesta para vasos	50x50x15,5		780148	**65,00**	
Cesta para bandejas	50x60x11,5		70180	**130,00**	n.º 10 bandejas 53x37 cm
Cesta para vasos	50x60x11,5	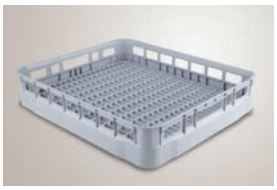	70181	**130,00**	
Cesta para platos	50x60x11,5	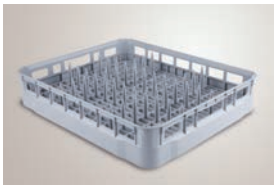	70182	**130,00**	22 platos llanos Ø 140-290mm 22 platos hondos Ø 140-270mm 11 platos hondos Ø 275-320mm
Bottlemaster Pro Solución especial para la limpieza de botellas **Nota:** Verifique las especificaciones del producto para asegurar la compatibilidad con los modelos designados.	Ø 49 - h 19		78580	**250,00**	Capacidad para hasta 8 botellas **Dimensiones de las botellas:** • ø mínimo del cuello: 1,75 cm • ø máximo de la botella: 9 cm • Altura máxima de la botella: 30 cm

Kits y rejillas

Dim. (An×Pr×Al)(cm)		Código	€	
Kit de rejilla de doble cesta n.º 1 rejilla (901059), n.º 2 cestas de varilla (983055), n.º 1 inserto (712020), n.º 1 inserto (780140)		901054	**210,00**	para SteelTech, IsyTech 44
Kit de rejilla de doble cesta n.º 1 rejilla (901060), n.º 2 cestas de varilla (983061), n.º 1 inserto (712020), n.º 1 inserto (780140)		901055	**210,00**	para ProTech, TopTechPlus 44
Rejilla de doble cesta		901059	**59,00**	para SteelTech 34 - IsyTech 34 (para uso con cestas de varilla Código 983055)
		901060	**59,00**	para TopTech 34 (para uso con cestas de varilla Código 983061)

	Dim. (An×Pr×Al)(cm)		Código	€	
Inserto inclinado para vasos para cesta 780135			780136	**26,00**	
Inserto para platos para cestas 780133, 780134		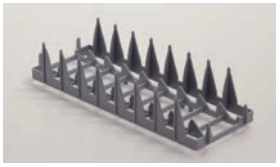	780140	**24,00**	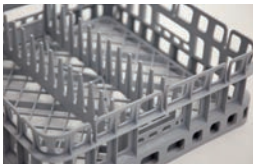
Inserto para platos para cestas vasos 50x50			780413	**30,00**	
Cesta para cubiertos	11x11x14		780139	**16,00**	
Cesta para cubiertos con 4 divisiones	21.7x21.7x13.4		780081	**37,00**	
Cesta para cubiertos con 8 divisiones	45 x 21.2 x 26	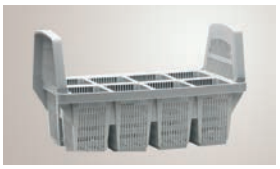	780146	**50,00**	
Inserto inclinado para platos	30.5x9x7.5 n.º 13 platillos	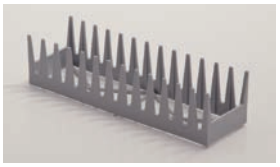	712020	**24,00**	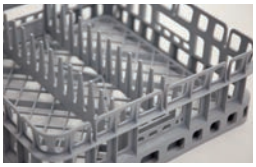
Inserto inclinado para tazas para cesta 780135		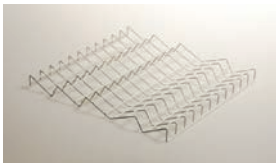	780082	**45,00**	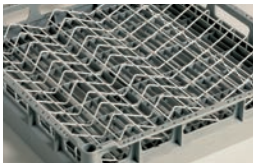

Tratamiento de agua

Dispositivo de ósmosis inversa WS140	p.	170
Dispositivo de ósmosis inversa Hydro 7M	"	172

Dispositivo de ósmosis inversa

WS140
REVERSE OSMOSIS DEVICE

Beneficios y características

El dispositivo de ósmosis inversa puede considerarse la opción de tratamiento de agua más eficiente disponible en el mercado. El equipo **WS140** está diseñado para lavavajillas industriales: es compacto, tiene una capacidad de 120 l/h y además cuenta con prefiltración externa.
Es extremadamente eficaz para eliminar el cloro, las impurezas y las sales minerales contenidas en el agua de entrada. Su reducido tamaño también facilita la instalación en posición horizontal. Mantenimiento ordinario muy sencillo y rentable.

Detalles

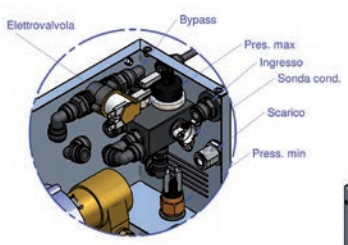

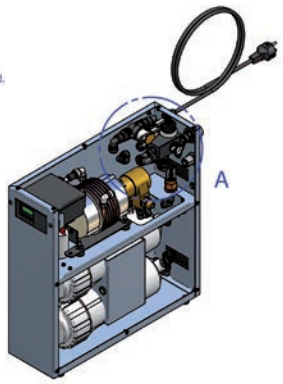

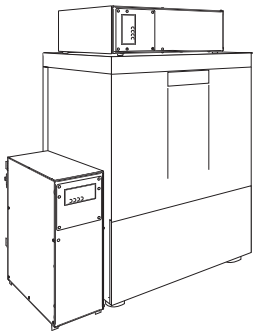

Posibilidad de colocar la unidad de ósmosis en posición horizontal.

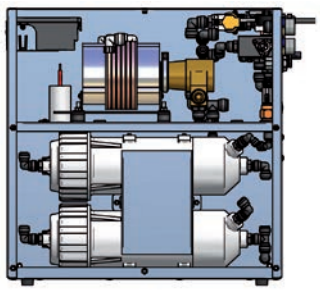

Diagrama del interior de la máquina.

Compatible con **WS140** en las gamas IsyTech, ProTech, TopTech, TopTech Plus y UltraTech, en la versión con caldera atmosférica (excluyendo versiones con descalcificador incorporado).

Precios

Modelo	Código	€
WS140 Dispositivo de ósmosis inversa	OWS140	2.910,00

Repuestos

Tipo	Código	€
Filtros de carbón (pack de 6 uds.)	448121	**430,00**

Especificaciones de embalaje

Peso bruto	Kg	24
Dim. (An×Pr×Al)	cm	60x55x73
Volumen cúbico	m³	0,25

Carga eléctrica

Conexión eléctrica	Amp	kW
230 V - 50 Hz - 1N	3	0.2

Diagrama de instalación

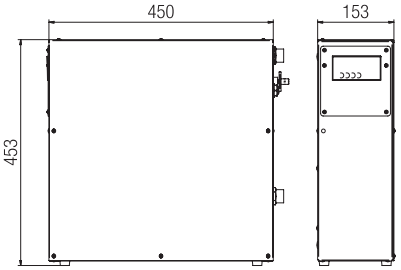

DATOS TÉCNICOS

Dimensiones (AnxFxAl) vert.	cm	15x45x45
Dimensiones (AnxFxAl) horiz.	cm	44x45x16
Membrana (n.º 2)		3012 300GPD
Capacidad máxima de agua a 15 °C	l/h	120
Capacidad máxima de agua a 15 °C con presión de 3 bar	l/h	90
Recuperación de agua	%	50
Vida útil del filtro	l	10.600
Cantidad de agua de ósmosis (con bypass)	l/h	140

Características de la alimentación de agua

Tipo de agua		Potable
Temperatura mínima del agua de entrada	°C	5
Temperatura máxima del agua de entrada	°C	30
Capacidad mínima de presión del agua de entrada	l/h	400
Presión máxima del agua de entrada	bar	3
Presión mínima del agua de entrada	bar	1.5

Características ambientales

Humedad máxima	%	90
Temperatura mínima	°C	3
Temperatura máxima	°C	40

Dispositivo de ósmosis inversa

HYDRO 7M
Reverse Osmosis Device

Beneficios y características

HYDRO 7M es un sistema de ósmosis inversa de alta capacidad con 7 membranas, diseñado para lavavajillas de arrastre y lavautensilios.

Detalles

Diagrama del interior de la máquina.

Precios

Modelo	Código	€
HYDRO 7M Dispositivo de ósmosis inversa	708027	8.200,00

Repuestos

Tipo	Código	€
Filtros de carbón MEDIUM (pack de 6 uds.)	448122	**485,00**

Specification

Dim. (An×Pr×Al)	cm	49x44,5x75
Producción de agua de ósmosis	l/h	420

Accessories

Tipo	Código	€
Depósito de acumulación con bomba de recirculación para HYDRO 7M Recomendado para acelerar la fase de carga del depósito. Obligatorio para lavavajillas sin Break Tank. Dimensiones: 32x50x135 cm	708030	**2.840,00**

Carga eléctrica

Conexión eléctrica	Amp	kW
230 V - 50 Hz - 1N	4	0.6

	Dim. (An×Pr×Al)(cm)		Código	€	
Double 20 **Descalcificador de agua automático**	36x36x58,5		708026	**2.405,00**	Rendimiento: 1200 l/h
By-pass para Double 20			K14508	**155,00**	
Descalcificador de agua manual 8 l	24x19x42		708001	**160,00**	
Descalcificador de agua manual 12 l	24x19x42		708002	**180,00**	
Descalcificador de agua manual 16 l	24x19x62		708003	**230,00**	
Descalcificador de agua manual 20 l	24x19x90		708004	**275,00**	
PURITY 1200 CLEAN **Filtro BRITA para desmineralización parcial del agua** Capacidad: 12.000 l*	55x28,8		448126	**1.405,00**	
PURITY 1200 CLEAN EXTRA **desmineralización total del agua** Capacidad: 5.000 l*	55x28,8		448127	**1.425,00**	
Cartucho de repuesto **para PURITY 1200 Clean**			448128	**360,00**	
Cartucho de repuesto **para PURITY 1200 Clean Extra**			448129	**315,00**	
Caudalímetro volumétrico			448130	**195,00**	

* Basado en una dureza del agua de 18 °F (0 % by-pass).
Las capacidades indicadas se han calculado y probado según la relación entre el equipo y las aplicaciones en uso.
Debido a factores externos (por ejemplo, variaciones en la calidad del agua sin tratar y/o el tipo de equipo utilizado), los valores reales pueden diferir de los indicados.

Nota: Recuerde que los kits de prueba específicos para medir la dureza y la conductividad del agua están disponibles en la lista de precios de servicio, en la sección “Accesorios para análisis de agua”.

Condiciones de venta

Precio: ex works.

Pago: según lo acordado.

Equipos: según lo descrito en nuestra lista de precios.

Embalaje: embalaje estándar de cartón incluido.

Envío: 3-4 semanas tras la recepción del pedido. El fabricante no se hace responsable de los daños durante el transporte. El destinatario debe verificar la mercancía a su llegada y reclamar cualquier daño al transportista, quien es el responsable.

Garantía: 12 meses. La garantía será válida únicamente para el comprador original y no contempla la sustitución del equipo completo. Durante el período de garantía, nos comprometemos a reemplazar aquellas piezas que se demuestren defectuosas de origen. Estas deberán ser devueltas a nuestra fábrica, debidamente acompañadas por las notas de devolución correspondientes, indicando nuestro número de factura. Asimismo, quedan excluidos los costes de mano de obra para la sustitución del equipo y cualquier otro cargo adicional.

Tensiones especiales:

230-60-1N = + 3%
400-60-3N = + 3%
230-60-3 = +3%
230-50-3 = +3%

Tensiones: las tensiones indicadas en las tablas de datos técnicos de cada producto no son modificables.

ESTA LISTA DE PRECIOS ANULA Y SUSTITUYE TODAS LAS LISTAS DE PRECIOS ANTERIORES.

Notas

Notas

Notas

Design: www.studiorindiadv.it
© Copyright 2025 Eurotec srl
All rights reserved

ITW FOOD EQUIPMENT GROUP

EUROTEC s.r.l. - divisione COLGED
Via Provinciale Romana, 6
55011 Badia Pozzeveri - Altopascio (LU)
Tel. +39 0583 2783 - Fax +39 0583 276506
www.colged.eurotecgroup.com
info_colged@itweurotec.it